（寸法単位:mm）

## 〈組立図〉

- 図中の番号の無いねじは、表中⑩のねじです。
- ※印の付いたねじは、本体に既存のねじを使用します。
- ねじ⑬は通常使用しません。

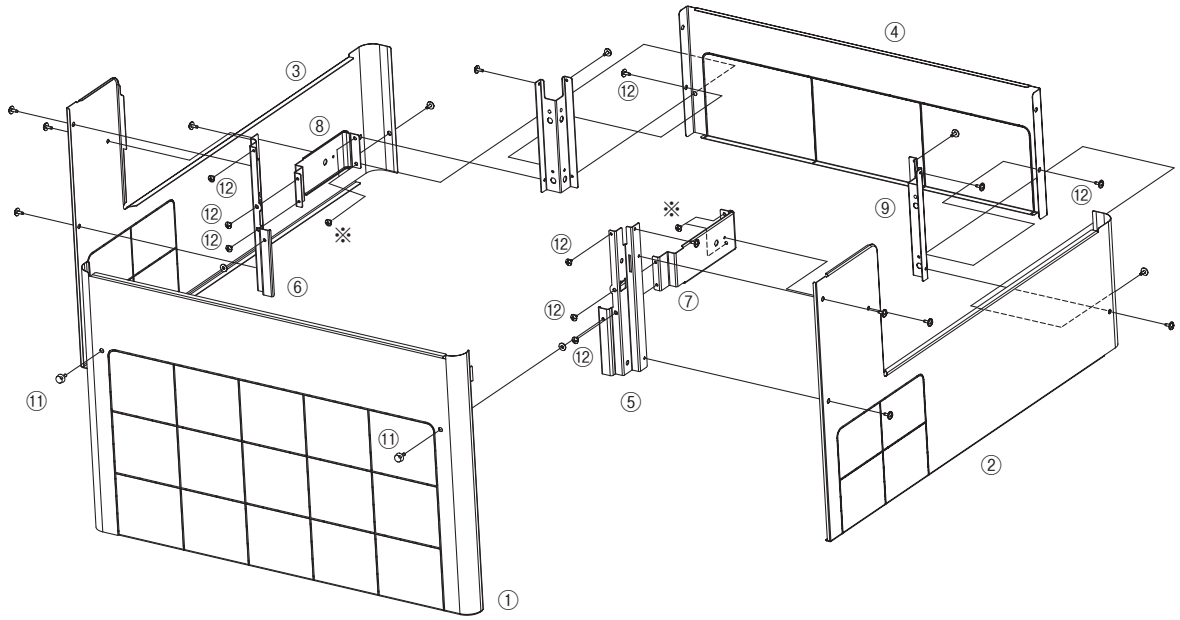


| 品番 | 部品名称 | 材質 | 数量 |
|---|---|---|---|
| ① | 前面カバー | 鋼板＋ポリエステル系塗装 | 1 |
| ② | 側面カバー（右） | 鋼板＋ポリエステル系塗装 | 1 |
| ③ | 側面カバー（左） | 鋼板＋ポリエステル系塗装 | 1 |
| ④ | 後面カバー | 鋼板＋ポリエステル系塗装 | 1 |
| ⑤ | 前面支持板1（右） | 鋼板 | 1 |
| ⑥ | 前面支持板1（左） | 鋼板 | 1 |
| ⑦ | 前面支持板2（右） | 鋼板 | 1 |
| ⑧ | 前面支持板2（左） | 鋼板 | 1 |
| ⑨ | 後面支持板 | 鋼板 | 2 |
| ⑩ | ワッシャ付タッピンねじ | ステンレス | 16 |
| ⑪ | つまみねじ（固定用ワッシャ付） | 鉄＋樹脂 | 2 |
| ⑫ | タッピンねじ4×6 | 鉄 | 8 |

※一般地向け、塩害地向け共用

## 〈前面・側面・後面カバー寸法〉

前面カバー

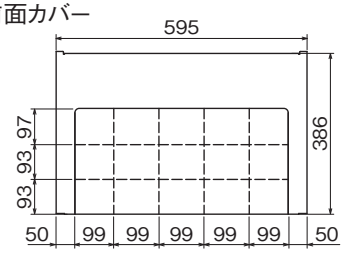


側面カバー（右）

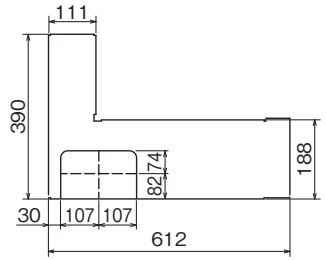


側面カバー（左）

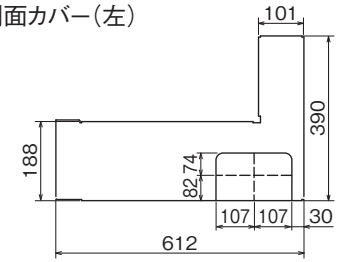


後面カバー

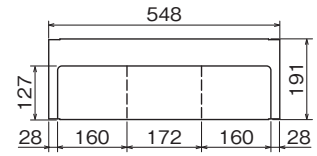


| 脚部カバー　GT-L300A<br>（正面設置・横向き設置兼用） | |
|---|---|
| T320022-73B | ／ |