品番	品　名	材　質	個数	備考
①	上部振れ止め金具	冷間圧延鋼板	1	アクリル塗装
②	押え金具	冷間圧延鋼板	1	亜鉛メッキ（パッキン付）
③	取付ネジ		3	5×12セルフタップネジ
④	ワッシャー	PC樹脂	3	
⑤	穴かくしシール		1	

①上部振れ止め金具
材質：冷間圧延鋼板 t2.0
アクリル塗装

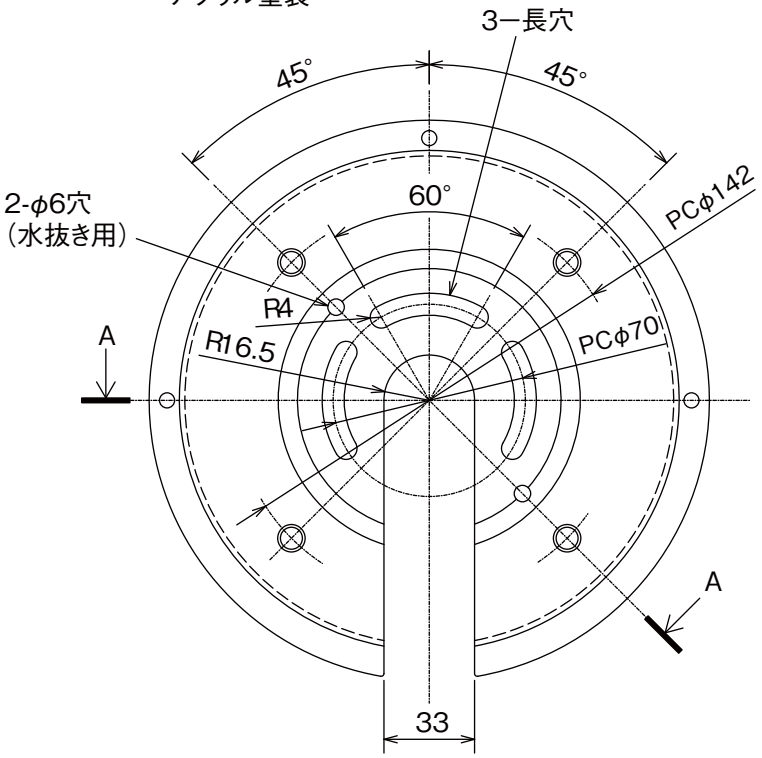

②押え金具
材質：冷間圧延鋼板 t1.0
亜鉛メッキ
裏面パッキン付

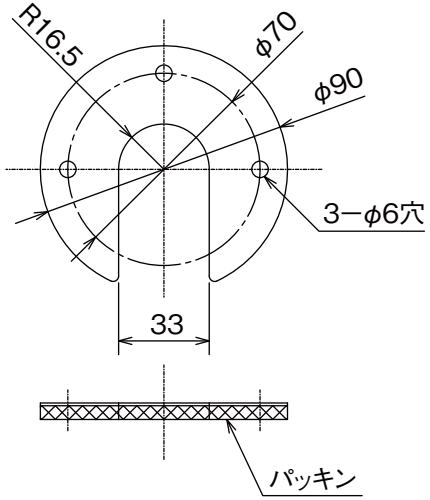

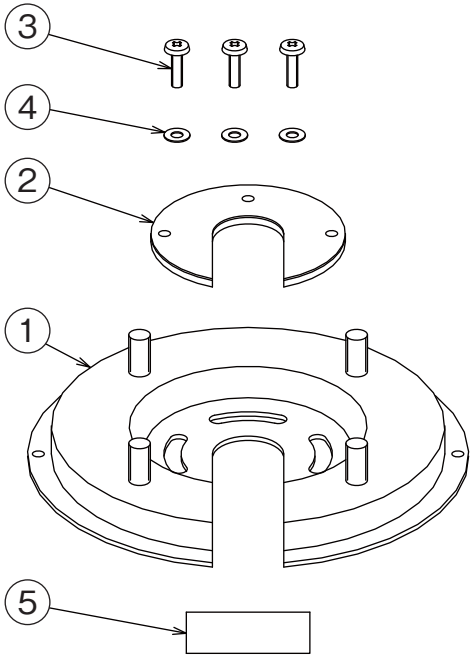

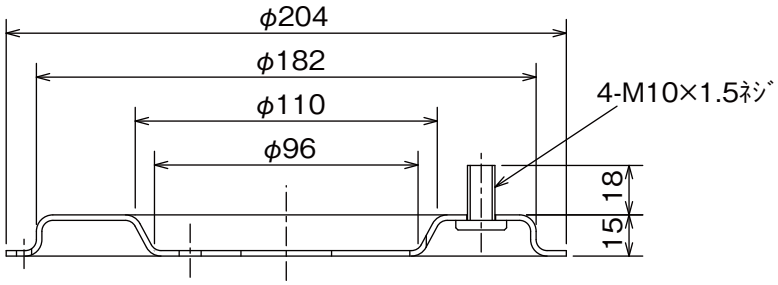

断面 A−A

適用形名	SRG-**5E

上部振れ止め金具　GZ-T2C

T200010-45A