MITSUBISHI

三菱電気温水器

形名

SR-465CM 受注生産品

仕様書

※製品の仕様は改良などのため変更することがあります。

1.仕様表

適用電力制度		深夜電力8時間
給湯圧力		標準圧力型
設置場所		屋内・屋外
タンク容量		460L
電源	本体のみ	単相 200V
定格	最大消費電力	5.4kW
	ヒーター	5.4kW
わき上げ温度		約85℃
外形寸法	高さ	1825mm
	外径	φ720mm
	奥行き	791mm
製品質量	本体	55kg
	満水時	515kg
水側最高使用圧力		99kPa(逃し弁設定値)
安全装置		漏電遮断器、温度過昇防止器、缶体保護弁
給水器具認証書番号		W009-20001-017
給水器具認証型番		SR-465C

2.製品部品仕様

タンク	高耐食フェライト系ステンレス鋼板
タンクヒータ	銅パイプシーズヒーター
ケース	塗装鋼板(マンセル 5.6Y8.0/0.5)
カバー	塗装鋼板(マンセル 4.7GY6.9/0.1)
保温材	グラスウール
漏電遮断器	電流動作形、感度15mA 0.1s(200V 30A)
温度過昇防止器	バイメタル
温度調節器	バイメタル

3.別売部品

(1)取付必須部品

部品名	形名
標準配管セット	BA-T12F
アース棒	GT-30F
アンカーボルトM12(脚部固定用、30本入)	GZ-B1F

(2)条件により準備する部品

部品名	形名
アンカーボルトM10(上部固定用、50本入)	GZ-B2F

4.外形寸法図

（寸法単位：mm）

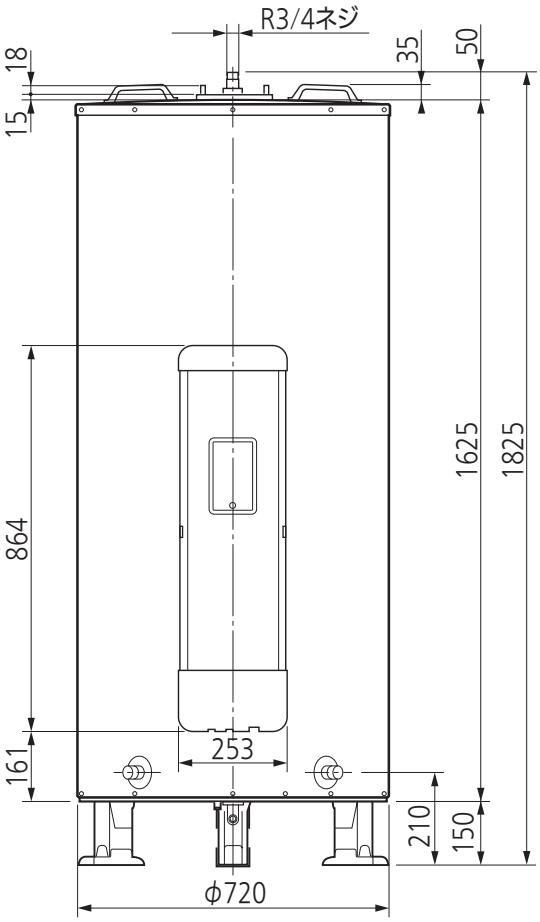

正面図

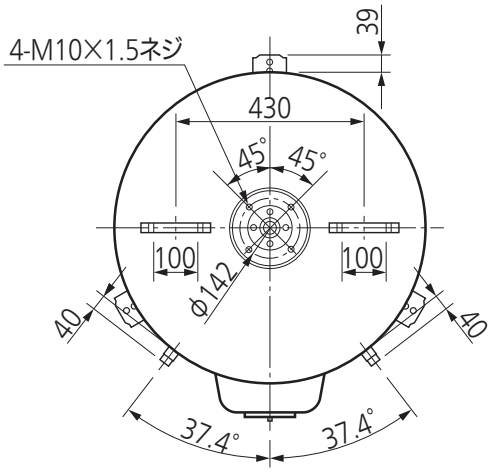

上面図

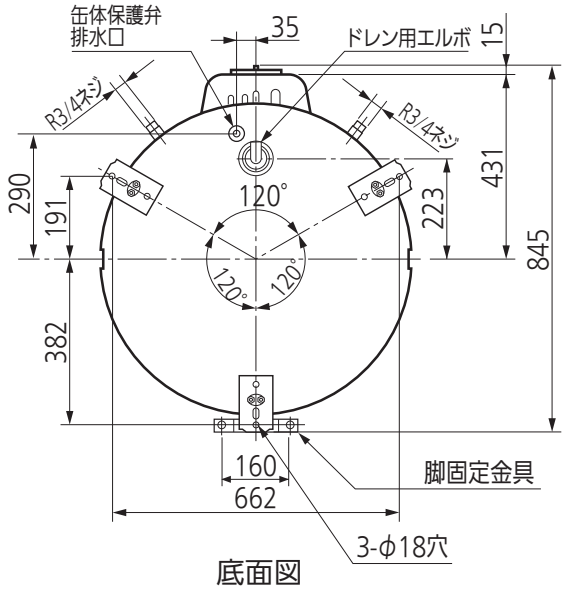

底面図

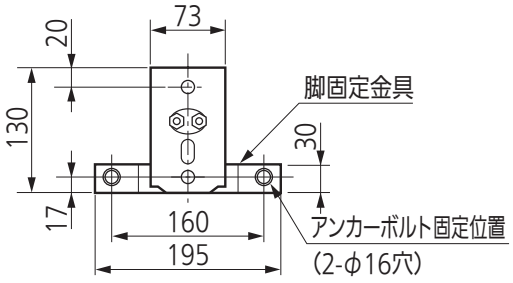

器体脚詳細図

機種：SR-465CM