MITSUBISHI ELECTRIC

三菱オープンショーケース（冷凍機内蔵形）
取扱説明書（業務用）

お取扱いの販売店の方へのお願い
ショーケースをお客様へ引き渡しされる前に必ず取扱説明書により、「安全のために必ず守ること」「ご使用方法」等をお使いになる方にご説明ください。

イーエー　エムエス　ビーエルアール　エフジー
EA-MS455BLR-FG（精肉・鮮魚用）

イーエー　エムエイチ　ビーデーアール　エフジー
EA-MH655BDR-FG
イーピー　エムエイチ　ビーエーアール　エフジー
EP-MH655BAR-FG（精肉・鮮魚用 / 日配・飲料・青果用）
EP-MH555BAR-FG

イーエー　エイチエス　ビーデーアール　エフジー
EA-HS855BDR-FG
イーイー　エイチエス　ビーシーアール　エフジー
EE-HS855BCR-FG（日配・飲料・青果用）
EE-HS655BCR-FG
イーピー　エイチエス　ビーエーアール　エフジー
EP-HS855BAR-FG

- ご使用前に、この「取扱説明書」をよくお読みになり、正しくお使いください。特に「安全のために必ず守ること」は必ず読んで正しくお使いください。
- 「保証書」はお買い上げ日・販売店名などの記入を確かめて、販売店からお受け取りください。
- 「取扱説明書」と「保証書」は大切に保管してください。
- お使いの製品を譲渡または貸与される場合は、新しくお使いになるお客様が安全な正しい使い方を知るために、この「取扱説明書」を製品の目立つところに添付してください。
- 別添の「三菱電機 修理窓口・ご相談窓口のご案内」は大切に保管してください。また製品を譲渡や貸与されるときは製品に添付してください。
- ご使用されるお客様自身で据え付けないでください。（安全や機能の確保ができません）

目　次

ページ
・安全のために必ず守ること……1
・各部のなまえ……5
・据え付け……9
・ご使用方法……11
・お手入れ……19
・故障かな？と思ったら……20
・仕　様……21
・保証とアフターサービス……22

安全のために必ず守ること

- ご使用の前に、この『安全のために必ず守ること』をよくお読みのうえ正しくお使いください。
- ここに示した注意事項は、安全に関する重大な内容を記載していますので必ずお守りください。
  表示と意味は次のようになっています。

⚠警告 誤った取り扱いをした時に、死亡や重傷に結びつく可能性のあるもの

⚠注意 誤った取り扱いをした時に、軽傷または家屋・家財などの損害に結びつくもの

- お読みになった後は、お使いになる方がいつでも見られる所に必ず保管してください。
- お使いになっている製品を譲渡されたり貸与される時には、新しくお使いになる方が安全な正しい使い方を知るために、この取扱説明書を製品本体の目立つところに添付してください。

据え付け上の注意事項

⚠警告

- 電源は専用回路とし、電源コードは、途中で接続したり延長コードの使用、タコ足配線をしない。
  感電や発熱・火災の原因

禁止

- 屋外で使用しない。
  漏電・感電の原因

水ぬれ禁止

- 湿気の多い所や、水のかかり易い場所に据え付けない。
  漏電・感電の原因

水ぬれ禁止

- 据え付けは、お買い上げの代理店または、専門業者に依頼する。
  水漏れや感電・火災の原因

- 据え付けは、製品質量に十分耐える所に確実に行う。
  ケガの原因

- アース工事をする。アース線は、ガス管、水道管、避雷針、電話のアース線に接続しない。
  感電の原因

アース工事をする

⚠注意

- 床面は丈夫で平らな所に水平になるように据え付け、転倒防止の処置をする。
  ケガなどの原因

- 漏電遮断器が付いていない製品を水気や湿気のある場所に据え付ける場合には漏電遮断器を取り付ける。
  販売店または資格のある専門業者にご相談ください。
  感電の原因

使用上の注意事項

⚠警告

- 製品に直接水をかけない。
  ショート、感電の原因

水ぬれ禁止

- 電源コードを傷つけたり、加工したり、無理に曲げたり、引張ったり、たばねたりしない。また重いものを載せたり、挟み込んだりしない。
  火災・感電の原因

禁止

- 揮発性、引火性のあるものは庫内に入れない。
  爆発や火災の原因

禁止

- 棚照明用配線を陳列棚と棚受の間にはさまない。
  火災・感電の原因

禁止

- 電源プラグを使用する場合は、プラグにほこりが付着していないか定期的に確認し、がたのないように刃の根元まで確実に差し込む。
  感電・火災の原因

- 棚照明プラグは本体側コンセントの根元まで確実に差し込む。
  火災・感電の原因

⚠注意

- 製品の上に乗らない。
  ケガの原因

禁止

- 濡れた手で電気部品には、触れない。またスイッチ操作をしない。
  感電の原因

ぬれ手禁止

- 製品の上には重量物や水を入れた容器を置かない。
  漏電の原因

禁止

- 可燃性のスプレーを近くで使用したり、可燃物を置かない。
  爆発・火災の原因

禁止

使用上の注意事項（つづき）

⚠注意

- 棚には1板当り100kg以上の物を乗せたり、投げ入れたりしない。
  ケガの原因

- 掃除のためフィルターを取り外すとき、凝縮器フィンに直接手を触れない。
  ケガの原因

- 長期間ご使用にならない場合は、水のかかる場所や、湿気の多い所には保管しない。
  漏電・感電の原因

水ぬれ禁止

- 棚をはずして使用する場合は棚照明用本体側コネクタに防水キャップを取り付ける。
  発火・感電の原因

- 長期間ご使用にならない場合は、安全のため電源プラグをコンセントから抜く。
  発熱、発火の原因

プラグをコンセントから抜く

- 長期間ご使用にならない場合は、庫内をきれいに清掃し水気を十分に拭き取ったあと良く乾燥する。
  水漏れの原因

乾燥させる

- 掃除をするときや整備・点検のときは、必ず電源プラグを抜いて電源回路を切る。
  感電やケガの原因

プラグをコンセントから抜く

- 棚の取付は正しく確実にセットする。
  ケガの原因

- 照明交換時は、照明キーを“OFF”にし、照明用元電源（単相200V）を切る。
  感電の原因

- 照明交換時は、ソケットに確実に差し込むこと。
  発煙・発火の原因

移設・修理・廃棄時の注意事項

⚠警告

- 専門業者以外の人は絶対に分解したり、修理・改造はしない。
  火災・感電・水漏れ・ケガの原因

- 移設は、代理店または、専門業者に相談する。
  水漏れ・感電・火災の原因

- 異常時は運転を停止して元電源を切る。
  感電・火災の原因

プラグをコンセントから抜く

- 製品の廃棄は専門の業者に依頼する。
  この製品には冷媒としてHFCが使われています。
  (1) フロン類をみだりに大気中に放出することは法律により禁じられています。
  (2) この製品を廃棄・整備する場合には、フロン類の回収が必要です。
  (3) フロン類の種類及び数量は、製品銘板に記載されています。

⚠注意

- 製品を移動する時は、ガラス部分には、力を加えない。
  ケガの原因

禁止

- 製品を移動する時は、元電源を切り、電源コードを傷つけない様に移動する。
  感電・発火の原因

プラグをコンセントから抜く

- 製品を移動する時は、蒸発皿の排水を完全に行う。
  漏電・感電の原因

- 製品を移動する時は、商品及び棚等は取り外す。
  ケガの原因

各部のなまえ

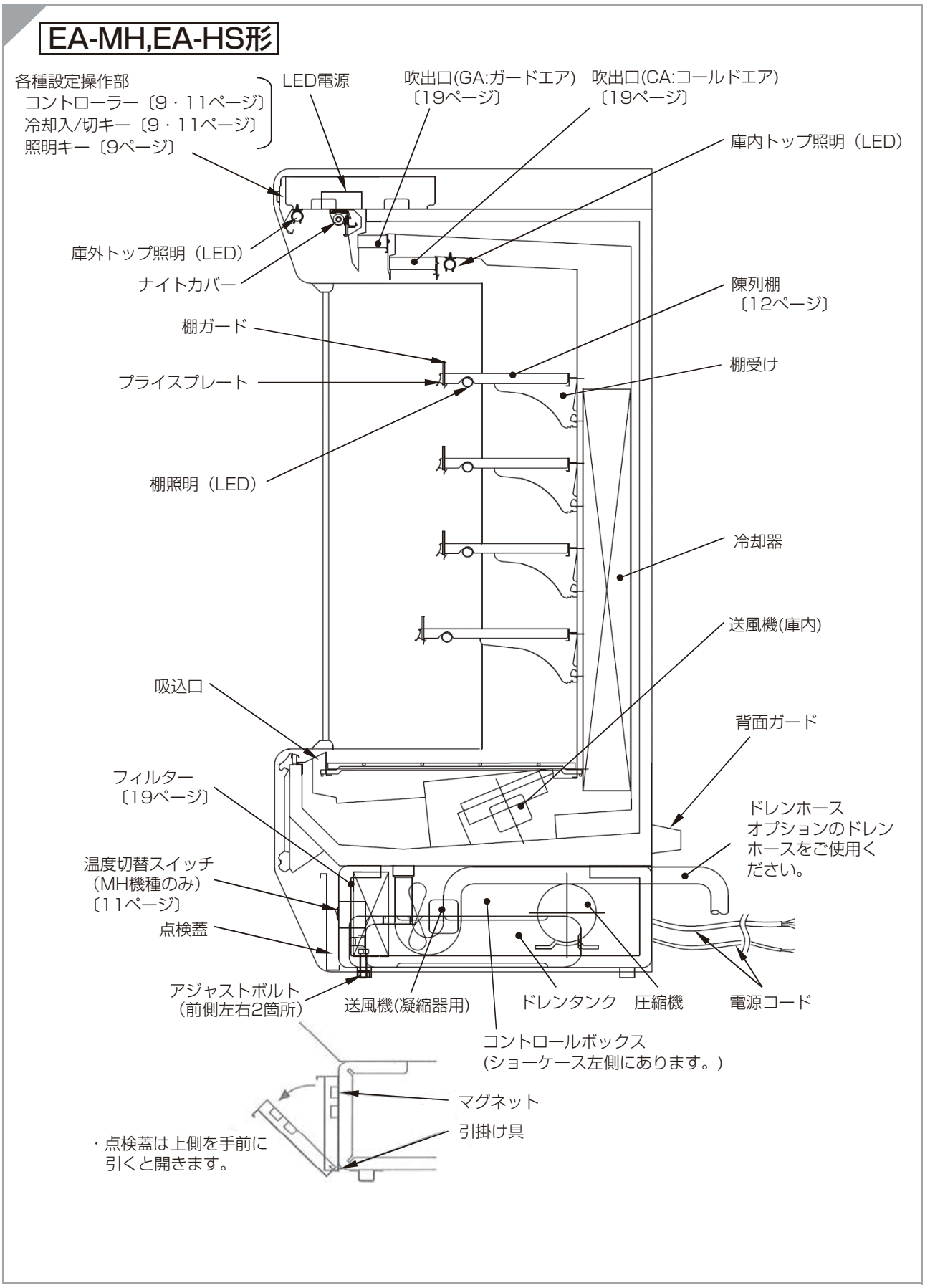
EA-MH,EA-HS形
各種設定操作部
コントローラー〔9・11ページ〕
冷却入/切キー〔9・11ページ〕
照明キー〔9ページ〕
LED電源
吹出口(GA:ガードエア)〔19ページ〕
吹出口(CA:コールドエア)〔19ページ〕
庫内トップ照明（LED）
庫外トップ照明（LED）
ナイトカバー
陳列棚〔12ページ〕
棚ガード
棚受け
プライスプレート
棚照明（LED）
冷却器
送風機(庫内)
吸込口
背面ガード
フィルター〔19ページ〕
ドレンホース
オプションのドレンホースをご使用ください。
温度切替スイッチ（MH機種のみ）〔11ページ〕
点検蓋
アジャストボルト（前側左右2箇所）
送風機(凝縮器用)
ドレンタンク
圧縮機
電源コード
コントロールボックス
(ショーケース左側にあります。)
マグネット
引掛け具
・点検蓋は上側を手前に引くと開きます。

EA-MS形

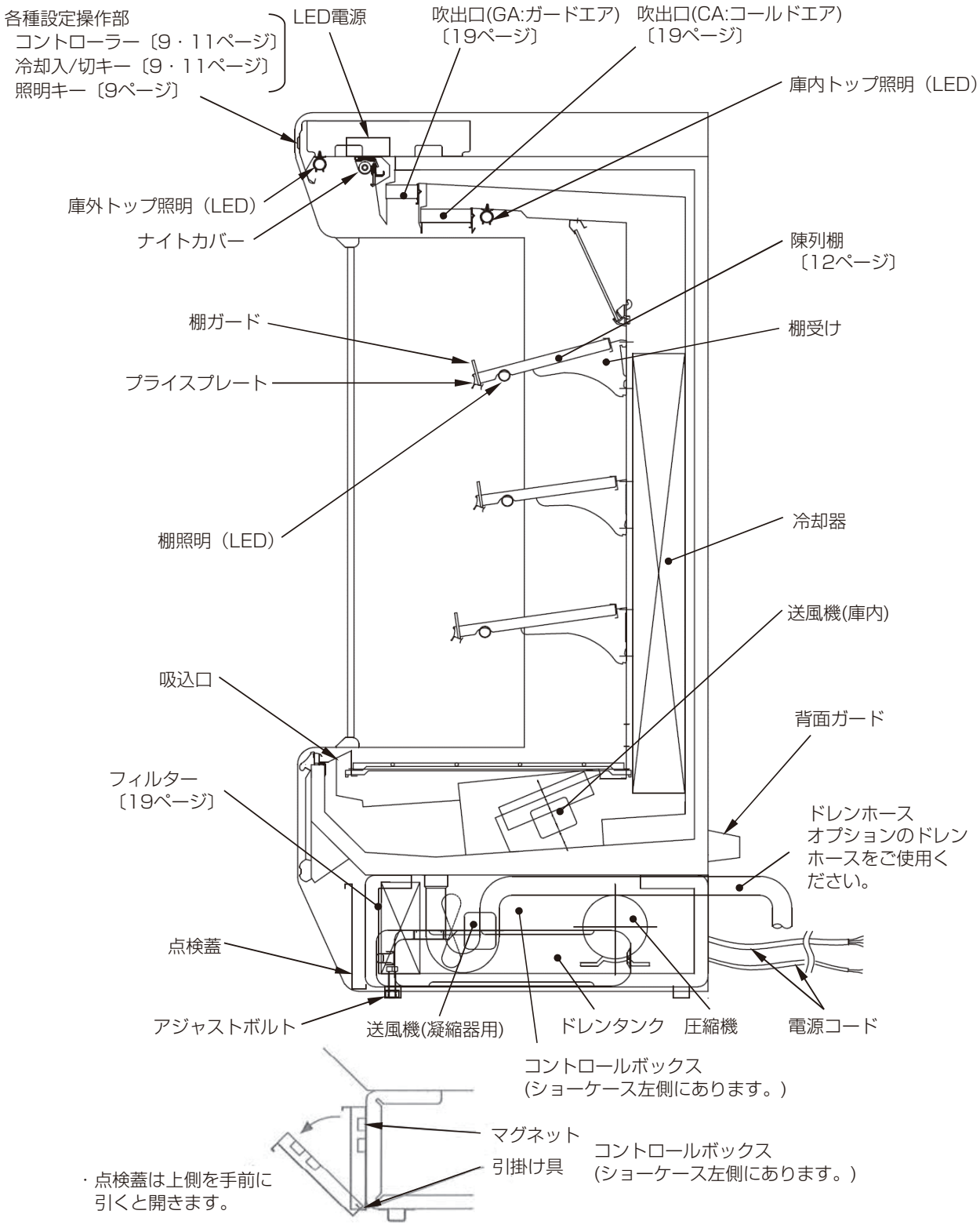
各種設定操作部
コントローラー〔9・11ページ〕
冷却入/切キー〔9・11ページ〕
照明キー〔9ページ〕
LED電源
吹出口(GA:ガードエア)〔19ページ〕
吹出口(CA:コールドエア)〔19ページ〕
庫内トップ照明（LED）
庫外トップ照明（LED）
ナイトカバー
陳列棚〔12ページ〕
棚ガード
棚受け
プライスプレート
棚照明（LED）
冷却器
送風機(庫内)
吸込口
背面ガード
フィルター〔19ページ〕
ドレンホース
オプションのドレンホースをご使用ください。
点検蓋
アジャストボルト
送風機(凝縮器用)
ドレンタンク
圧縮機
電源コード
コントロールボックス
(ショーケース左側にあります。)
マグネット
引掛け具
コントロールボックス
(ショーケース左側にあります。)
・点検蓋は上側を手前に引くと開きます。

EE-HS形

各種設定操作部
コントローラー〔9・11ページ〕
冷却入/切キー〔9・11ページ〕
照明キー〔9ページ〕

LED電源

吹出口(CA:コールドエア)
〔19ページ〕

庫内トップ照明（LED）

陳列棚
〔12ページ〕

庫外トップ照明（LED）

ナイトカバー

棚受け

棚ガード

プライスプレート

棚照明（LED）

冷却器

送風機(庫内)

吸込口

背面ガード

フィルター
〔19ページ〕

ドレンホース
オプションのドレンホースをご使用ください。

点検蓋

アジャストボルト
(前左右2箇所)

送風機(凝縮器用)

ドレンタンク

圧縮機

電源コード

コントロールボックス
(ショーケース左側にあります。)

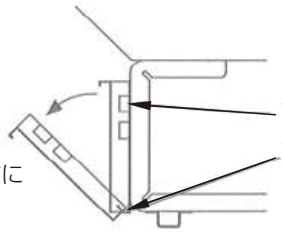

マグネット

引掛け具

コントロールボックス
(ショーケース左側にあります。)

・点検蓋は上側を手前に引くと開きます。

EP-MH・EP-HS形

各種設定操作部
コントローラー〔9・11ページ〕
冷却入/切キー〔9・11ページ〕
照明キー〔9ページ〕

LED電源

吹出口(CA:コールドエア)
〔19ページ〕

庫外トップ照明（LED）

ナイトカバー

棚ガード

プライスプレート

棚照明（LED）

陳列棚
〔12ページ〕

棚受け

送風機(庫内)

冷却器

背面ガード

ドレンホース
オプションのドレンホースをご使用ください。

吸込口

フィルター
〔19ページ〕

温度切替スイッチ
（MH機種のみ）
〔11ページ〕

点検蓋

アジャストボルト
（前左右2箇所）

送風機(凝縮器用)

ドレンタンク

圧縮機

電源コード

コントロールボックス
(ショーケース左側にあります。)

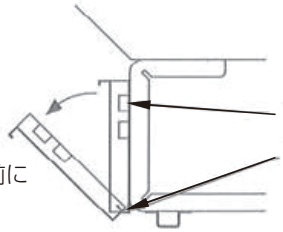

マグネット

引掛け具

コントロールボックス
(ショーケース左側にあります。)

・点検蓋は上側を手前に
引くと開きます。

各部のなまえ / 据え付け

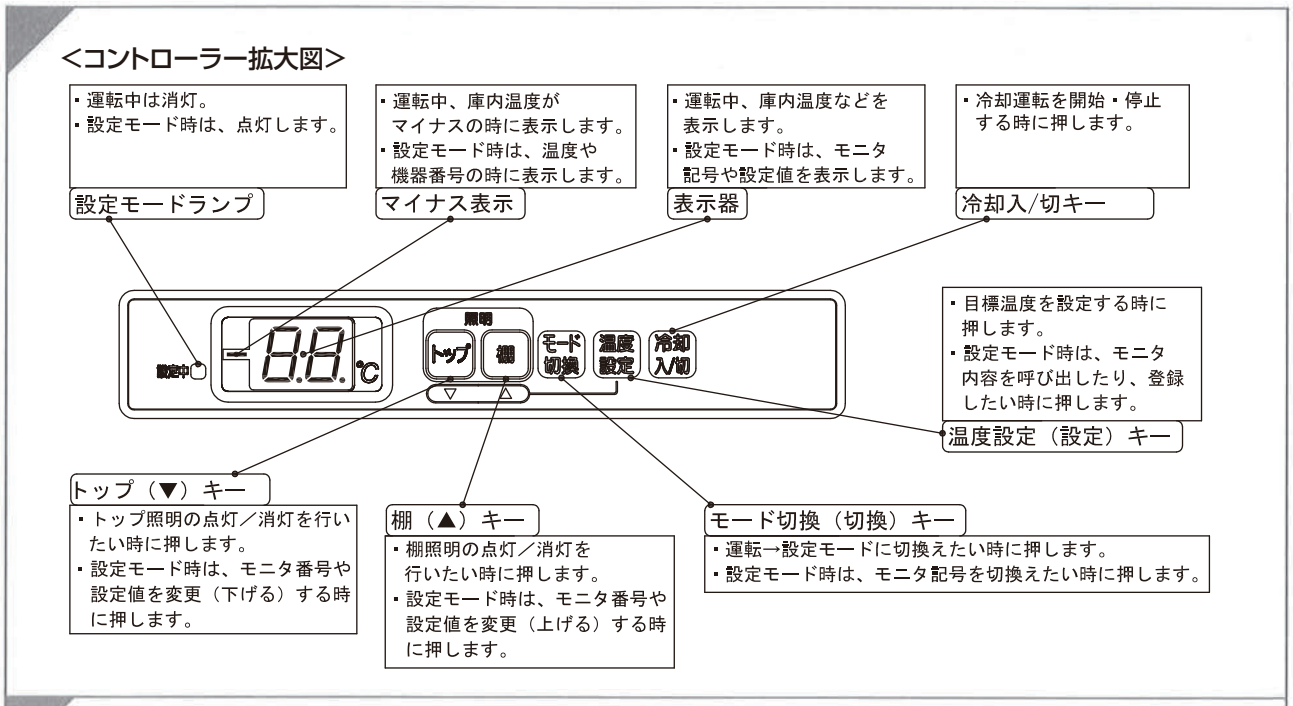

周囲条件は次のもとでご使用ください。

周 囲 温 度	27℃以下
周 囲 湿 度	60%以下
周 囲 風 速	0.2m/sec以下

周囲温度が35℃以上（夜間、空調運転を停止した時等）になると保護装置により、ショーケースの運転が停止することがあり、中の商品が傷む原因となります。

風の当たらないところ

空調ダクト、換気扇の近く、店の出入口付近など風の当たるところを避けて据えつけてください。庫内の冷気が逃げ、保存品の品質低下の原因となります。

熱気から離れたところ

近くに熱源のあるところ、直射日光の当るところを避けてください。

周囲のすき間について

排熱をよくするためショーケースの背面は15cm以上、両側面は10cm以上のすきまをあけて設置してください。また機械室の前面を塞ぐような形でダンボール箱等をおかないでください。

アース及び漏電しゃ断器は必ず取り付けてください。

必ずD種接地（アース）工事を行いご使用ください。またアース工事だけでは完全に感電事故を防止することができませんので、漏電しゃ断器を必ず設置してください。

⚠警告

アースが不完全な場合は、感電の原因になります。
（電気工事士によるD種接地工事が必要です。）

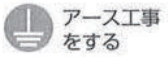

接地（アース）工事と漏電しゃ断器の設置は、お買い上げの販売店または、電気工事店にご依頼ください。

電源は三相200Vと単相200Vの2つの電源が必要です。

三相 200V（4 芯）及び単相 200V（2 芯）電源コードにはプラグがついていませんので、直接漏電遮断器に接続してください。なお、三相 200V の緑色の線はアース線になっておりますので必ず配線工事を行ってください。

設置時及び、移設時の電源接続について

ロータリー圧縮機を使用しているため保護装置（逆相防止機能）が組み込まれております。元電源を入れ、「冷却入 / 切キー」を“ON”にした時、デジタル表示器に“E1”が点滅し、圧縮機が始動しない場合は次の要領で電源コードの接続を直してください。
デジタル表示器の“E1”点滅を解除するには、「冷却入 / 切キー」を“OFF”にしてください。

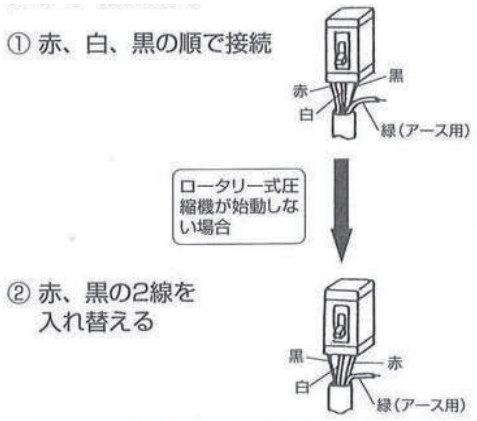

ご使用方法

ご使用の前に

- ドレン排水にオプションのドレンホース（φ38）を使用する場合は、ダブルトラップにならないように注意してください。
- ドレンタンクを使用する場合は、タンクに溜った水を1日2回（朝・夕）捨ててください。

ショーケース運転・停止

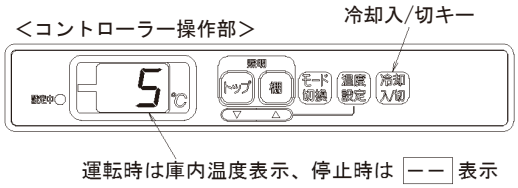

- 電源コードを電源に接続し、コントローラー操作部の「冷却入/切キー」を３秒以上押し続けると、運転を開始します。停止する場合は再び「冷却入/切キー」を３秒以上押してください。
- 一旦停止した後、再度運転する場合は停止後３分経たないと運転しません。

冷蔵⇔日配を切り替えるとき（MH機種対象）

- 冷蔵 ⇔ 日配を温度切替スイッチで簡単に切り替えができます。
  工場出荷時は冷蔵に設定していますので、日配運転をご使用のときは下記手順で切り替えてください。

①前面側の点検蓋の上側を手前に引き、取り外す

②スイッチボックスの温度切替スイッチを日配に切り替える
- デジタル温度計表示部に“ch”が３秒程表示され庫内温度表示にもどります。

③点検蓋を取付ける

再び冷蔵運転でご使用になるときは同じ手順で切り替えてください。

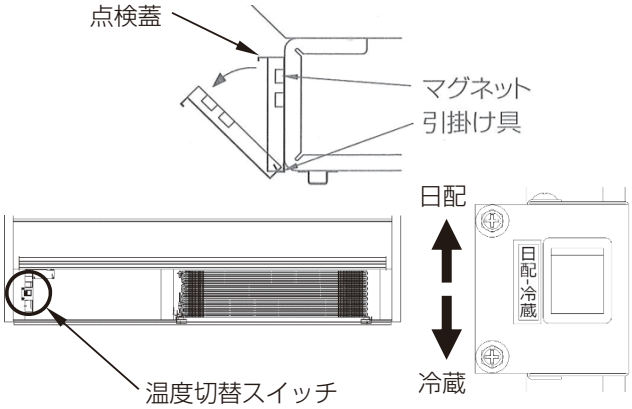

温度調節について

- 庫内温度は下表のとおり設定しています。

温度設定値

機種	工場出荷時
EA・EE・EP-HS	5℃
EA-MH	日配 ： 5℃ 冷蔵 ： 0℃
EP-MH	
EA-MS	0℃

庫内温度設定値変更方法

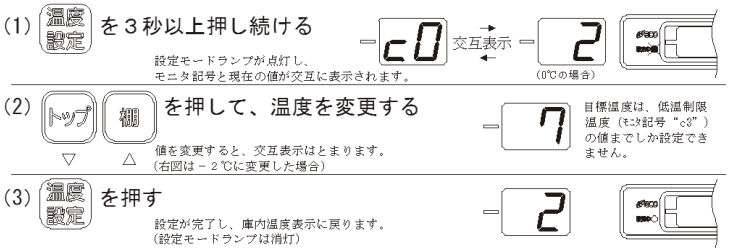

冷蔵・日配目標温度設定値の目安
（温度切替スイッチはEA-MH ・EP-MH のみ対応）

温度切替スイッチ	用途	目標温度設定値
冷蔵	精肉・鮮魚	0℃
日配	日配・乳製品	5℃
	青果	7℃

- 冷蔵・日配の切替えを行った上で設定値を変更してください。切替を行わず設定値のみで調整した場合、冷却性能が保てなくなる原因になります。

陳列棚について(EA・EE・EP形)

＜陳列棚の角度＞

棚受けのツメ差し込み位置を変更すると陳列棚の角度（水平・8°・15°・20°)を調整できます。

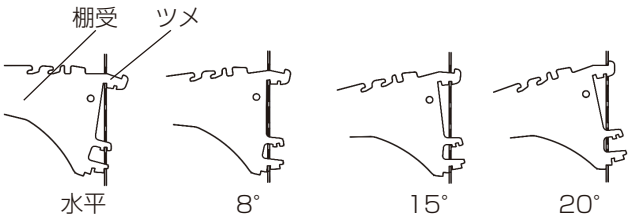

＜陳列棚の位置・角度変更のしかた＞

● 輸送用の棚固定具がついているときは、はずしてください。

①コントローラーの棚照明キーを押し、棚照明を消す

②挿入保持具をはずし、本体側コネクタから棚照明プラグを抜く

③陳列棚を一度奥へ押し込み、上に持ち上げてはずす

④棚受けのツメを変更する位置または角度でセットする

⑤陳列棚を棚受けの上にのせ、手前に引く

● 陳列棚のツメが棚受け切込にセットされていることを確認してください。
● 棚照明用配線を棚受けと陳列棚の間にはさまないように注意してください。

⑥棚照明プラグを本体側コネクタ根元まで確実に差し込み、挿入保持具で固定する

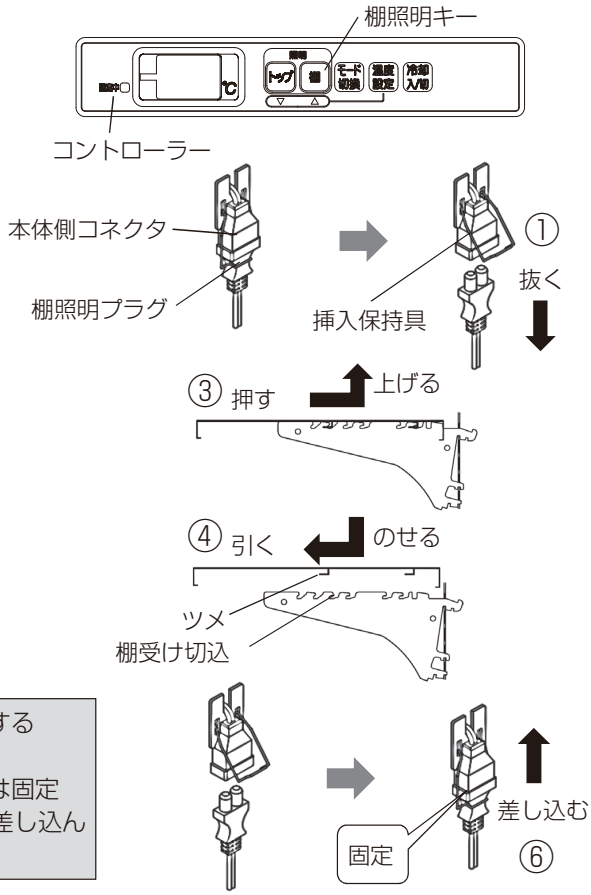

● 挿入保持具は棚照明プラグ差し込み不足を防止するための部品です、必ず取り付けてください。
● 棚照明プラグ差し込み不足の場合、挿入保持具は固定できません、本体側コネクタの根元まで確実に差し込んでください。

⚠警告	棚照明プラグは本体側コネクタの根元まで確実に差し込む 火災・感電の原因	⚠注意	棚をはずして使用する場合は棚照明用本体側コネクタに防水キャップを取り付ける 発火・感電の原因

※防水キャップは販売店にご用命ください

EP形推奨陳列棚セット位置について

● 商品を良く冷やすために、推奨の陳列棚セット位置でのご使用をおすすめします。

※ 棚受セット位置に記載している数は、棚柱上部からのスリットの数です。この位置に棚受けの一番上のツメを合わせて差し込んで下さい。

用途	機種名	棚段数	上段＝棚奥行寸法 下段＝棚角度		※棚受セット位置	
			1段	2段	1段	2段
青果・日配	EP-MH55BAR	1	300 0°		10	
	EP-MH55BBR	2	250 0°	350 0°	7	14
精肉・鮮魚	EP-MH55BAR	1	300 8°		10	
	EP-MH55BBR	2	250 8°	350 8°	7	14

商品の入れ方

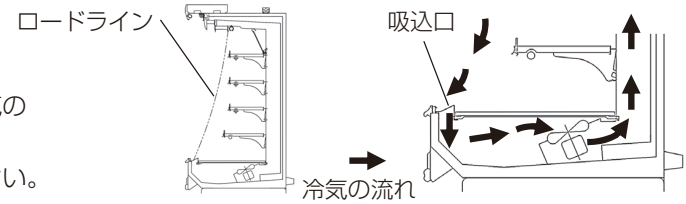

- 庫内が充分冷えてから入れてください。
- 吸込口を商品などで塞がないでください。冷気の循環が悪くなり商品が冷えにくくなります。
- ロードラインをこえて商品を積まないでください。

停電の処置について

- 停電しても、停電が復帰すればショーケースは運転を再開します。
  異常表示がある場合は対処してください。

霜取り運転について

- 霜取り運転はマイコンにより一定時間ごとに行います。霜取り運転終了後は再び冷却運転を行います。

形名	霜取り運転周期	霜取り運転時間
EA・EE・EP - HS形	6時間ごと	30分
EA - MS形		45分※
EA - MH形		
EP - MH形	4時間ごと	

※除霜終了センサにて
終了検知あり。

- 霜取り運転の際、一時的に庫内温度が上昇しますが、異常ではなく、商品の温度への影響はほとんどありません。
- 霜取り運転中はデジタル表示器に“ｄＦ”が表示されます。
- 霜取り運転終了直後は庫内温度が高めになっております。庫内温度が設定温度に近くなるまで“Ｐｄ”が表示されます。
- 強制霜取り運転を行なう場合は、温度設定キーを押しながらトップキーを押すと開始します。

運転表示について

- 通常、冷却運転中はコントローラー表示器に“庫内温度”を表示しています。
  その他の表示の意味は右表のとおりです。
- 異常表示については、「故障かな？と思ったら」（P.20）を参照ください。

表示	運転状態
ｄＦ	霜取り運転中
Ｐｄ	霜取り運転終了後の急冷中
- -	非冷中

ショーケース連結時の庫内仕切板・共通側板の選定について

●温度切替スイッチを搭載しているショーケースを連結する際、異なる温度帯(日配と生鮮)で使用する場合や設定温度を変更して異なる温度帯で使用する場合は、庫内仕切または共通側板をご使用ください。

庫内仕切板

庫内仕切板(アクリル仕切板)は、商品区分などを目的として使用されますが、連結時の使用温度帯が異なる場合の庫内結露防止や、除霜方式が異なる場合にも使用できます。

例）多段(ヒナ段)の日配と精肉・鮮魚

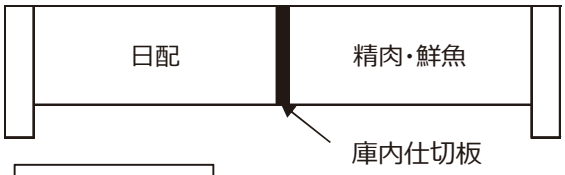

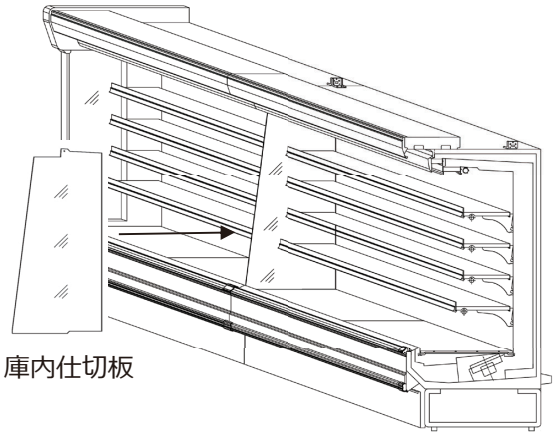

共通側板

共通側板は、使用温度帯の異なるショーケースの連結時に必要です。また、断面形状の異なるショーケースを連結する場合も必要です。

例 ）多段(ヒナ段)の青果と精肉・鮮魚

＊１：目標温度設定値を上げると青果の温度帯になります。
※EA-MS機種は対象外です。
※EA-MH、EP-MHは温度切替スイッチを日配にしてから設定を変更してください。 P.11

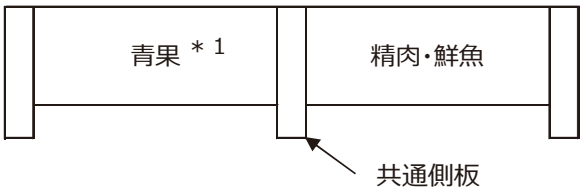

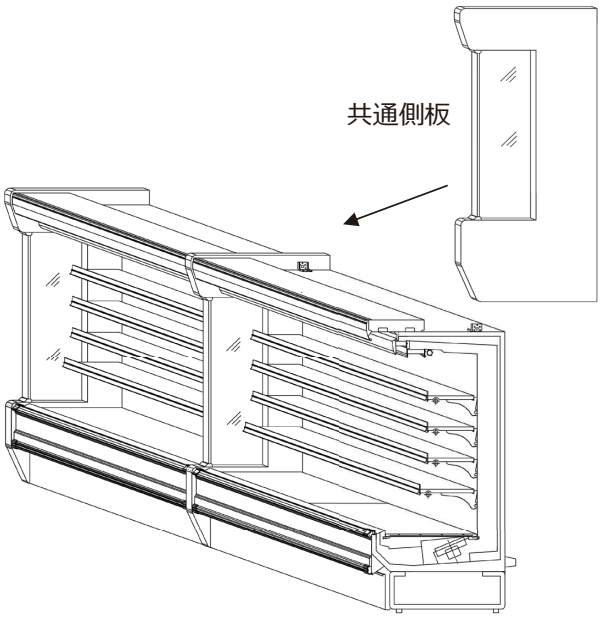

●庫内仕切板、共通側板使用一覧

右側ショーケース ＼ 左側ショーケース	1ランク 青果 温度	2ランク 日配 温度	3ランク 精肉・鮮魚 温度
1ランク 青果 温度	▮	▮	⌋
2ランク 日配 温度	▮	▮	▮
3ランク 精肉・鮮魚 温度	⌋	▮	▮

●ショーケースの断面形状が異なる場合は共通側板が必要となります。

●温度帯が１ランク異なる場合は庫内仕切板を使用できますが、2ランク異なる場合は結露から氷結がすすむ恐れがありますので、共通側板を選定してください。

▮ 庫内仕切板　⌋ 共通側板

ショーケース連結時の同期除霜回路への変更のしかた（※HS機種は対象外）

長時間使用していると連結している隣同士のショーケースで除霜開始のタイミングがずれ、除霜不良および庫内露付の原因になります。市販の２４時間タイマか代表するショーケースの内部時刻に他のショーケースの外部タイマ入力で同期するよう設定してください。

市販の24時間タイマを使用する同期除霜

1 **市販の２４時間タイマを準備する（現地手配）**

2 **現地配線工事を実施する（－－－－部分）**

3 **すべてのショーケースの除霜タイマーモードを**（設定方法 P.17 ）**外部タイマに変更する**

●コントローラー設定値を変更してください。

－－－－(破線)は現地配線となります。
――――― (実線)はオプション連結時に電装ボックスから配線がでています。なお、現地にて配線する場合は、コントローラーへの接続はファストン端子(＃187)で接続してください。

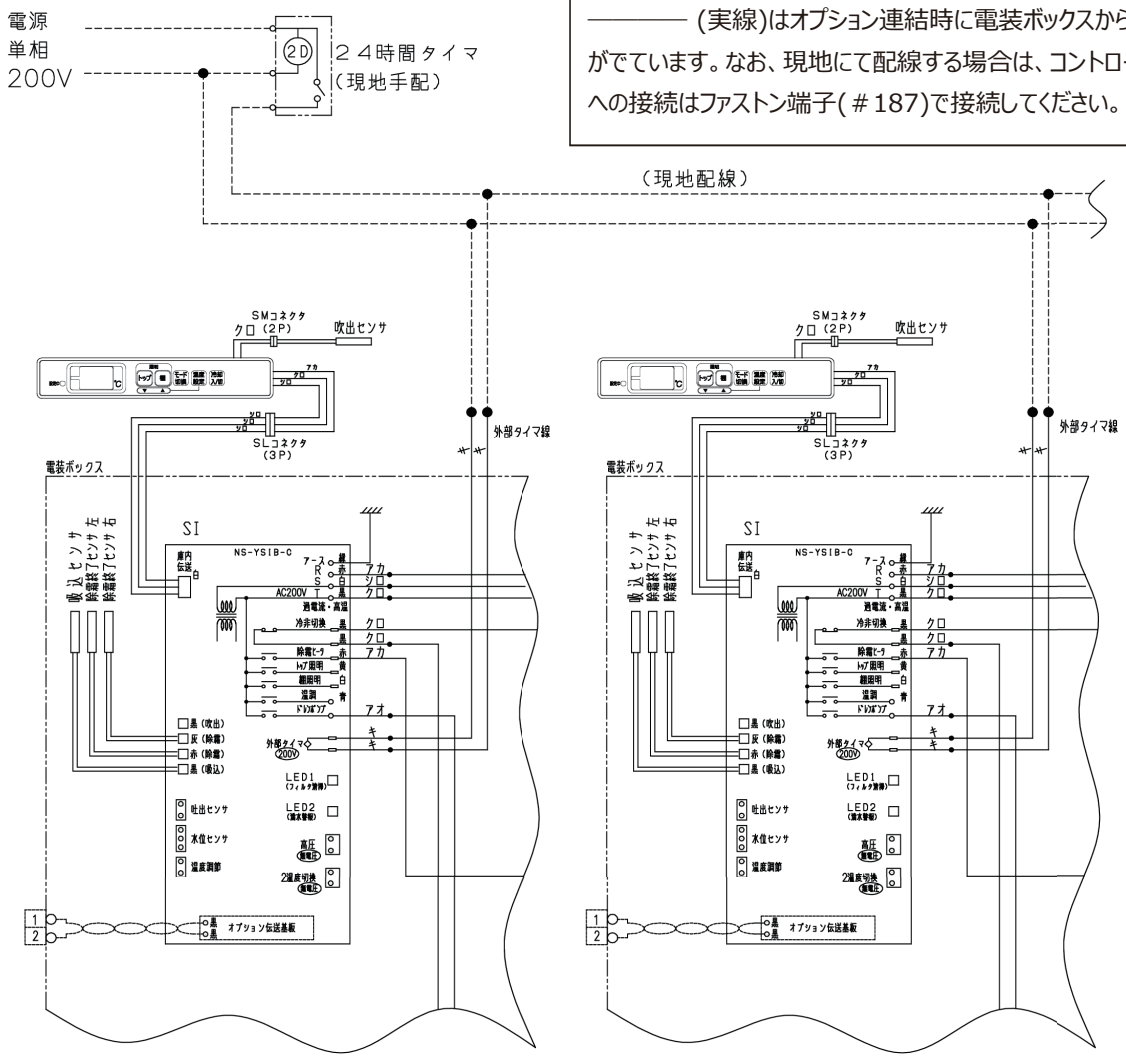

代表するショーケースの内部タイマを使用する同期除霜

1 現地配線工事を実施する（－－－－部分）

2 同期させるショーケースの除霜タイマーモードを外部タイマに変更する

（設定方法 P.17 ）

●代表するショーケース以外のコントローラーの設定値を変更してください。

お願い

●代表するショーケースの運転を停止しないでください。
停止した状態で使用した場合、同期させたコントローラーに除霜開始信号が送られず、除霜不良の原因となります。
このように停止した状態で使用することがある場合は、「市販の24時間タイマを使用する同期除霜」の回路にしてください。

－－－－(破線)は現地配線となります。
――――― (実線)はオプション連結時に電装ボックスから配線がでています。
なお、現地にて配線する場合は、コントローラーへの接続はファストン端子（＃187）で接続してください。

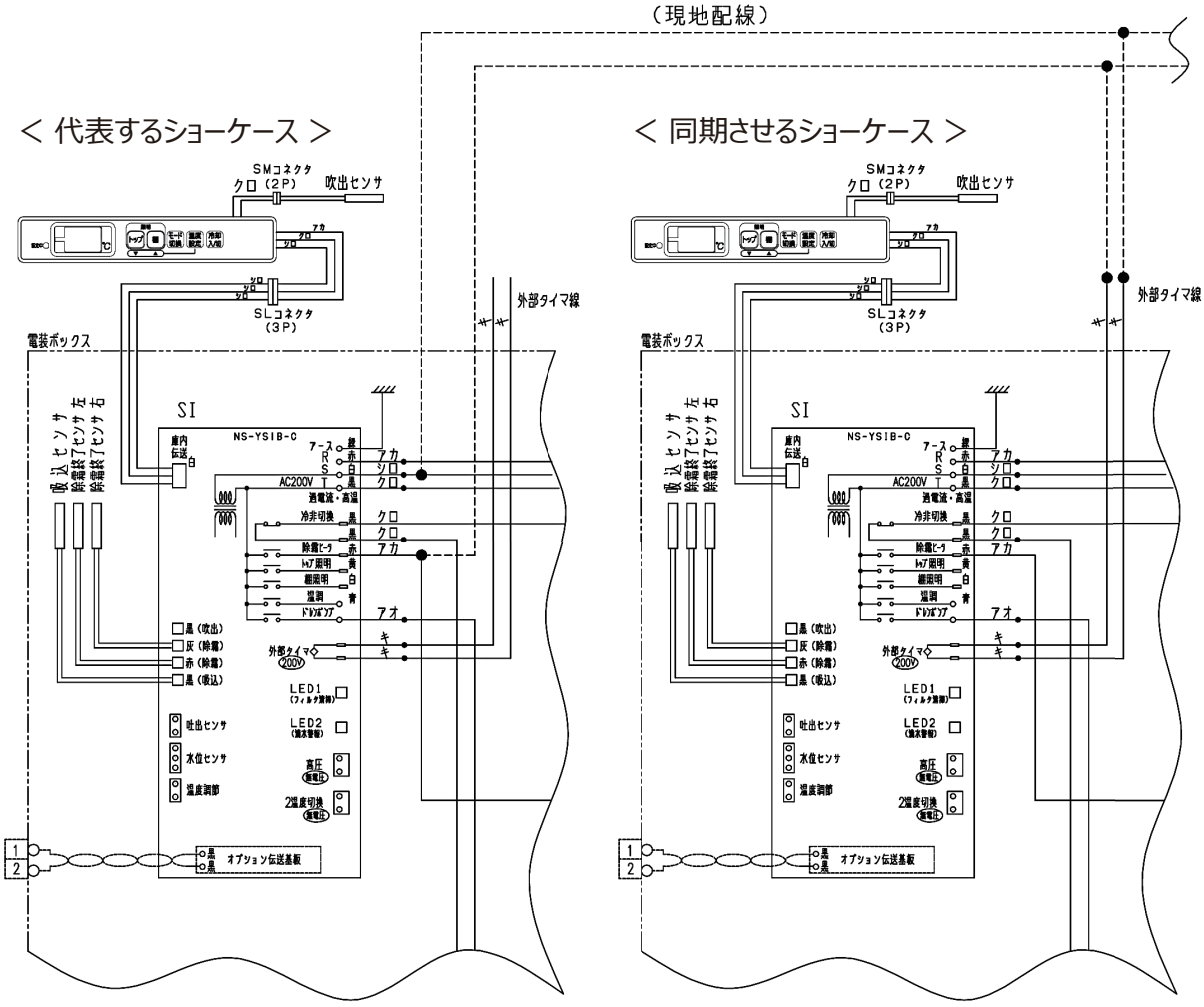

同期除霜にするためのコントローラー設定値変更のしかた (※HS機種は対象外)

連結したショーケースの除霜を同期させるために配線工事後、
以下の手順で設定変更してください。
※結線方法の詳細は P.15 P.16

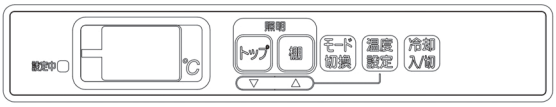

		コントローラー表示内容
1	モード切換 **を3秒以上押し続ける** ●設定モードに変更します。	u0 (庫内温度表示から"u0"表示に変わります)
2	モード切換 **を3回押し、モニタ記号 o0 を選択する** ●続けて押すと、モニタ記号は"u0"に戻ります。	u0 → c0 → n0 → o0 (1回 2回 3回) ……
3	トップ **を1回押し、モニタ番号 o1 を選択する** ●続けて押すと、モニタ記号は"o0"に戻ります。	o0 → o1 (1回) ……
4	温度設定 **を押し、設定値を表示する**	On
5	トップ **を1回押し、設定値を変更する** 設定値: OF 除霜禁止 / On 除霜許可	On → OF (1回)
6	温度設定 **を押し、確定する**	OF → o0 (例 設定値"OF"を設定の場合) (モニタ番号は +1 されます)
7	棚 **を1回押し、モニタ番号 o1 を選択する** ●続けて押すと、モニタ記号は"o0"に戻ります。	o0 → o1 (1回) ……

		コントローラー表示内容
8	温度設定 **を押し、設定値を表示する** ●モニタが完了し、設定値が表示されます。	00 （工場出荷時は "00" 内部タイマに設定）
9	棚 **を1回押し、設定値を変更する**	00 → 01（1回） （内容に合わせ設定値を選択してください）

設定値	内容	
00	内部タイマ	工場出荷設定値
01	外部タイマ	変更設定値
02	内部時刻	—

10	温度設定 **を押し、確定する** ●モニタ記号の表示に戻ります。	01 → o2 （例　設定値"01"を設定の場合）（モニタ番号は +1 されます）
11	トップ **を3回押し、モニタ番号 o7 を選択する** ●続けて押すと、モニタ記号は"o2"に戻ります。	o2 → o1（1回）→ o0（2回）→ o7（3回）……
12	温度設定 **を押し、設定値を表示する**	0F
13	トップ **を押し、設定値を元に戻す**	On
14	温度設定 **を押し、確定する**	On → o0 （例　設定値"On"を設定の場合）（モニタ番号は +1 されます）
15	モード切換 **を3秒以上押し続ける** ●現在の庫内温度が表示されます。	2 （例　庫内温度2℃の場合）

お手入れ

⚠注意 お手入れをするときは必ず元電源を切ってください。またお手入れが終わりましたら安全を確認の上、電源を入れてください。

ショーケース本体の清掃

- 外装・内装・ガラス面は乾いた柔らかい布でからぶきしてください。ひどい汚れは中性洗剤でふきとってください。
  ステンレスを一部使用していますがお手入れが悪いと錆びることがあります。
- 乳製品類などを庫内へこぼした際には、排水路のつまりの原因になりますので、すみやかにふきとってください。
  お手入れの際、ブラシ、粉石けん、酸、熱湯、ベンジン、シンナーなどは絶対にお使いにならないでください。特にプラスチック、ゴム類には、熱湯や、ベンジンのような揮発性のものは禁物です。

吹出しハニカムの清掃（EA・EE・EP形）

- ホコリやゴミで目詰まりすると、不冷や庫内の結露の原因となります。年2回程度ハニカムを水洗いしてください。
  ハニカム押えを矢印の方向に引き出せば、ハニカムをはずせます。

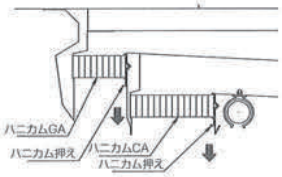

EA形

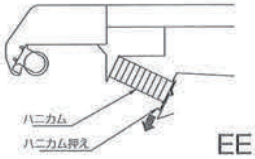

EE・EP形

フィルター清掃

- ショーケースの性能を十分発揮させ、長持ちさせるために１ヶ月に１回程度は次の要領でフィルターの清掃をおこなってください。

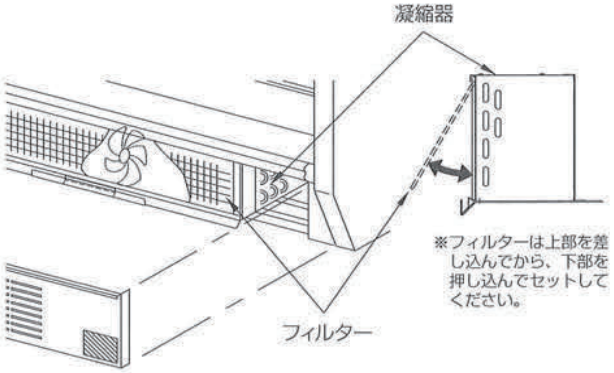

①コントローラーの「冷却入 / 切キー」を３秒以上押して運転を停止してください。
②点検蓋を外してください。
③ファンガイドについているフィルターを外し、ゴミを取り除いてください。
④フィルターをファンガイドに確実にセットしてから、点検蓋を取り付けてください。
⑤「冷却入 / 切キー」を３秒以上押して運転を開始してください。

⚠注意

フィルターの清掃時は、運転を停止してください。送風機が回転していて、ケガの原因になることがあります。

排水口の清掃

- １ヶ月に１回、ドレン口の清掃をおこなってください。
  商品の切片やラベル等がドレン口に詰まっていると、排水不良や冷却不良の原因となります。

⚠注意

ドレン口の清掃時は運転を停止してください。スノコの下は送風機が回転していてケガの原因になることがあります。

故障かな？と思ったら

⚠注意 ご使用中ケースの調子が良くないときはつぎの事をお調べください。それでも良くならない場合は、元電源を切り、お買上げの販売店か「三菱電機　修理窓口・ご相談窓口」（別添）へご連絡ください。

機械が運転しないとき

●停電していませんか。
●ヒューズが切れていませんか。
●ブレーカーが“ＯＦＦ”になっていませんか。
●「冷却入/切キー」が“ＯＦＦ”になっていませんか。（9、11ページ）

機械の運転がときどき停止するのはコントローラが温度調節や霜取りを行っているもので故障ではありません。

冷えが悪いとき

●ケースを出入口や空調ダクト付近に設置していませんか。（９ページ）
●冷気の吹出口・吸込口を塞いでいませんか。商品を入れすぎていませんか。（13ページ）
●霜取り中ではありませんか。（13ページ）
●機械室内の通風は良好ですか。（10ページ）
●フィルターが詰まっていませんか。（19ページ）
●ドレン口が詰まっていませんか。（19ページ）

音がうるさい

●床がしっかりしていますか。（１ページ）
●ショーケースの設置面にガタつきはありませんか。
●ショーケースが壁などにあたっていませんか。
●ショーケースの機械室に異物が接触したり、はさまったりしていませんか。

蛍光灯がつかないとき

●ランプがソケットにしっかりはまっていますか。
●ランプが切れていませんか。（管端が黒くなっていませんか）
●照明キーが“ＯＦＦ”になっていませんか。

⚠注意

蛍光灯交換時は、照明キーを“ＯＦＦ”にし、照明用元電源（単相200V）を切った後に行ってください。
感電の原因になることがあります。

コントローラーの温度表示が点滅したとき

●温度設定キーを２回押してください。
それでも点滅を続ける場合は、異常が発生しておりますので、お買上げの販売店か「三菱電機　修理窓口・ご相談窓口」（別添）へご連絡ください。

コントローラーに異常表示が点滅したとき

●下記の表示がコントローラーに点滅（“庫内温度”と交互表示）した場合は、ショーケースに異常が発生しています。
対処方法に従って対応してください。

表示	異常内容	対処方法
Ｅ０	センサ異常	お買上げの販売店か「三菱電機　修理窓口・ご相談窓口」（別添）へご相談ください。
Ｅ１	電源逆相異常	電源の相切換を行ってください。（10ページ電源接続について参照）
Ｅ２	コントローラ電源回路異常	お買上げの販売店か「三菱電機　修理窓口・ご相談窓口」（別添）へご相談ください。
Ｅ３	圧縮機高温異常	フィルターの清掃をしてください。（19ページフィルター清掃参照） 機械室の通風を良くしてください。（10ページ周囲のすき間参照） 上記を実施しても再度異常発報する場合はお買上げの販売店か「三菱電機　修理窓口・ご相談窓口」（別添）へご相談ください。
Ｅ４	高圧異常	
Ｅ５	吐出管高温異常	
Ｅ６	停電異常	時刻設定をしてください。（「S1の取り扱いについて」参照：電気回路図と一緒に点検蓋の裏の封筒に入っています）

仕　様

項目 ＼ 形名			単位	EA-MS 455BLR-FG	EA-MH 655BDR-FG	EP-MH 555BAR-FG	EP-MH 655BAR-FG	EA-HS 855BDR-FG	EE-HS 655BCR-FG	EE-HS 855BCR-FG	EP-HS 855BAR-FG
用途	冷蔵		―	精肉・鮮魚用				―			
	日配		―	―	日配・飲料・青果用						
庫内温度			℃	冷蔵　－2～2				―			
				―	日配　2～10						
電源			―	単相 200V，三相 200V（50 / 60Hz）							
キャビネット	外形寸法	高さ	㎜	1960		1250		1960	1650		1250
		幅	㎜	1300	1910	1500	1910	2520	1910	2520	2520
		奥行	㎜	900 + 70							
	外装		―	表面処理鋼板焼付塗装及びステンレスロール品							
	内装		―	表面処理鋼板焼付塗装及び紛体塗装							
	冷却室		―	亜鉛メッキ鋼板							
	吸込口		―	ステンレス鋼板							
	棚		―	4尺棚×3	3尺棚×8	5尺棚×1	3尺棚×2	4尺棚×8	3尺棚×6	4尺棚×6	4尺棚×2
	照明灯	LED	―	昼白色（5000 K）							
		灯数 トップ照明	―	13W×2	10W×4	13W×1	10W×2	13W×4	10W×4	13W×4	13W×2
		灯数 棚照明	―	13W×3	10W×8	13W×1	10W×2	13W×8	10W×6	13W×6	13W×2
	断熱材		―	ウレタン注入発泡							
冷凍装置	圧縮機	型式	―	全密閉形　ロータリー式							
		呼称出力	W	1100	1500					2200	
	冷却器		―	クロスフィン（強制通風式）							
	凝縮器		―	クロスフィン（強制通風式）							
	冷媒制御		―	温度式自動膨張弁（内均式）							
	冷媒		―	R404A							
冷媒封入量			g	1570	1940	1500	1900	1870	1910	1900	1600
地球温暖化係数（GWP）			―	3920							
除霜方式			―	ヒータ方式				オフサイクル方式			
庫内温度制御			―	マイコン制御							
保護装置			―	逆相防止，高圧圧力スイッチ，サーマルリレー							
				熱動温度開閉器（吐出管）	圧縮機サーモスタット						
展示面積			m^2	1.9	3.39	1.38	1.78	4.53	2.75	3.67	2.37
定格内容積			L	478	712	352	451	954	585	785	604
製品質量			kg	230	314	231	246	365	279	320	276
電源コード			―	2線式　3m（VCTFK　2x2.0mm^2），4線式　3m（VCTF　4x2.0mm^2）							
標準装備			―	側板，ナイトカバー，デジタル温度計（コントローラー），棚ガード，ドレンタンク							
オプション			―	強制ドレン水蒸発装置（6,8尺のみ），吸込ガード，庫内仕切板，連結部品，ドレンホース（有効長 1.5m）							

品質向上のため、おことわりなく一部仕様を変更する場合がございます。

保証とアフターサービス

● 保証書（別添付）

「保証書」は必ず「お買い上げ日・販売店名」などの記入をお確かめのうえ、販売店からお受け取りください。
内容をよくお読みのあと、大切に保管してください。

保証期間

お買い上げ日から 1 年間です。
（冷凍サイクル用部品は 2 年間です。）

● 補修用性能部品の保有期間

当社はこのオープンショーケースの補修用性能部品を製造打切り後 12 年保有しています。
補修用性能部品とは、その製品の機能を維持するために必要な部品です。

● ご不明な点や修理に関するご相談は

お買い上げの販売店か「三菱電機 修理窓口・ご相談窓口のご案内」（別添）にご相談ください。

● 修理を依頼されるときは

「故障かな？と思ったら」（P.20）にしたがってお調べ下さい。
なお、不具合がある場合にはお買い上げの販売店かお近くの「三菱電機 修理窓口・ご相談窓口のご案内」（別添）へご連絡ください。

●保証期間中は

修理に際しましては、保証書をご提示ください。
保証書の規定にしたがって、販売店が修理させていただきます。

●保証期間が過ぎているときは

修理すれば使用できる場合には、ご希望により有料で修理させていただきます。
点検・診断のみでも有料になることがあります。

●修理料金は

技術料＋部品代＋出張料などで構成されています。

- 技術料……製品の点検や故障した製品を正常に修復するための料金です。
- 部品代……修理に使用した部品代金です。
- 出張料……お客様のご要望により、製品のある場所へ技術員を派遣する費用（出張料）や有料駐車場の費用（駐車料）を別途いただく場合があります。

●ご連絡頂きたい内容

1. 品名　三菱オープンショーケース
2. 形名（庫内機種名板に記載）
3. 製造番号（庫内機種名板に記載の８桁の番号）
4. 故障の状況（できるだけ具体的に）
5. 設置年月日
6. 設置場所のご住所
7. お名前・電話番号・訪問希望日

● この製品は、日本国内用に設計されていますので、国外では使用できません。また、アフターサービスもできません。

● 長時間ご使用にならないとき

- 安全のために電源プラグをコンセントから抜いてください。
- 水のかかる場所や、湿気の多いところには保管しないでください。
- 幼児が遊ぶ場所に保管しないでください。
- 製品に直射日光があたる場所には保管しないでください。

● 破棄について

製品の廃棄は専門業者に依頼してください。

便利メモ	お買上げ販売店名
	電話番号

三菱電機株式会社
三菱電機冷熱応用システム株式会社
〒640-8686 和歌山市手平6丁目5番66号（三菱電機（株）冷熱システム製作所（内））

ES79D373H01