三菱電機冷熱応用システム株式会社	三菱リーチインタイプクーラー BC-DH33REH-WN	仕 様 表

仕　様

形名			BC-DH33REH-WN			
用途			コカ・コーラ商品用			
庫内温度			コールド：5±3℃ 、 ホット：55±5℃			
外形寸法（高さ×巾×奥行）			1900×960×690 ㎜			
キャビネット	外装		表面処理鋼板焼付塗装及び亜鉛メッキ鋼板			
	内装		表面処理鋼板焼付塗装			
	冷却室		表面処理鋼板焼付塗装			
	断熱材		ウレタン注入発泡			
	扉		ヒータ入り2重ガラス			
	キャスター		ナイロン車輪径φ50自在キャスター			
	照明灯		蛍光灯（昼光色） 40W×1、32W×1、15W×2			
冷凍装置	圧縮機		全密閉形レシプロ式 500W			
	冷却器		クロスフィン（強制通風式）			
	凝縮器		クロスフィン（強制通風式）			
	冷媒制御		キャピラリ方式			
	冷媒	種類	R744（CO_2）			
		充填量	390 g			
電気容量 50/60Hz	運転パターン		オールコールド		ホット＆コールド	
	単相100V	照明	127 W	2.19 A	127 W	2.19 A
		防露ヒータ	26 W	0.26 A	26 W	0.26 A
		ガラスヒータ	97 W	0.97 A	－ W	－ A
		加温ヒータ	－ W	－ A	400 W	4.00 A
		凝縮器用送風機	23 / 30 W	0.27 / 0.31 A	23 / 30 W	0.27 / 0.31 A
		庫内用送風機	46 / 60 W	0.54 / 0.61 A	46 / 60 W	0.54 / 0.61 A
		圧縮機	467 / 505 W	5.1 / 5.1 A	467 / 505 W	5.1 / 5.1 A
		運転時合計	786 / 845 W	9.3 / 9.4 A	1089 / 1148 W	12.4 / 12.5 A
		除霜時合計	296 / 310 W	4.0 / 4.0 A	599 / 613 W	7.0 / 7.1 A
区分名 ※1			1C			
年間消費電力量			4808 kWh/年			
省エネ基準達成率			31 %			
除霜方式			オフサイクル方式			
庫内温度制御			マイコン制御			
展示面積			1.68 ㎡			
冷却内容積			528 L			
定格内容積			343 L			
標準装備			ドレン強制蒸発装置、漏電遮断器、スライド棚（ホット室）、アジャストボルト			
付属品			受け金具、棚、スノコ、アース線、ホット・コールド表示、 スペンサリアンスプリクトステッカー			
電源コード			15A 3m（2極）			
製品質量			174 kg			
オプション			－			

※1　区分名は、経済産業省告示第三十号（2017年(平成29年)2月24日）「ショーケースのエネルギー消費性能の向上に関するエネルギー消費機器等製造事業所等の判断の基準等」に示された区分名による。

ご注意事項

1. 周囲条件：温度32.2℃、湿度65%、風速0.2m/s以下。
2. ホット＆コールド運転時、ガラスヒータはOFFになります。
3. 仕様向上の為、一部仕様変更することがありますのでご了承ください。

2019-03-05

K.J								
K.H	仕様図番	R385748		発効日	2019-02-05	図番	R485748	副番 A
O.A								

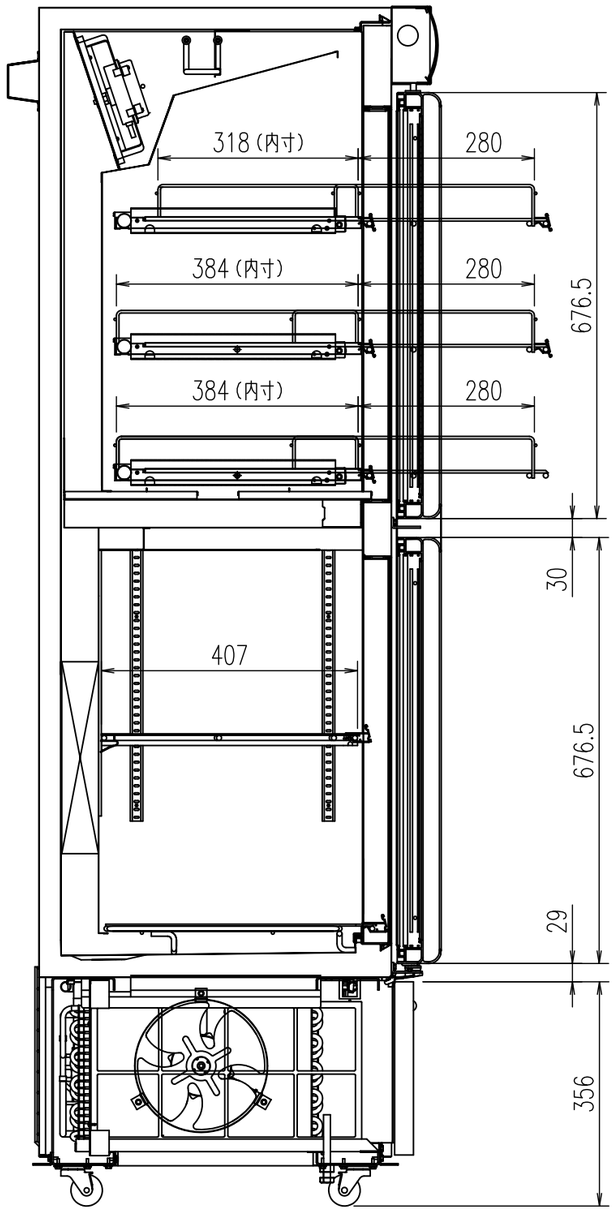

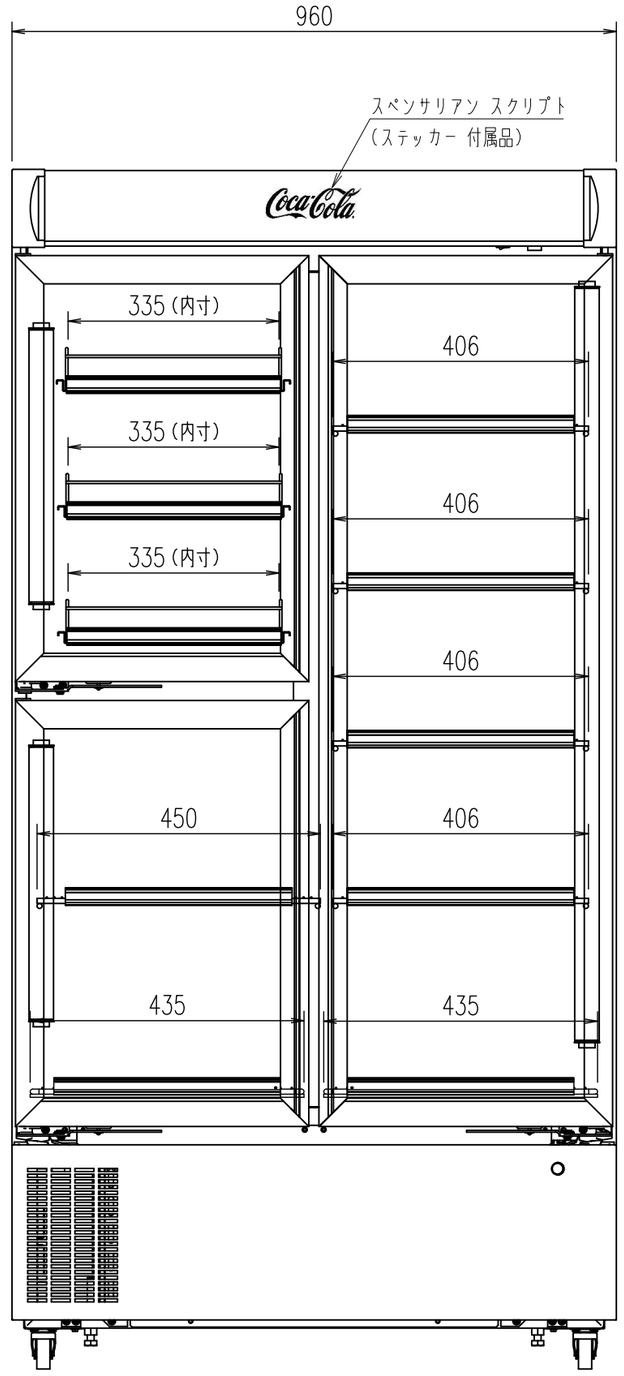

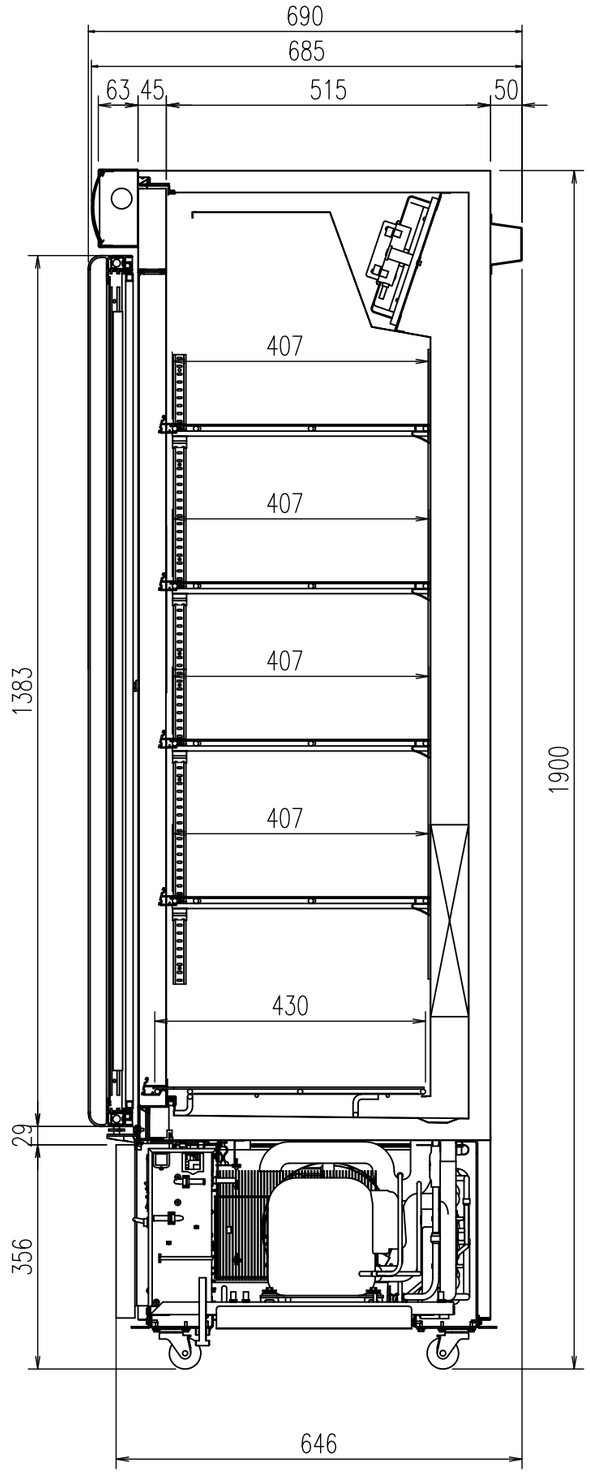

(S=1/10)

K.J	三菱電機冷熱応用システム株式会社	三菱リーチインタイプクーラー BC-DH33REH-WN	図番	R385748		仕様表 図番	R485748		発行日	2019-02-05	図番	R385748	副番
K.H													
A.0													