BFS-100SA

■外形図

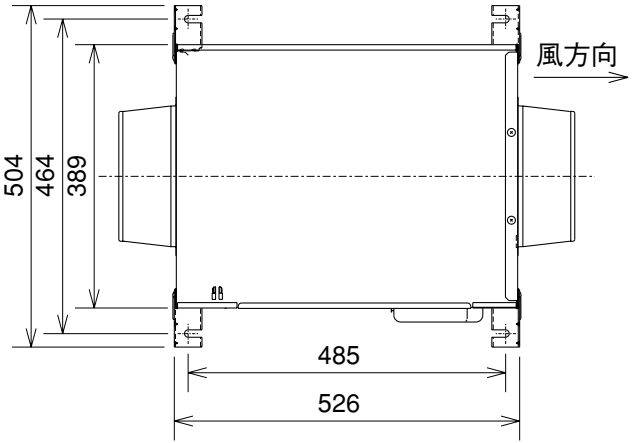

■天吊金具詳細図

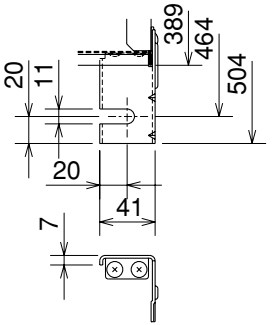

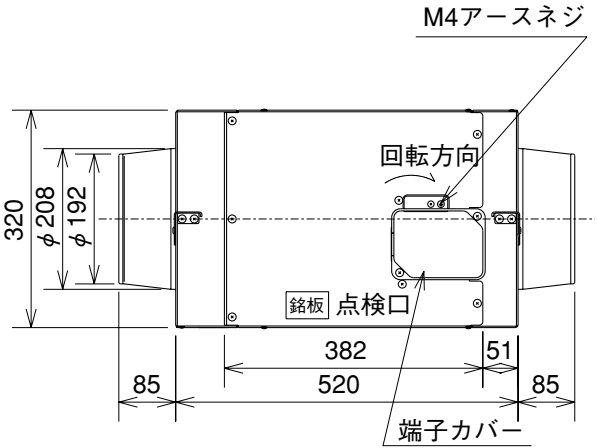

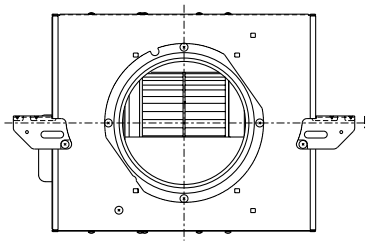

※外観は機種により多少異なります。

（単位mm）