BFS-150TUA

■天吊金具詳細図

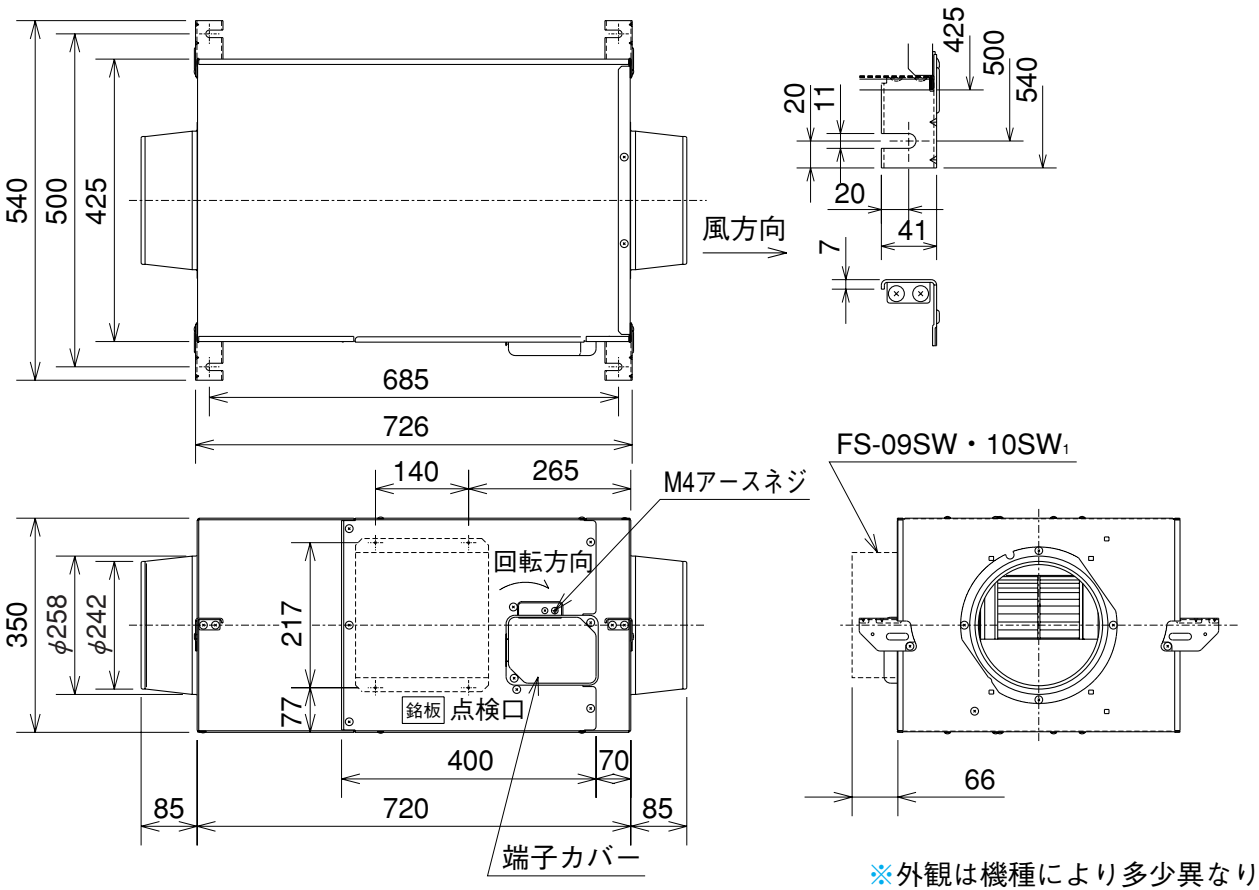

※外観は機種により多少異なります。

（単位mm）