BFS-50SX

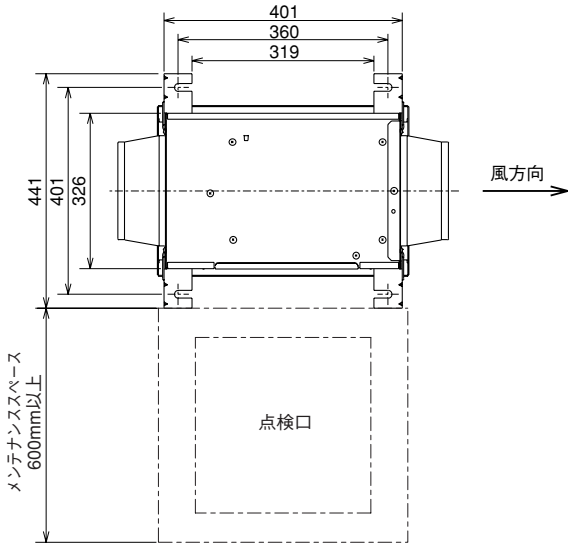

■天吊金具詳細図

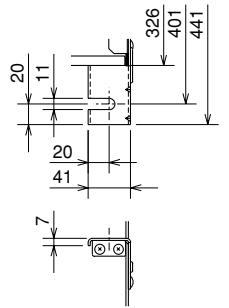

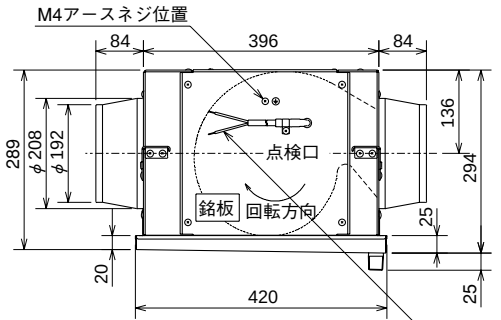

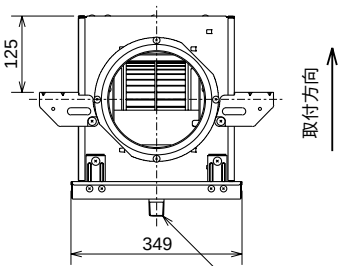

電源コード　有効長1m
特殊耐熱ビニールキャブタイヤケーブル
2芯×0.75mm²

ドレン抜き（キャップ付）
呼び径　13用

※外観は機種により多少異なります。

（単位mm）