E-50S4

マンセルNo.0.7Y8.6/1

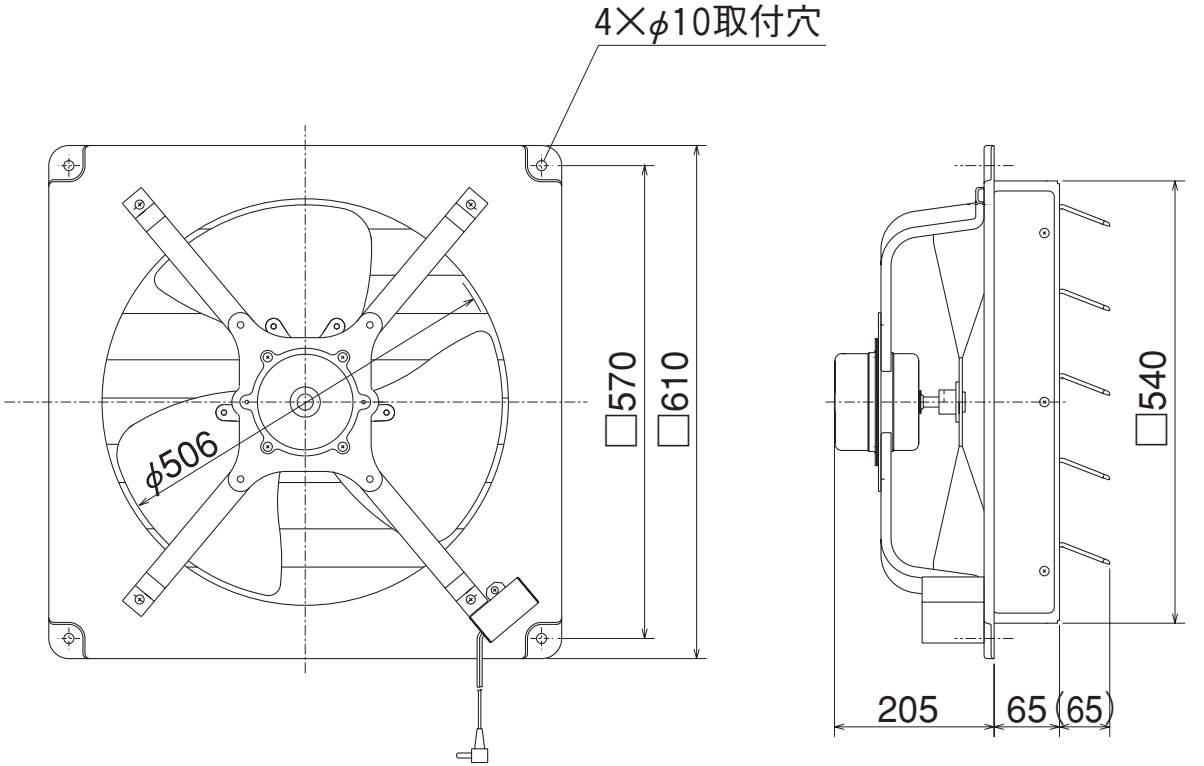

（単位mm）