EF-40DRA

※外観は機種により多少異なります。

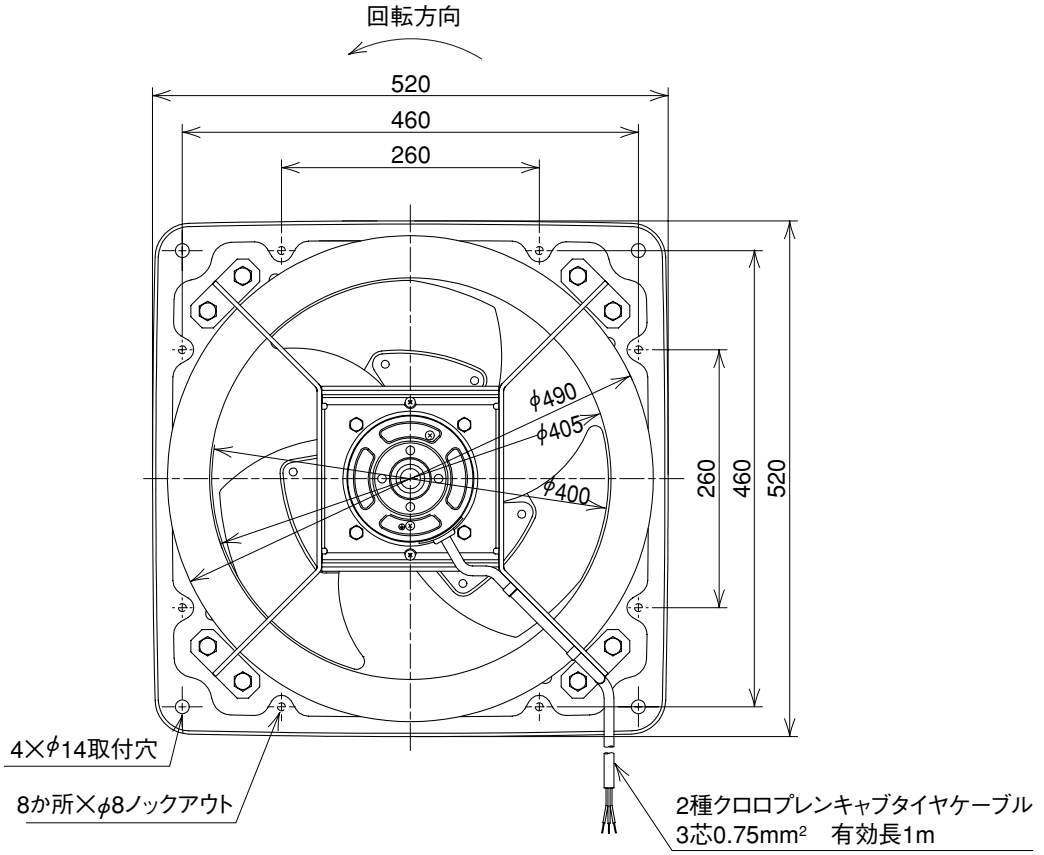

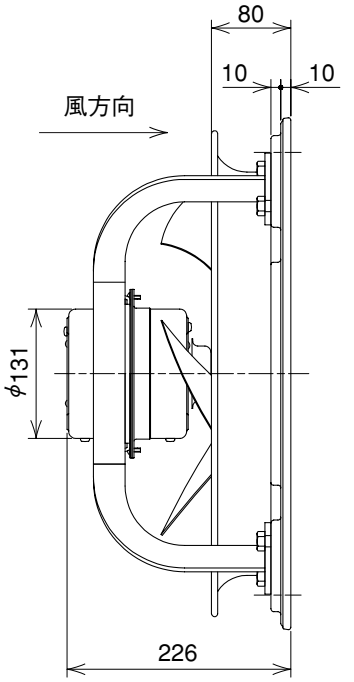

（単位mm）