●外形図 JT-MC107E

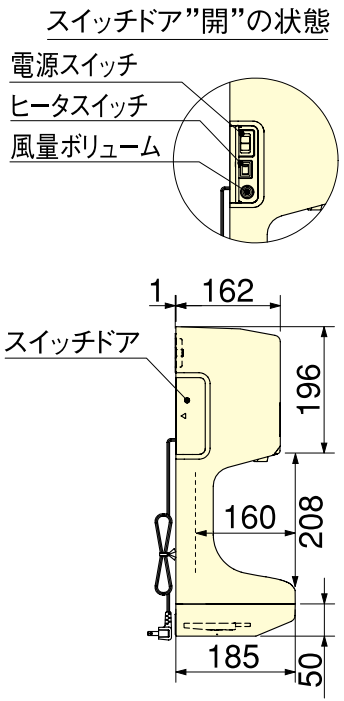

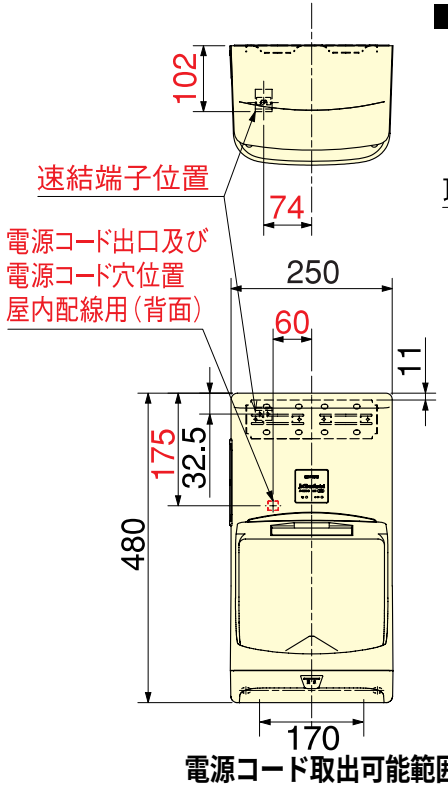

電源コード取出可能範囲

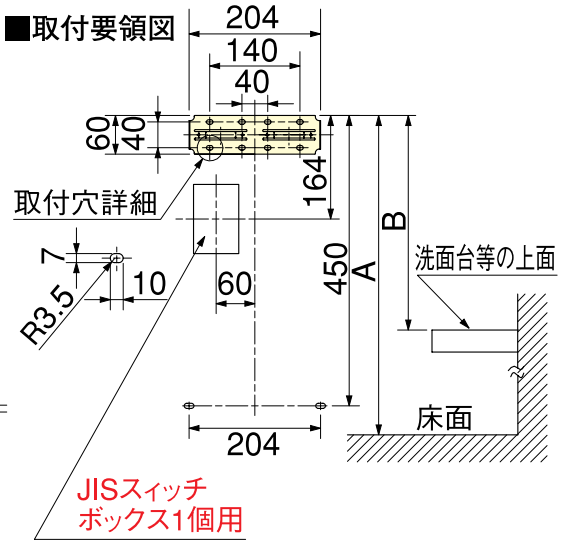

■取付時A、B寸法推奨値

製品下部の空間		A	B
何もない場合	男性	1240	−
	女性	1140	−
洗面台等がある場合	−	−	570

（単位mm）