LGH-50RS4

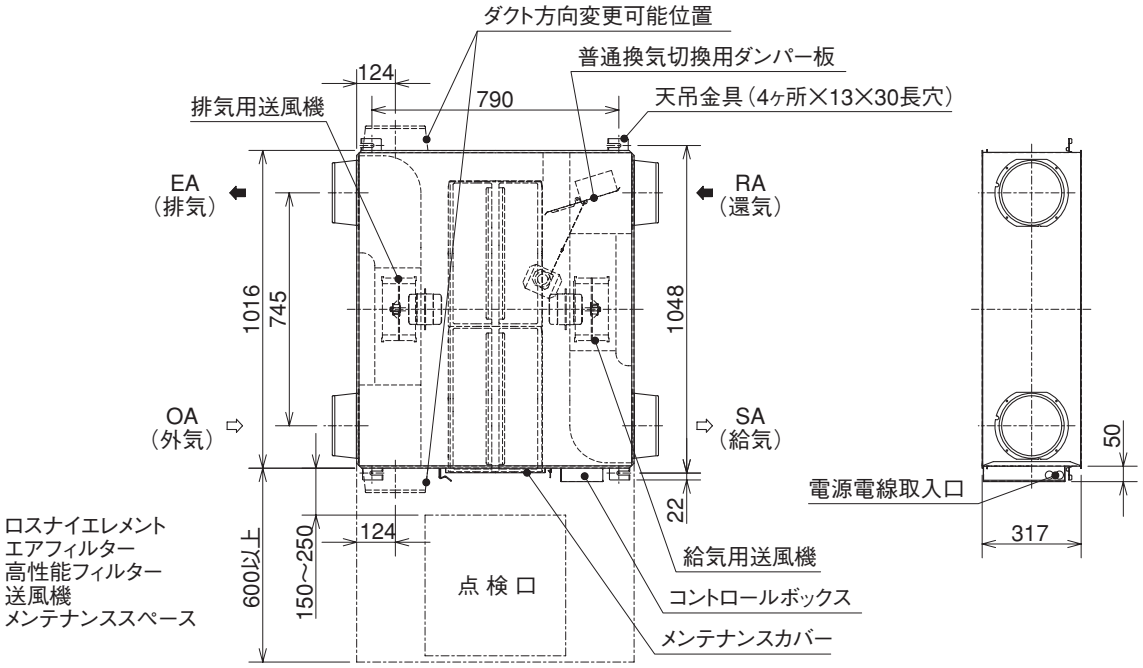

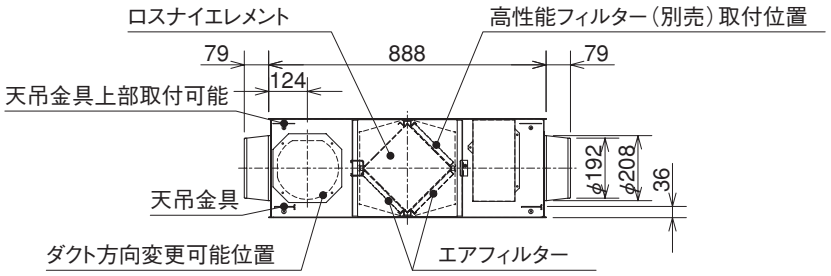

ダクト径
φ200

（単位mm）