P-30CVS4

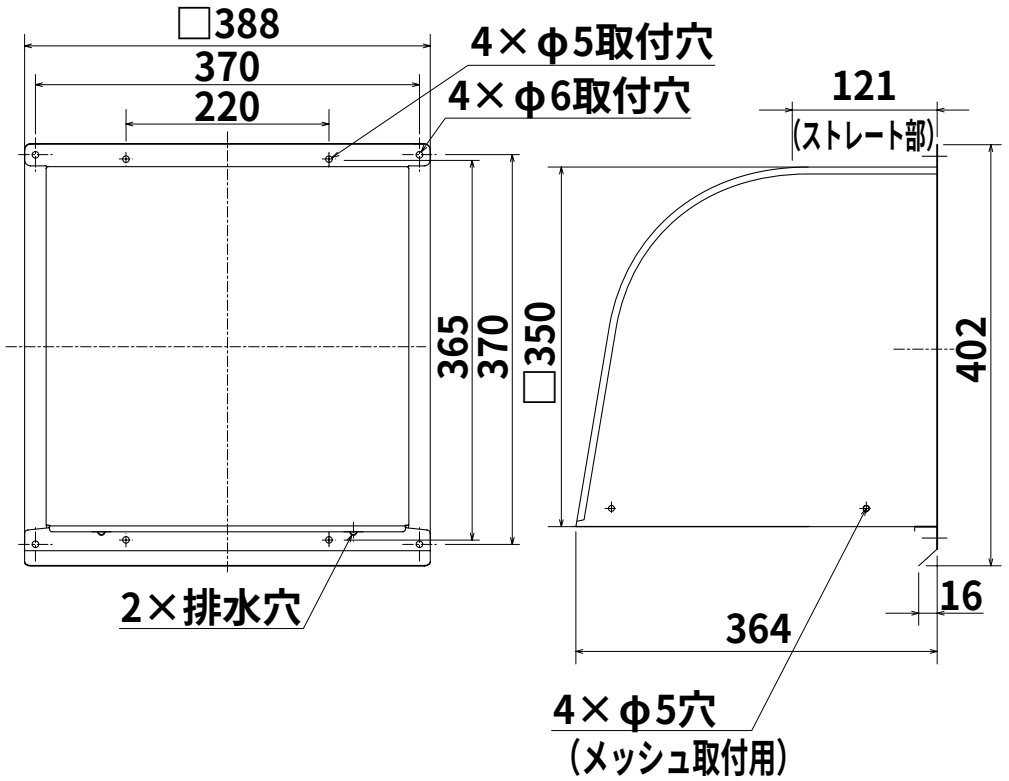

(単位mm)