PS-30QAX

※外観は機種により多少異なります。

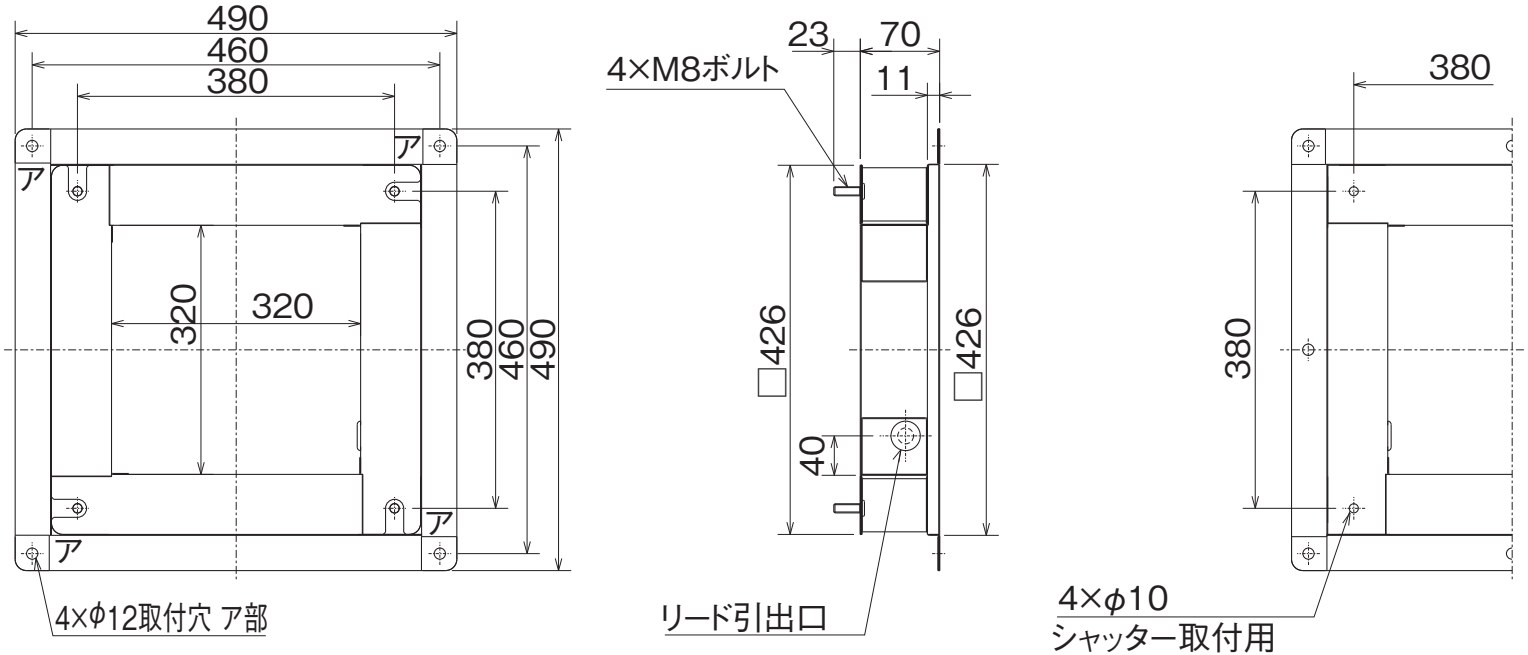

※材質:ステンレス…SUS304
※色調:ステンレス地金色

（単位mm）