SHW-30TA

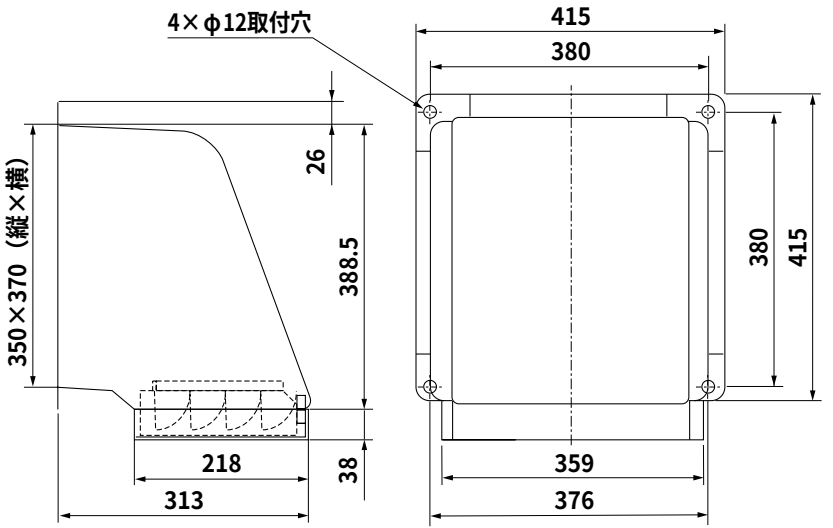

※色調：マンセル7.65Y7.6/0.7（近似色）
シャッターブレードはアルミ地金色
※防鳥網は20mm×8mm（エキスパンドメタル使用）です。
●材質　鋼板タイプ…SGC　　※防鳥網…SUS304
※シャッターブレード…アルミ板

（単位mm）