V-08QLF

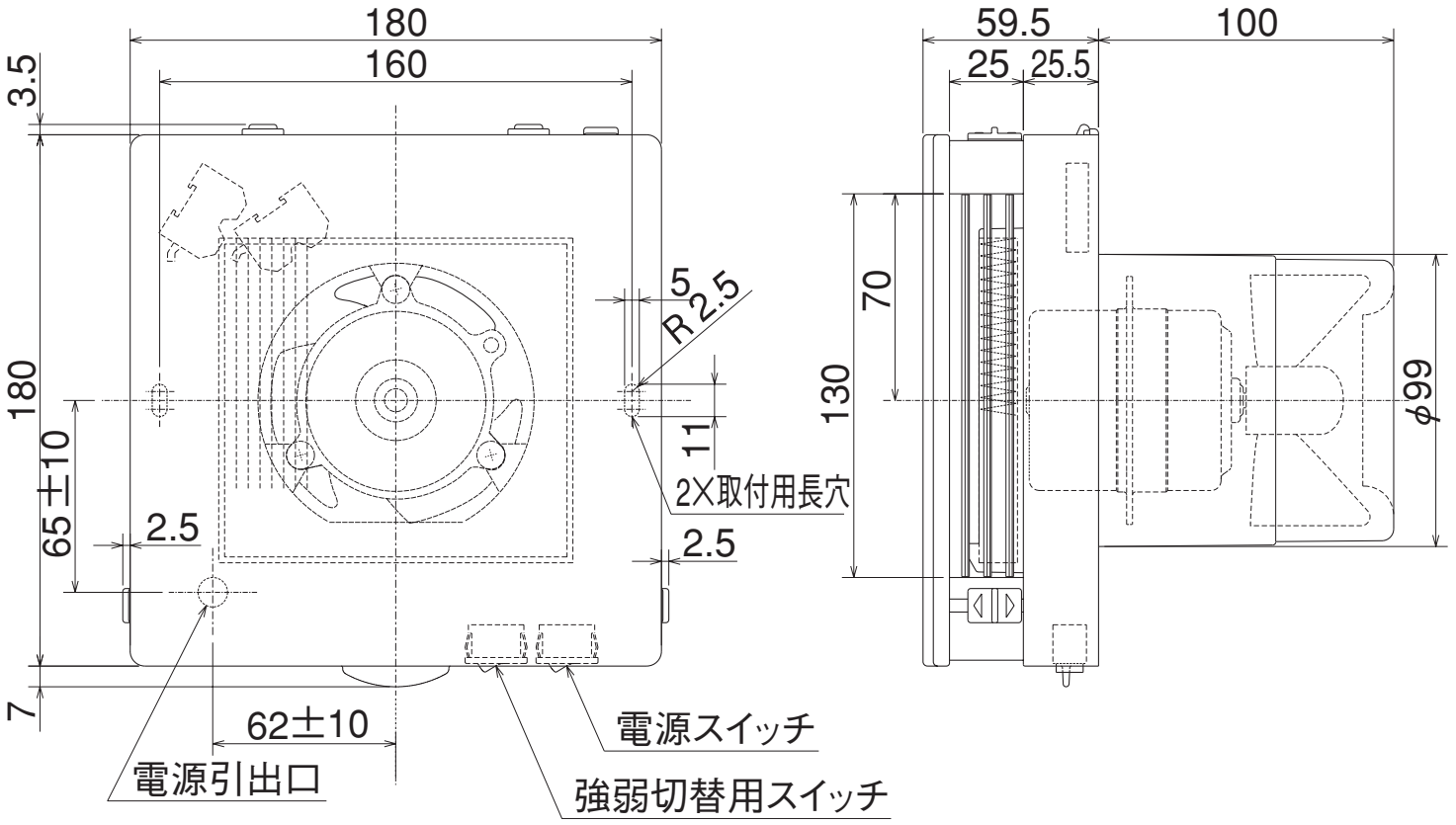
180
160
3.5
180
65±10
2.5
7
62±10
電源引出口
5
R2.5
11
2X取付用長穴
2.5
電源スイッチ
強弱切替用スイッチ
59.5
25
25.5
100
70
130
φ99

（単位mm）