V-180SZ4

■外形図

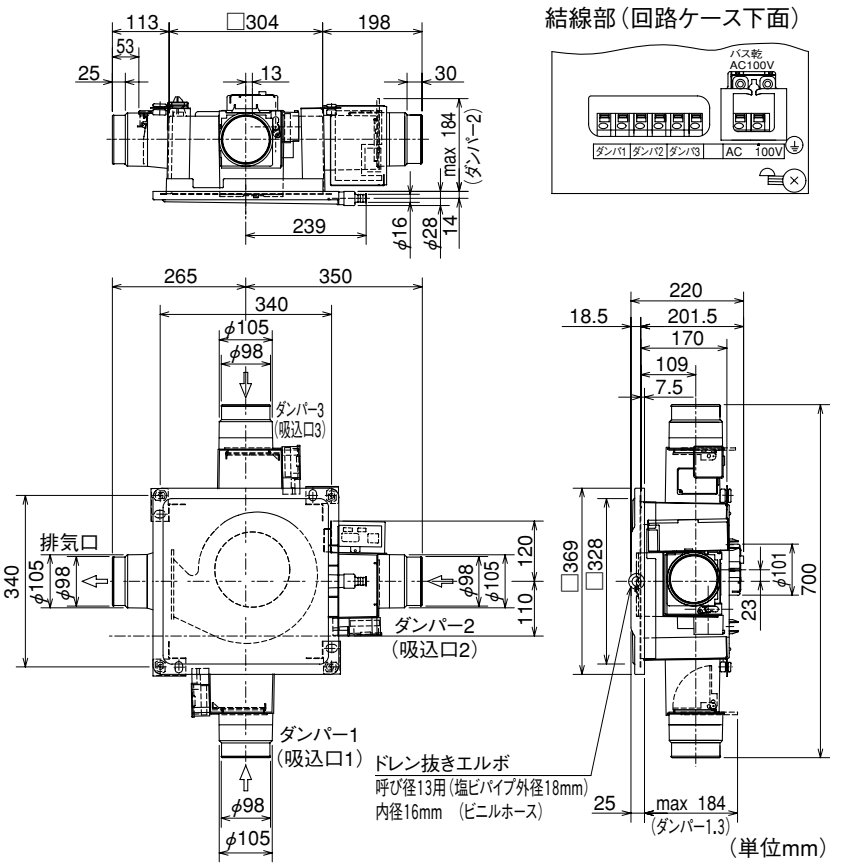
113
□304
198
53
25
13
30
184
max
(ダンパー2)
239
φ16
φ28
14
265
350
340
φ105
φ98
ダンパー3
(吸込口3)
排気口
340
φ105
φ98
φ98
φ105
120
110
ダンパー2
(吸込口2)
ダンパー1
(吸込口1)
φ98
φ105
ドレン抜きエルボ
呼び径13用(塩ビパイプ外径18mm)
内径16mm (ビニルホース)
25
max 184
(ダンパー1.3)
18.5
220
201.5
170
109
7.5
□369
□328
φ101
700
23
(単位mm)
結線部(回路ケース下面)
バス乾
AC100V
ダンパ1
ダンパ2
ダンパ3
AC 100V