V-180SZU4-N

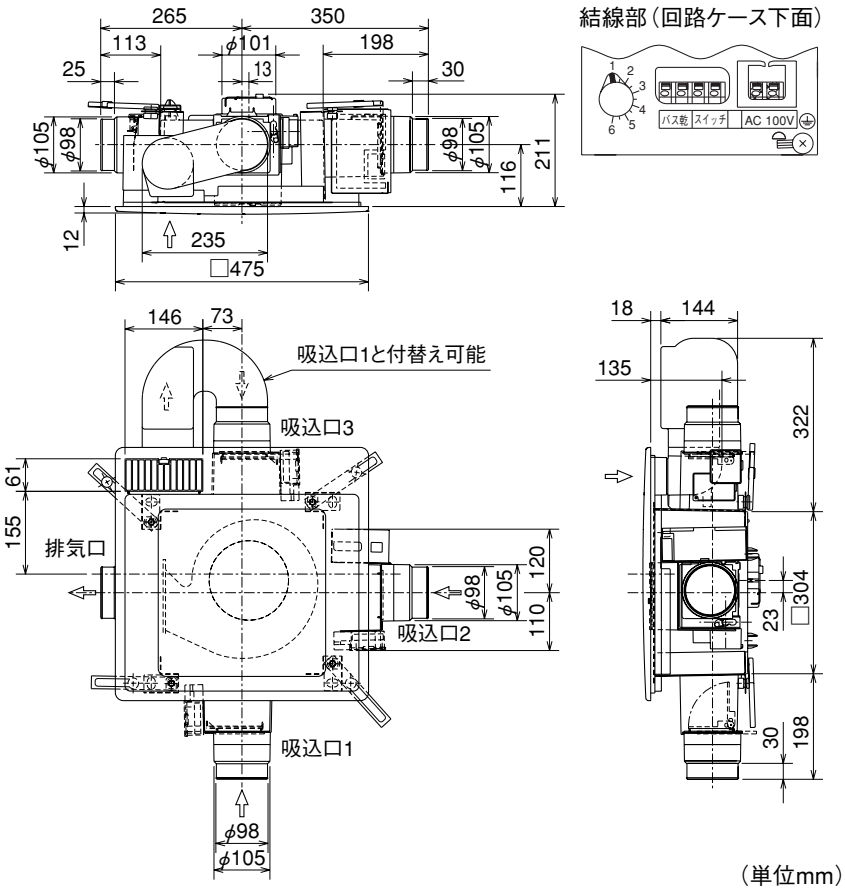

（単位mm）