V-20PFK

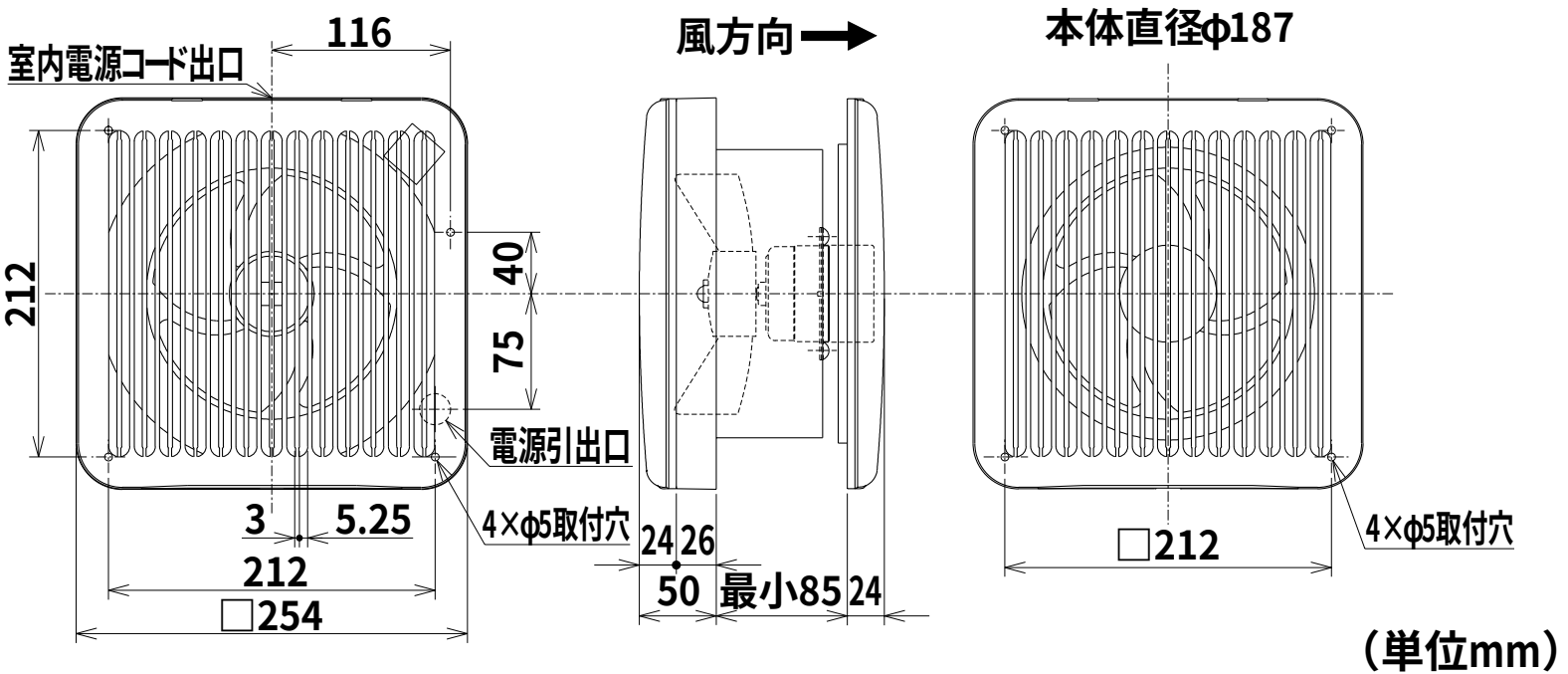
116
室内電源コード出口
212
40
75
電源引出口
3
5.25
4×φ5取付穴
212
□254
風方向
24
26
50
最小85
24
本体直径φ187
□212
4×φ5取付穴
（単位mm）