V-23ZK3-H

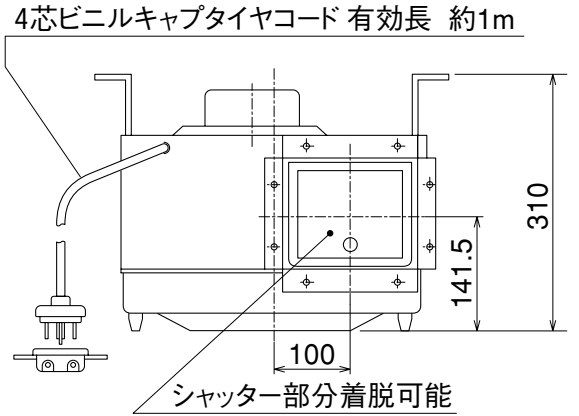

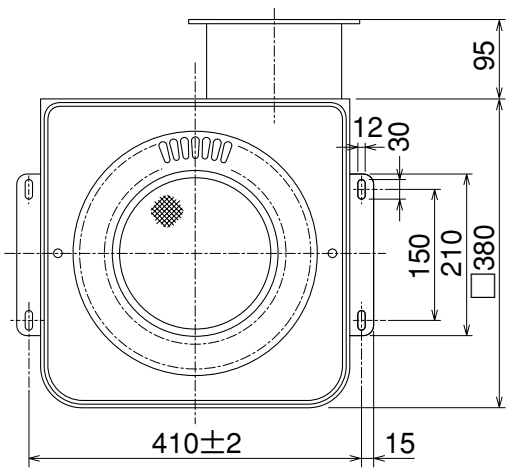

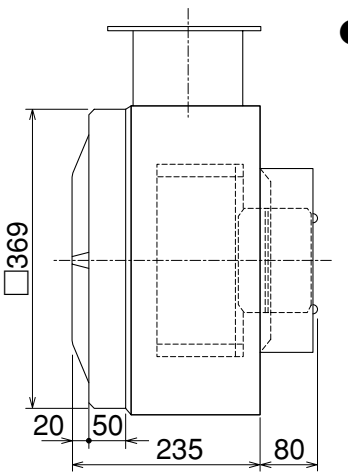

● パイプ接続A（鋼板）

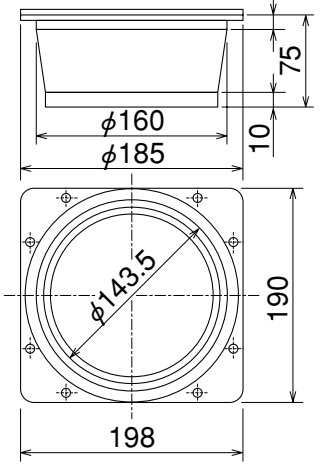

● パイプ接続

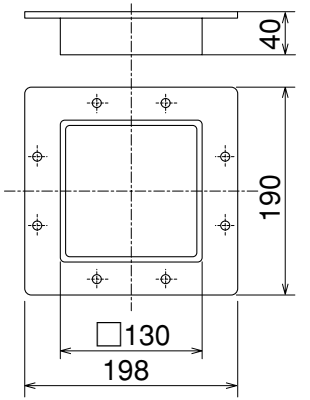

（単位mm）