V-23ZMK

■外形図

■モーターメンテナンス方向　下面の場合
取付要領図（4点吊り）

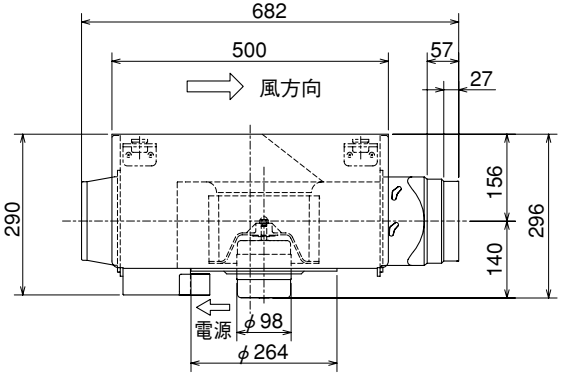

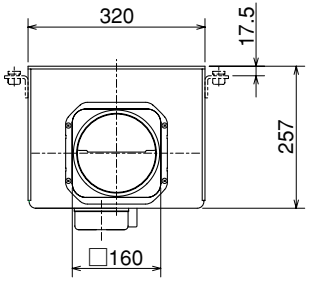

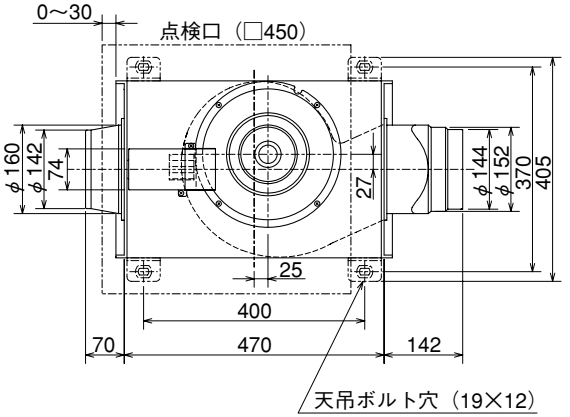

■モーターメンテナンス方向　側面の場合
取付要領図（4点吊り）
※下図において天地が逆でも取付可能
（破線指示部）

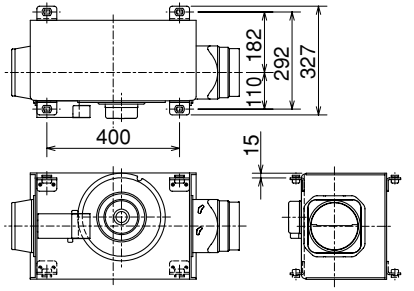

（単位mm）