■モーターメンテナンス方向下面の場合取付位置（4点吊り）

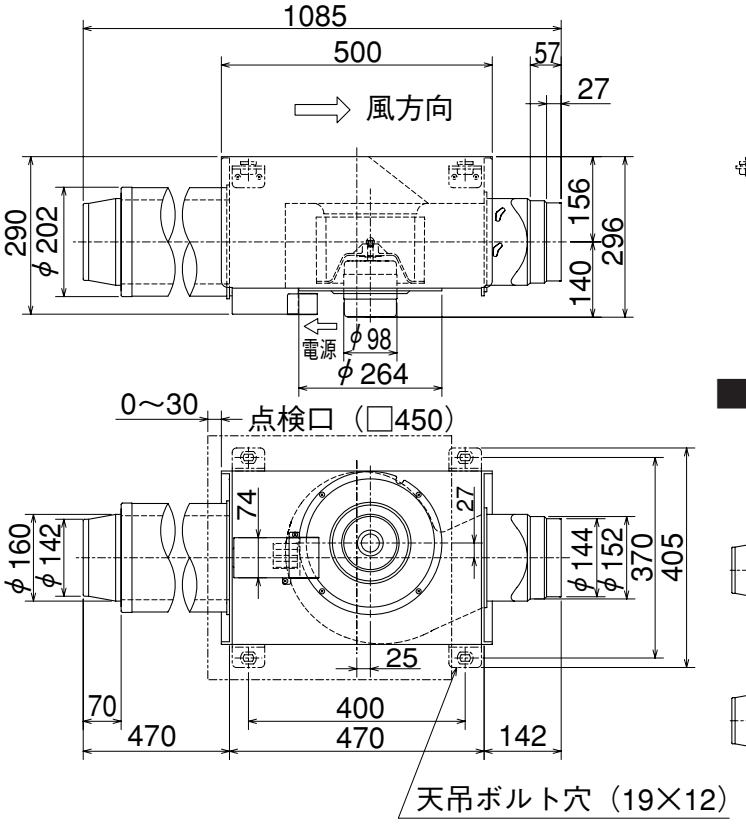

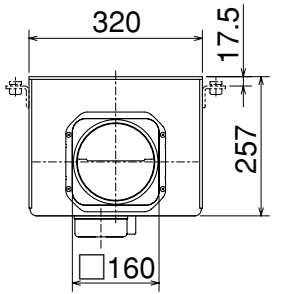

■モーターメンテナンス方向　側面の場合
取付位置（4点吊り）
※下図において天地が逆でも取付可能（破線指示部）

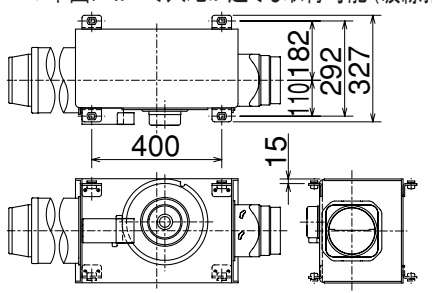

（単位mm）