VD-15ZXP6-Z

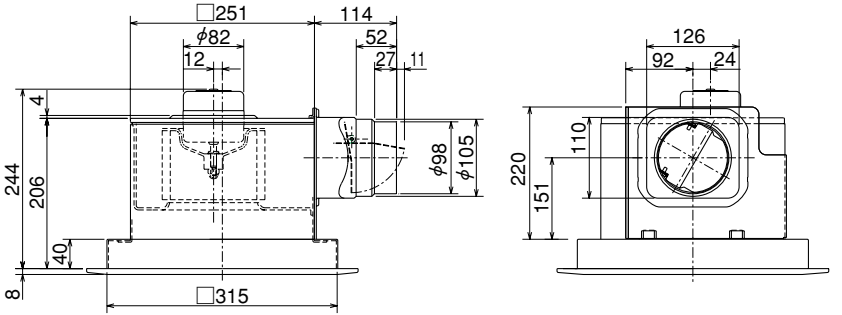

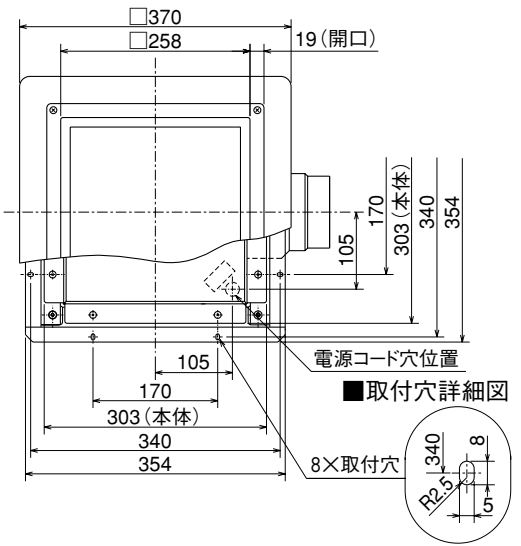

■天吊金具（同梱）
取付位置（2点吊り）

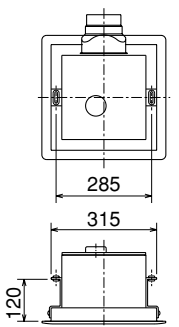

※パネル色調はマンセルNo.6.28Y8.63/0.65（近似色）

（単位mm）