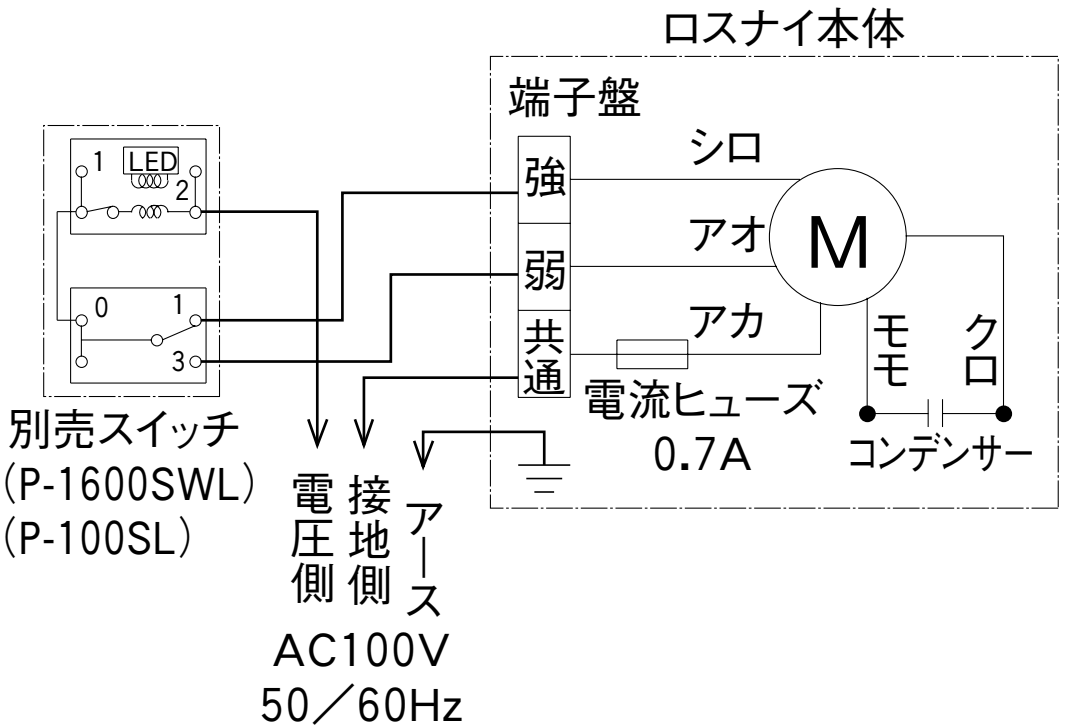

※太線部分の結線はお客様にて施工してください。
※複数台運転はできません。