MITSUBISHI ELECTRIC

三菱電機パッケージエアコン別売部品 高湿度対応キット PAC-SK78HK 据付工事説明書

お願い

・本キットの取付けは、室内ユニット据付け前に行ってください。室内ユニット据付け後の取付けは、難作業となります。
・本キットは、直付方式加湿器、多機能ケースメントとの組合せには対応していません。

安全のために必ず守ること

●据付工事は、この「安全のために必ず守ること」をよくお読みのうえ、確実に行ってください。
●ここに示した注意事項は、安全に関する重大な内容を記載していますので、必ず守ってください。
●誤った取扱いをしたときに生じる危険とその程度を、次の表示で区分して説明しています。

⚠警告	誤った取扱いをしたときに、死亡や重傷などに結びつく可能性があるもの。
⚠注意	誤った取扱いをしたときに、軽傷又は家屋・家財などの損害に結びつくもの。

●据付工事完了後、試運転を行い異常がないことを確認してください。
この据付工事説明書は、お客様で保管していただくように依頼してください。
また、お使いになる方が代わる場合は、新しくお使いになる方にお渡しいただくように依頼してください。

⚠警告

ポリ袋は幼児の手の届くところに置かない。
●頭からかぶるなどしたときに口や鼻をふさぎ窒息する原因になります。

据付けは、販売店又は専門業者に依頼する。
●お客様ご自身で据付工事をされ不備があると、水漏れや感電・火災などの原因になります。

改造は、絶対にしない。
●修理は、お買上げの販売店にご相談ください。改造したり修理に不備があると水漏れや感電・火災などの原因になります。

据付工事は、この据付工事説明書に従って確実に行う。
●据付工事に不備があると、水漏れや感電・火災などの原因になります。

据付(移設)・電気工事をする前に ⚠注意

次の場所への据付けは、避ける。
・可燃性ガスの漏れるおそれがあるところ
・硫黄系ガス・塩素系ガス・酸・アルカリなど、機器に影響する物質の発生するところ
・機械油を使用するところ
・車両・船舶など移動するものへの設置
・積雪の多いところ
・高周波を発生する機械を使用するところ
・化粧品・特殊なスプレーを頻繁に使用するところ
・海浜地区など塩分の多いところ

●性能を著しく低下させたり、部品が破損したりする原因になります。

お客様ご自身で塗装はしない。
●性能を著しく低下させたり、部品破損などの原因になります。
塗装は、お買上げの販売店にご相談ください。

1. 部品の確認

(この箱の中には本据付工事説明書の他に下記部品が同梱されています。(各部品の形状は、断熱材側(のり面の反対側)から見た形状です。))

品名	①冷媒配管部用断熱材	②冷媒配管部用断熱材	③冷媒配管部用断熱材	④冷媒配管部用断熱材	⑤吊り金具用断熱材(冷媒配管部)	⑥室内ユニット側面用断熱材	⑦室内ユニット側面用断熱材
個数	1	1	1	1	1	1	1
形状	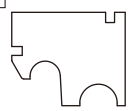	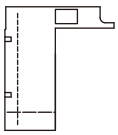				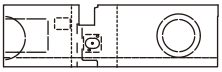	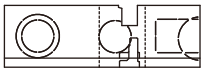

品名	⑧室内ユニット側面用断熱材	⑨吊り金具用断熱材(ユニット側面部)	⑩吊り金具用断熱材(ユニット側面部)	⑪室内ユニット天面用断熱材	⑫室内ユニット天面用断熱材	⑬予備 サイズ:t5×300×300
個数	1	2	1	1	1	1
形状	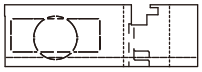				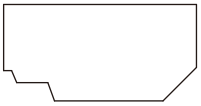	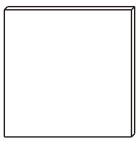

品名	⑭コーナーパネル用断熱材	⑮コーナーパネル用断熱材	⑯上吊り金具用断熱材	⑱上吊り金具用断熱材		⑲上吊り金具用断熱材		⑳上吊り金具用断熱材	㉒上吊り金具用断熱材	㉓上吊り金具用断熱材	㉔上吊り金具用断熱材
個数	4	4	2	2 大箱用	2 小箱用	1 大箱用	1 小箱用	2	2	1	1
形状				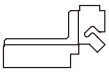		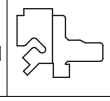			

※コーナーパネル用断熱材⑭,⑮及び化粧パネル用断熱材㉖,㉗は、小袋にまとめて入っています。
※別売部品 上吊り金具ご使用時の断熱材⑯～㉔は、小袋にまとめて入っています。(⑰㉑は除く)

㉕ドレンパン配線取入口用断熱材	㉖化粧パネル用断熱材	㉗化粧パネル用断熱材
1	4	4
		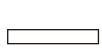

お　願　い

・各断熱材は、本据付説明書のとおりに取り付けてください。取付けに不備があると、露つき・露たれの原因になります。
・各断熱材は、のり付品です。取り付けるとはがれないため、取付位置をよく確認したうえで取り付けてください。
・取付けの際にすき間・破れなどが発生した場合は、予備⑬を任意の大きさに切り、取り付けてください。
すき間・破れがあると露つき・露たれの原因になります。

2. 高湿度対応キット取付け前の準備

別売部品『上吊り金具』と併用される場合は、5ページの『9.高湿度対応キット取付け前の準備（別売部品 上吊り金具ご使用の場合）』から先をご覧ください。

●室内ユニット小箱タイプに取付けの場合は、断熱材②～④,⑥～⑧を切断し使用してください。
※各断熱材の切断部分は下図の網掛け部分です。切断位置にスリットが入っていますので、ハサミなどで切断してください。
（切断部分は使用しませんので、不要です。）

冷媒配管部用断熱材②

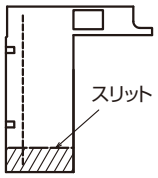

冷媒配管部用断熱材③

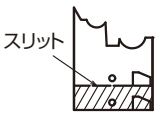

冷媒配管部用断熱材④

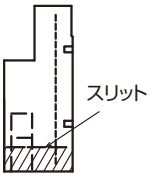

室内ユニット側面用断熱材⑥

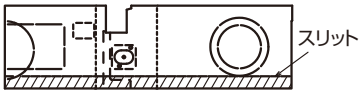

室内ユニット側面用断熱材⑦

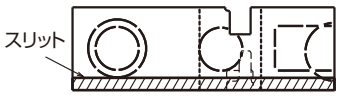

室内ユニット側面用断熱材⑧

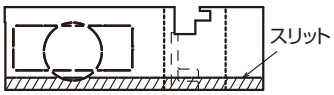

3. 冷媒配管部への取付け

●冷媒配管部に断熱材①～⑤を取り付けます。
※断熱材①→②→③→④→⑤の順に、形状に合わせ取り付けてください。
※取付け前に取付位置･形状を必ず確認してください。
※取り付けにくい場合は任意の位置で切断し、取り付けてください。
※各断熱材は、すき間が無いように取り付けてください。
※取付けの際にすき間･破れなどが発生した場合は、予備⑬を任意の大きさに切り、取り付けてください。

冷媒配管部用断熱材①の取付け

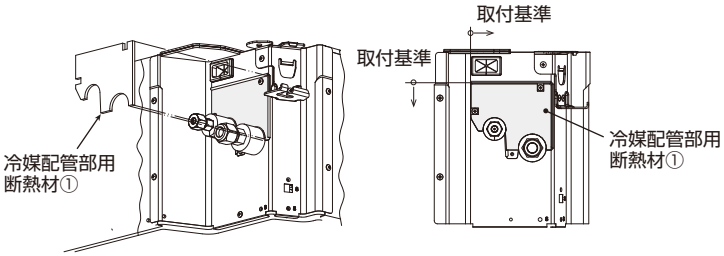

冷媒配管部用断熱材②の取付け

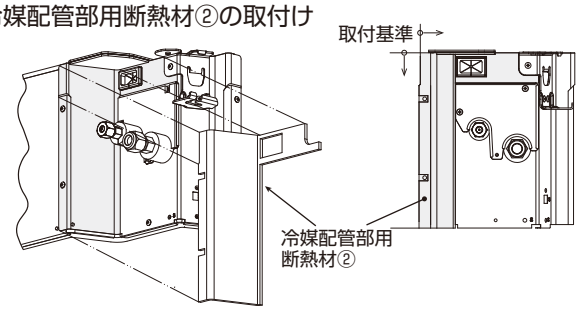

冷媒配管部用断熱材③の取付け

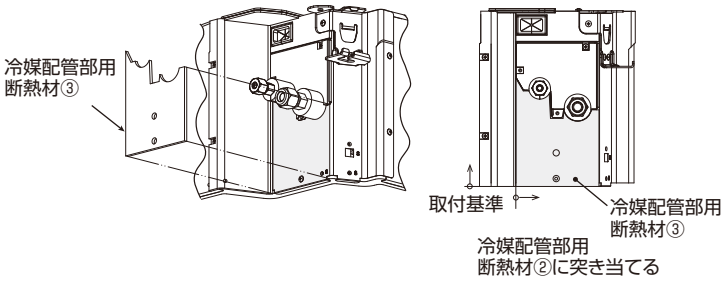

冷媒配管部用断熱材④の取付け

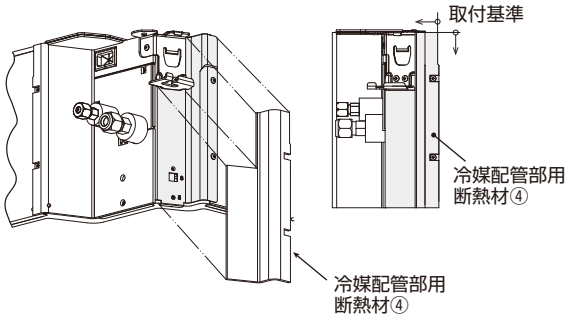

吊り金具用断熱材⑤の取付け

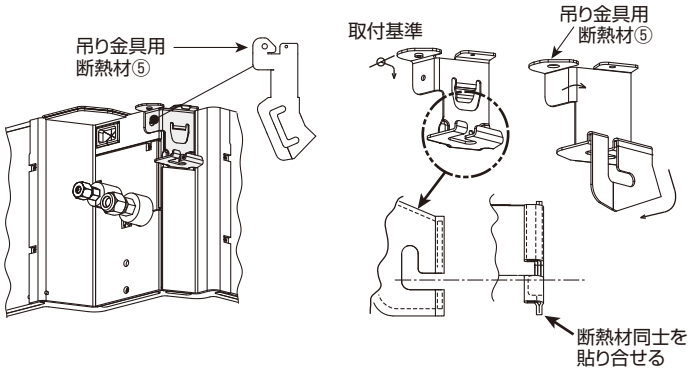

4. 室内ユニット側面への取付け

●室内ユニット側面に断熱材⑥～⑩を取り付けます。
※断熱材⑥→⑦→⑧の順に、形状に合わせ取り付けてください。
※取付け前に取付位置･形状を必ず確認してください。
※取り付けにくい場合は任意の位置で切断し、取り付けてください。
※各断熱材は、すき間が無いように取り付けてください。
※取付けの際にすき間･破れなどが発生した場合は、予備⑬を任意の大きさに切り、取り付けてください。
※別売部品 外気取入れダクトフランジ･分ダクトフランジを取付けの場合、取付位置の断熱材をスリットに沿って切り取り、それぞれの据付工事説明書を参照し取り付けてください。（取付け後には、十分な断熱施工をしてください。）
※空気だまりが無いように、取り付けてください。

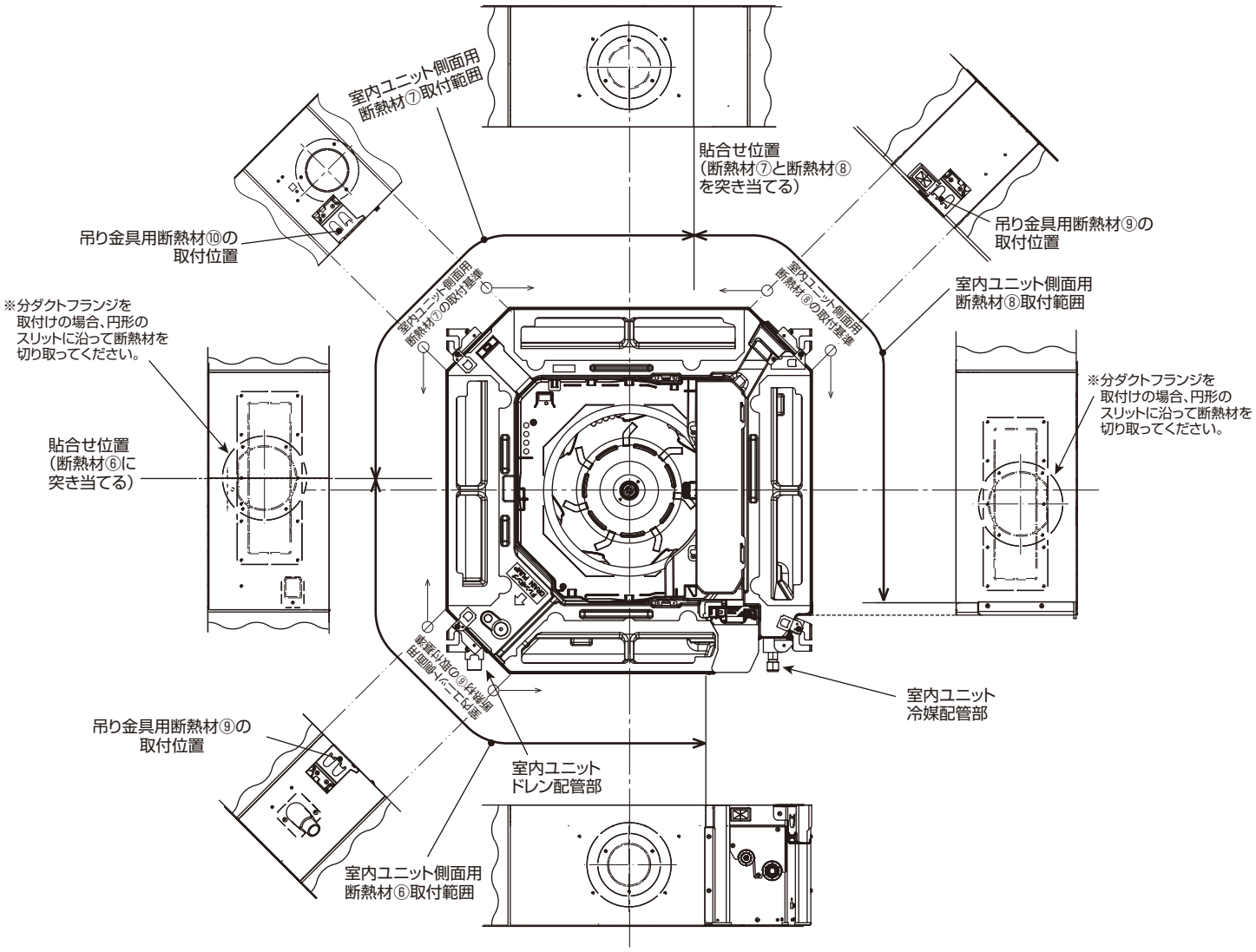

●室内ユニット側面の吊り金具に断熱材⑨,⑩を取り付けます。
※取付け前に取付位置･形状を必ず確認してください。
※吊り金具用断熱材⑨（2箇所）、吊り金具用断熱材⑩（1箇所）の取付方法は同じです。
※取り付けにくい場合は任意の位置で切断し、取り付けてください。
※取付けの際にすき間･破れなどが発生した場合は、予備⑬を任意の大きさに切り、取り付けてください。

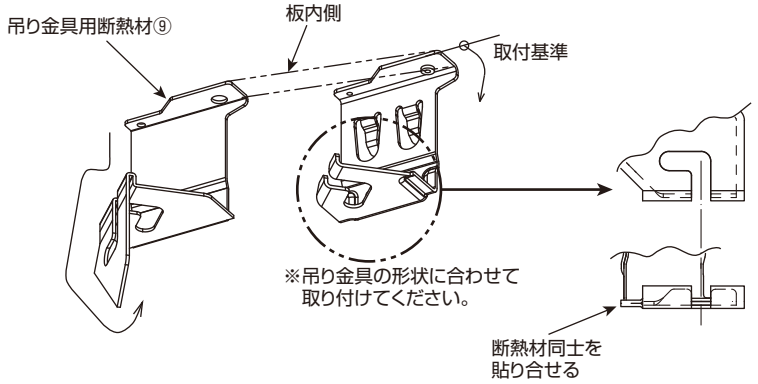

5. 室内ユニット天面への取付け

●室内ユニット天面に断熱材⑪,⑫を取り付けます。
※室内ユニット天面の形状に合わせ取り付けてください。
※取付け前に取付位置･形状を必ず確認してください。
※各断熱材は、すき間が無いように取り付けてください。
※取付けの際にすき間･破れなどが発生した場合は、予備⑬を任意の大きさに切り、取り付けてください。
※空気だまりが無いように、取り付けてください。

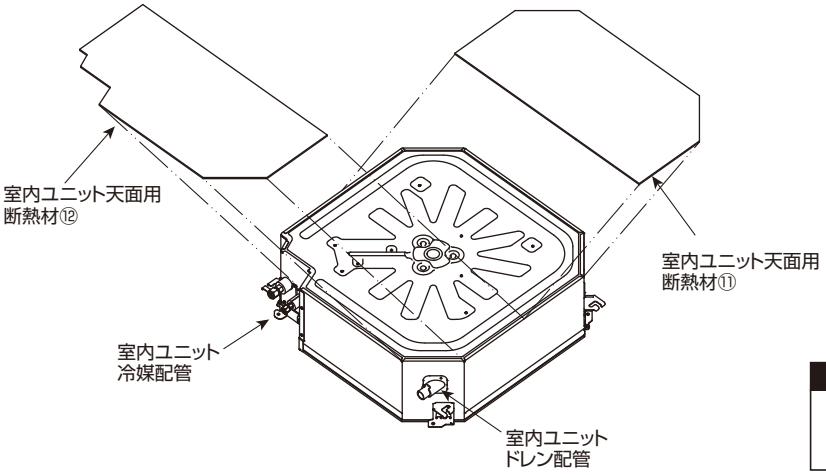

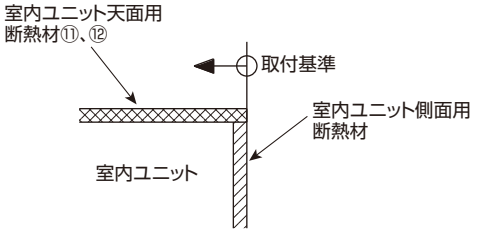

断面図

お　願　い

室内ユニット天面はネジの先端部分が出ているので、
取付けの際は十分注意し作業してください。

6. 室内ユニット内部への取付け

●室内ユニットのドレンパンの配線取入口へ断熱材㉕を取り付けます。
(1)現地配線用サービスパネルのストッパーを矢印(OPEN)の方向に動かし、
現地配線用サービスパネルを図示位置まで回転させる。
(2)断熱材㉕を取り付ける。
※取付け前に取付位置･形状を必ず確認してください。
(3)現地配線用サービスパネル及びストッパーを元どおりに取り付ける。
※ストッパーは、現地配線用サービスパネルの目印まで動かしてください。

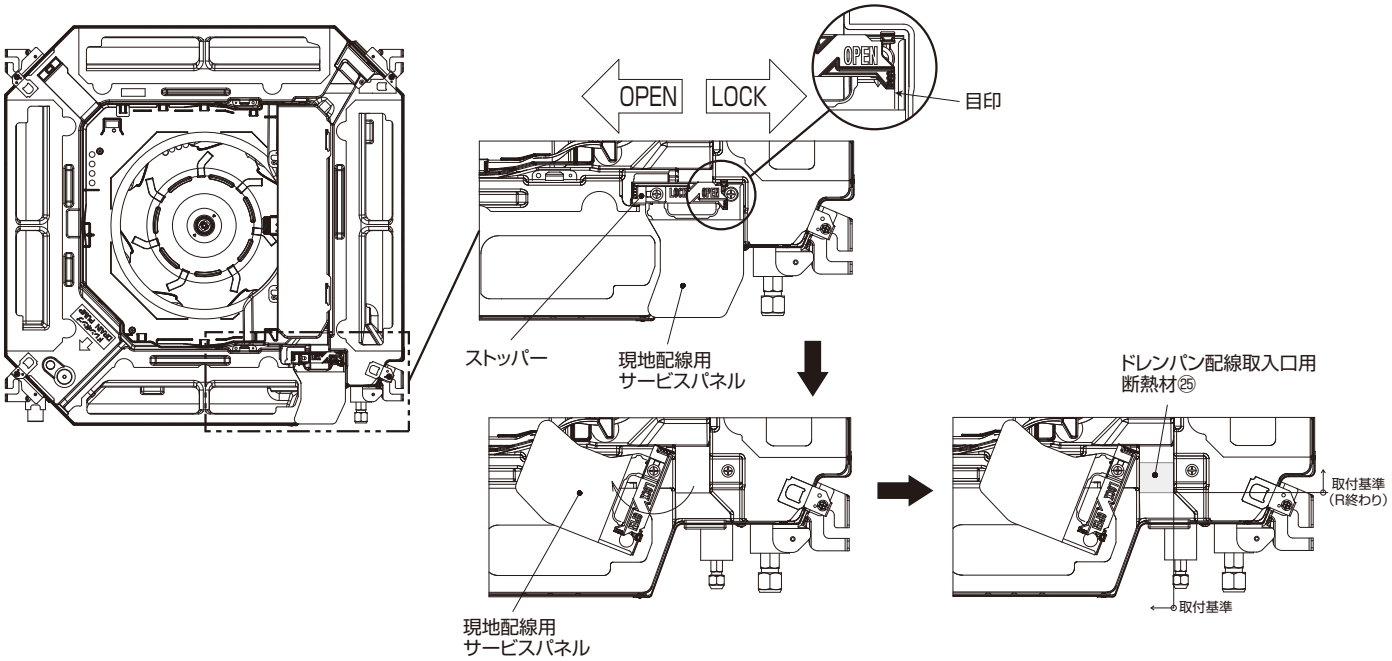

7. コーナーパネルへの取付け

●化粧パネルのコーナーパネル(4箇所)に断熱材⑭,⑮を取り付けます。
※室内ユニット据付けの際は、室内ユニットに付属の据付工事説明書を参照してください。
※化粧パネルの据付け･コーナーパネルのとりはずし方は、化粧パネルに付属の据付工事説明書を参照してください。
※取付け前に取付位置･形状を必ず確認してください。

裏面へつづく

7. コーナーパネルへの取付けのつづき

・コーナーパネル〈非意匠面側〉
※ムーブアイセンサーコーナーパネル、別売ワイヤレス受光部キット、無線通信キットの場合も同様

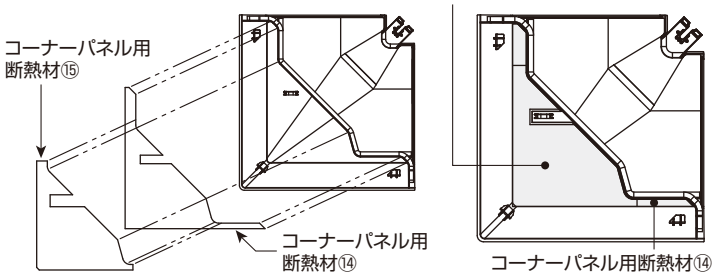

・コーナーパネル用断熱材⑭をコーナーパネルのリブに突き当てて取り付けてください。
その上にコーナーパネル用断熱材⑮を重ねて取り付けてください。

お　願　い

コーナーパネル用断熱材⑭,⑮は必ず化粧パネルのコーナーパネルに取り付けてください。
取付けに不備があると、露つき・露だれの原因になります。

室内ユニット据付状態図

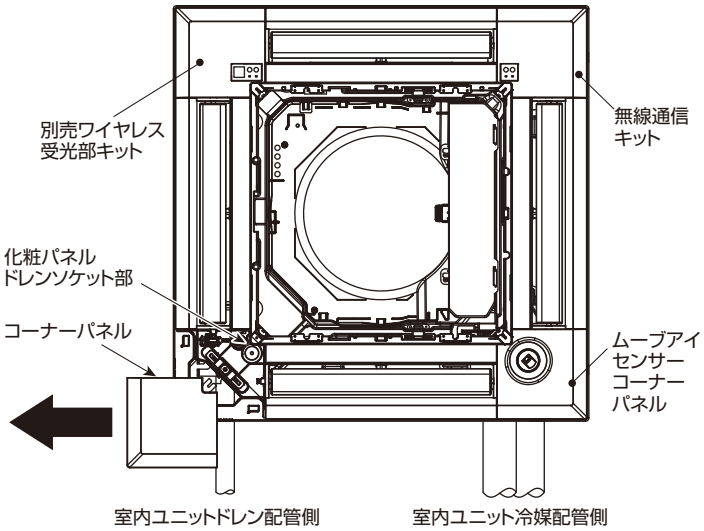

8. 化粧パネルへの取付け

●化粧パネルに断熱材㉖㉗を取り付けます。
※取付け前に取付位置・形状を必ず確認してください。

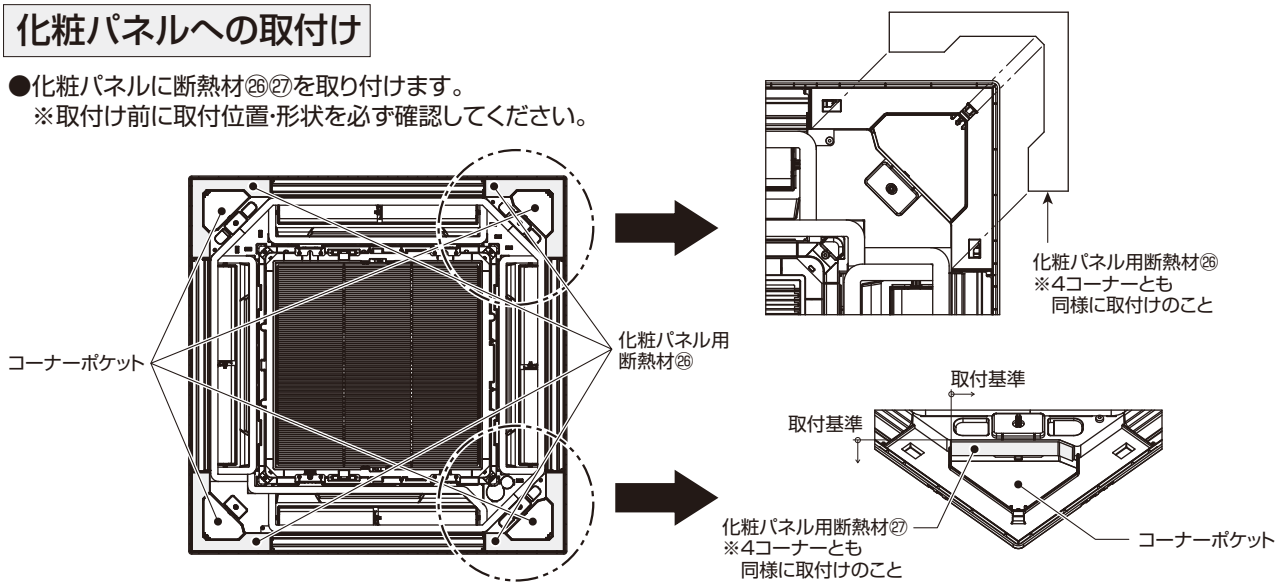

9. 高湿度対応キット取付け前の準備（別売部品 上吊り金具をご使用の場合）

●別売部品 上吊り金具をご使用の場合は、断熱材②～④,⑥～⑧を切断し使用してください。
※各断熱材の切断部分は下図の網掛け部分です。切断位置にスリットが入っていますので、ハサミなどで切断してください。
（切断部分は使用しませんので、不要です。）

室内ユニット大箱タイプの場合

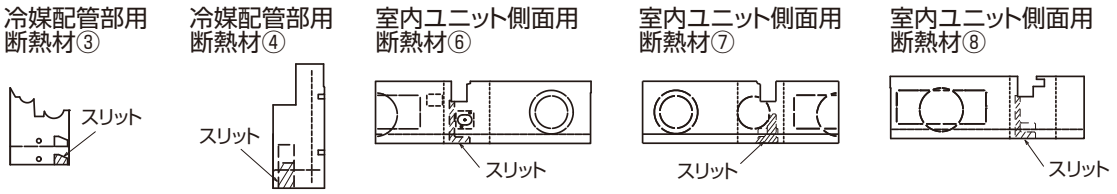

室内ユニット小箱タイプの場合

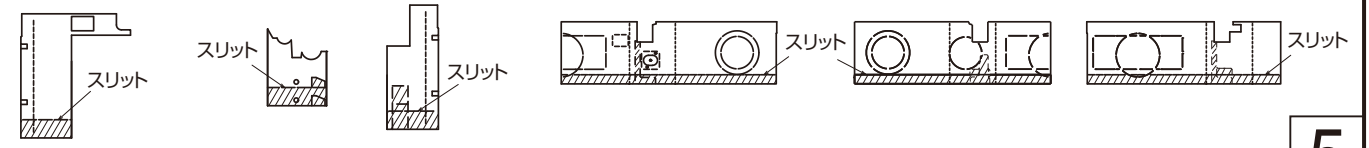

10. 別売部品 上吊り金具の取付け

●室内ユニットに上吊り金具を取り付けます。上吊り金具の取付けは、上吊り金具に付属の据付工事説明書を参照してください。
※上吊り金具に付属のボルト、ワッシャー、ナットは、高湿度対応キット取付け後に取り付けてください。

11. 冷媒配管部への取付け（別売部品 上吊り金具をご使用の場合）

●冷媒配管部に断熱材①～⑤,㉔を取り付けます。
※断熱材①→②→③→④→⑤→㉔の順に、形状に合わせ取り付けてください。
※取付け前に取付位置･形状を必ず確認してください。
※取り付けにくい場合は任意の位置で切断し、取り付けてください。
※各断熱材は、すき間が無いように取り付けてください。
※取付けの際にすき間･破れなどが発生した場合は、予備⑬を任意の大きさに切り、取り付けてください。

冷媒配管部用断熱材①の取付け

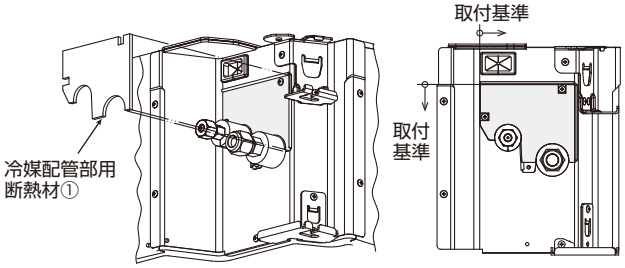

冷媒配管部用断熱材②の取付け

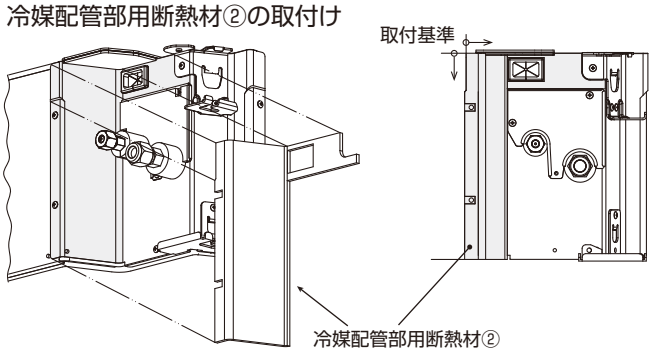

冷媒配管部用断熱材③の取付け

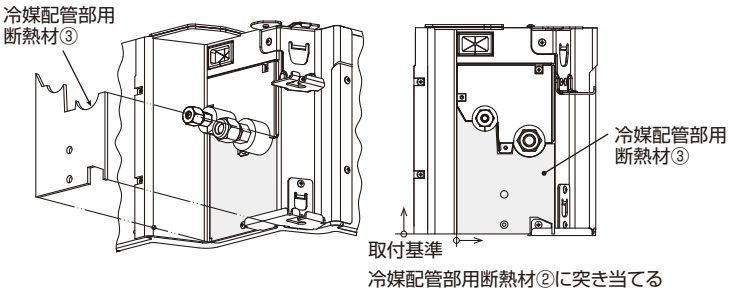

冷媒配管部用断熱材④の取付け

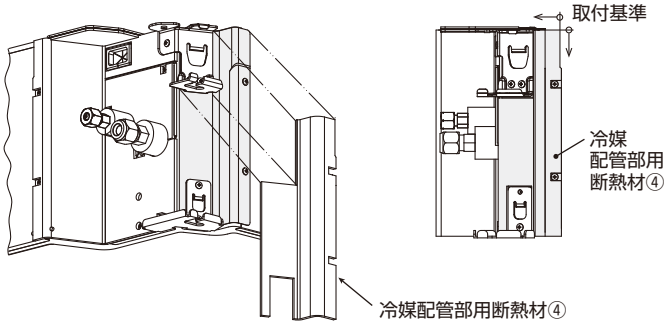

吊り金具用断熱材⑤の取付け

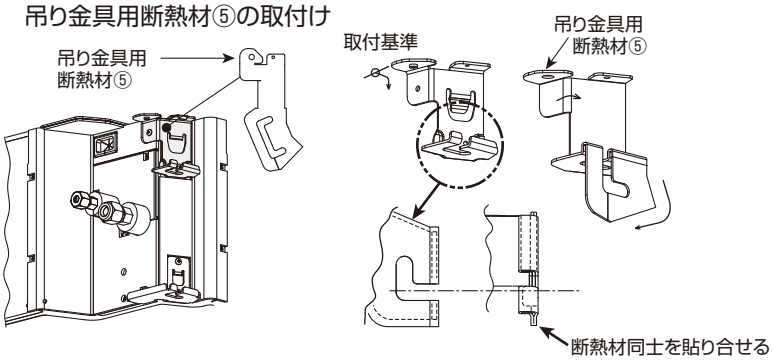

上吊り金具用断熱材㉔の取付け

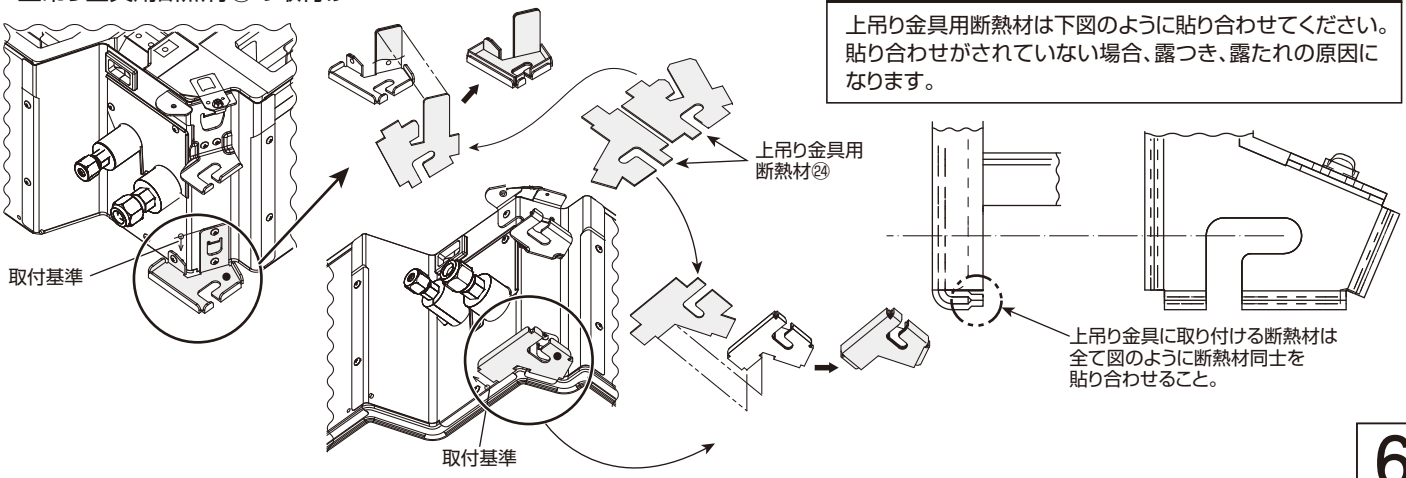

お　願　い

上吊り金具用断熱材は下図のように貼り合わせてください。貼り合わせがされていない場合、露つき、露たれの原因になります。

12. 室内ユニット側面への取付け（別売部品 上吊り金具をご使用の場合）

●室内ユニット側面に断熱材⑥～⑧、⑩、⑯～㉓を取り付けます。
※断熱材⑥→⑦→⑧の順に、形状に合わせ取り付けてください。
※取付け前に取付位置･形状を必ず確認してください。
※取り付けにくい場合は任意の位置で切断し、取り付けてください。
※各断熱材は、すき間が無いように取り付けてください。
※取付けの際にすき間･破れなどが発生した場合は、予備⑬を任意の大きさに切り、取り付けてください。
※別売部品 外気取入れダクトフランジ･分ダクトフランジを取付けの場合、取付位置の断熱材をスリットに沿って切り取り、それぞれの据付工事説明書を参照し取り付けてください。（取付け後には、十分な断熱施工をしてください。）

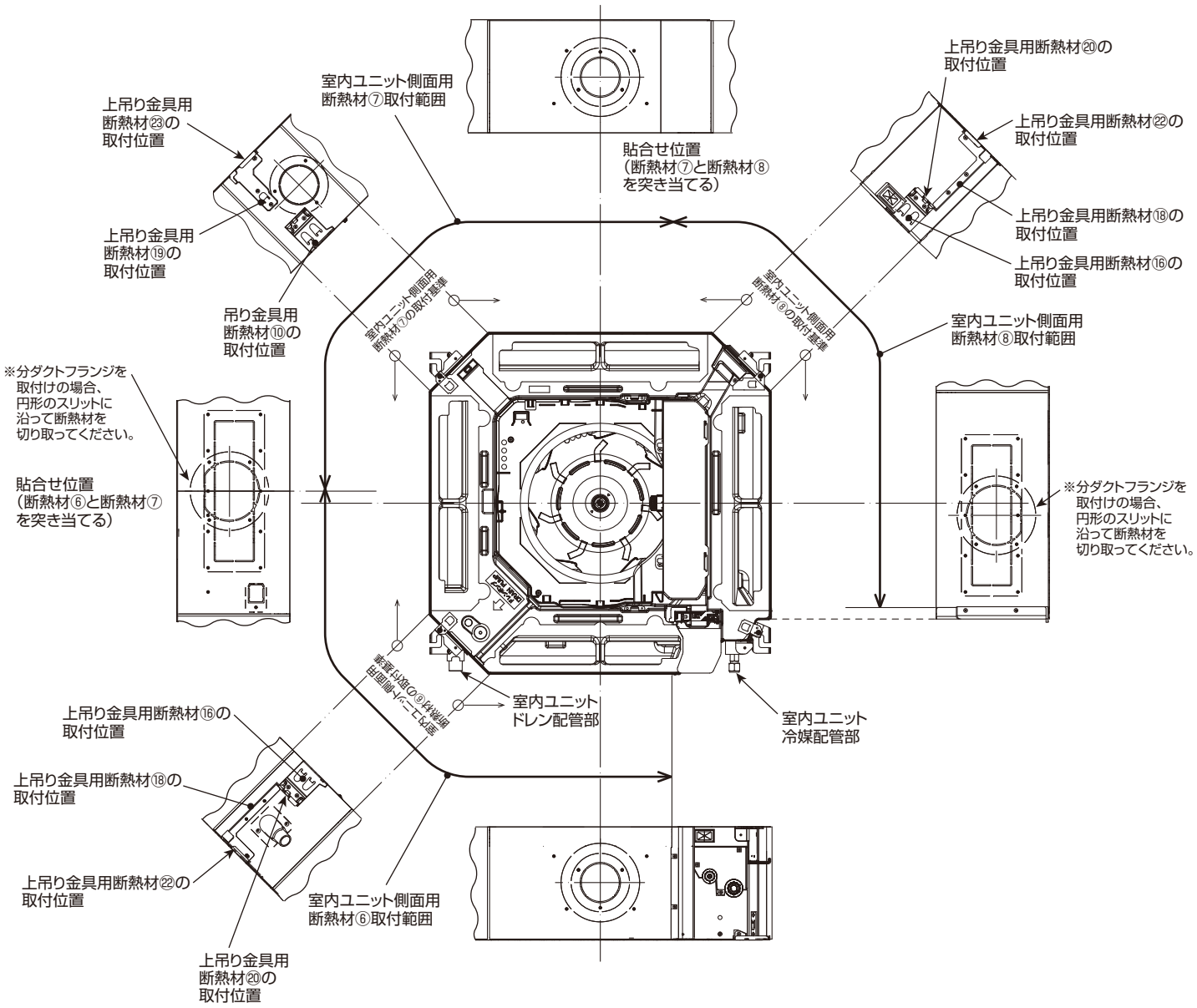

12. 室内ユニット側面への取付け（別売部品 上吊り金具をご使用の場合）のつづき

●室内ユニット側面の吊り金具に断熱材⑩を取り付けます。
取付方法は3ページの『4.室内ユニット側面への取付け』と同じですので、3ページをご覧ください。

●別売部品 上吊り金具に断熱材⑯～㉓を取り付けます。
断熱材取付け後、上吊り金具に付属のボルト、ワッシャー、ナットを上吊り金具の据付工事説明書を参照し、取り付けてください。
※取付け前に取付位置･形状を必ず確認してください。
※取り付けにくい場合は任意の位置で切断し、取り付けてください。
※取付けの際にすき間･破れなどが発生した場合は、予備⑬を任意の大きさに切り、取り付けてください。

上吊り金具用断熱材⑯⑱⑳㉒の取付け

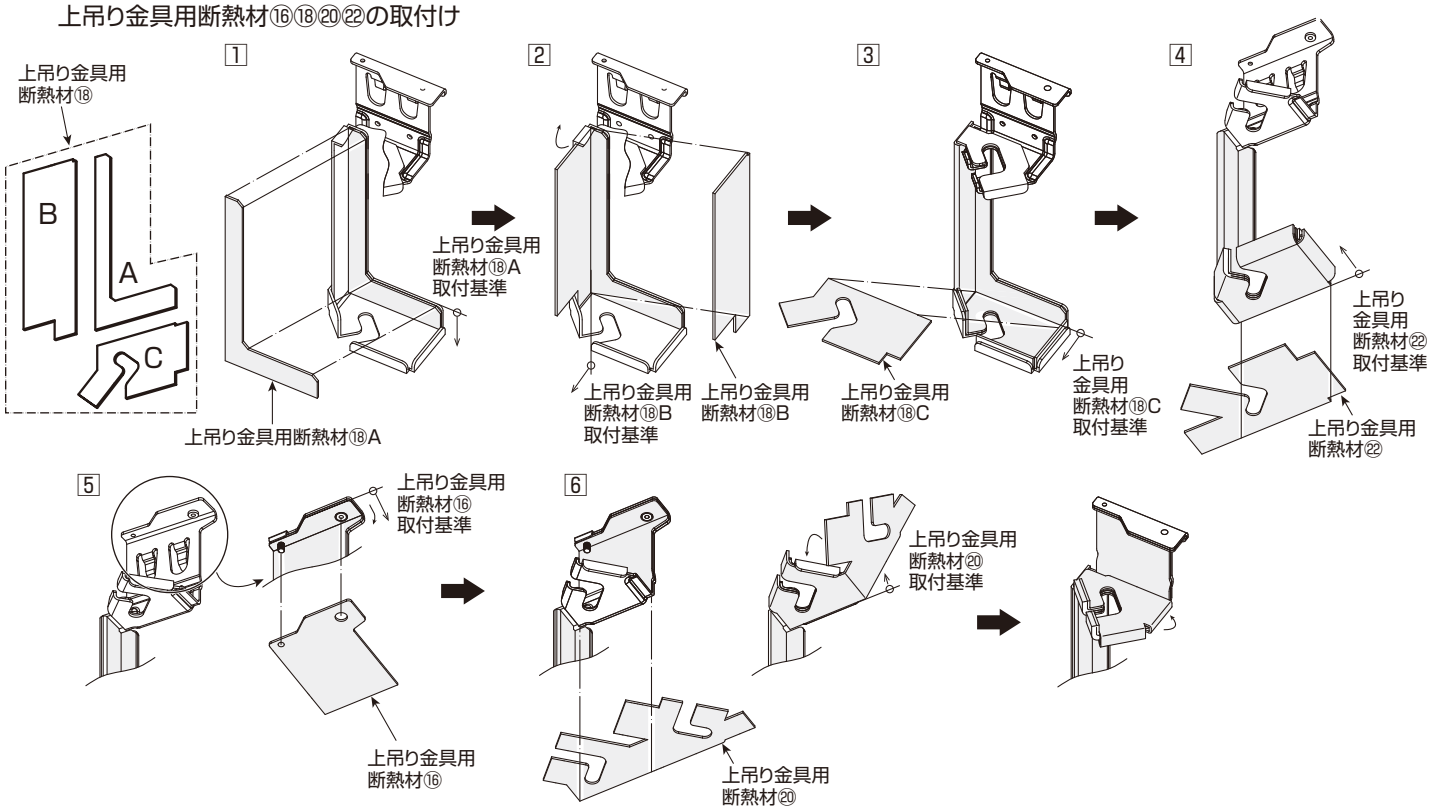

上吊り金具用断熱材⑲㉓の取付け

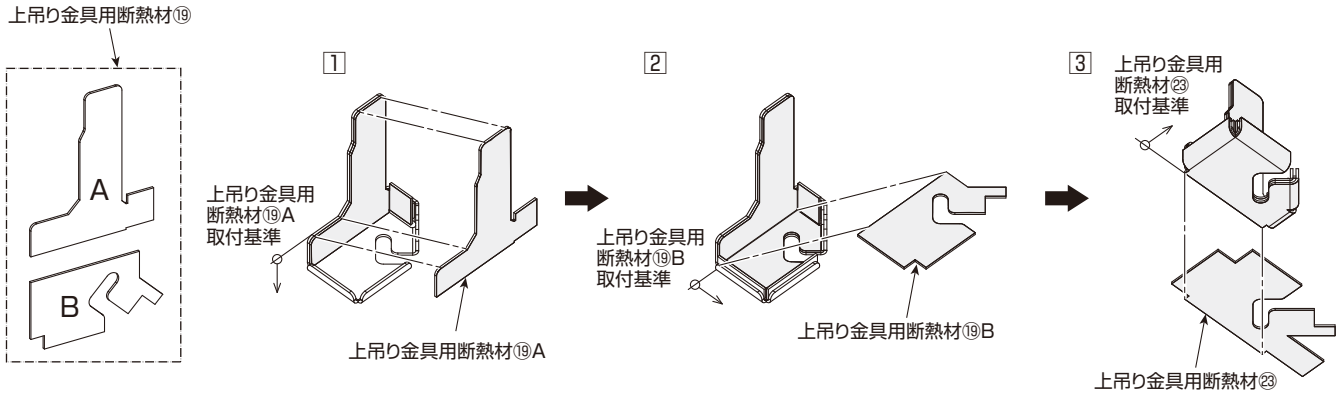

13. 室内ユニット天面への取付け（別売部品 上吊り金具をご使用の場合）

●室内ユニット天面に断熱材⑪,⑫を取り付けます。
取付方法は4ページの『5.室内ユニット天面への取付け』と同じですので、4ページをご覧ください。

14. 室内ユニット内部への取付け（別売部品 上吊り金具をご使用の場合）

●室内ユニットのドレンパンの配線取入口へ断熱材㉕を取り付けます。
取付方法は4ページの『6.室内ユニット内部への取付け』と同じですので、4ページをご覧ください。

15. コーナーパネルへの取付け（別売部品 上吊り金具をご使用の場合）

●化粧パネルのコーナーパネルに断熱材⑭,⑮を取り付けます。
取付方法は4ページの『7.コーナーパネルへの取付け』と同じですので、4ページをご覧ください。

三菱電機株式会社 静岡製作所 〒422-8528 静岡市駿河区小鹿 3-18-1 ☎(054)285-1111(代表)