MITSUBISHI ELECTRIC

三菱電機パッケージエアコン別売部品 ワイドパネル PAC-SK65WP/PAC-SK66WP 据付工事説明書

安全のために必ず守ること

●据付工事は、この「安全のために必ず守ること」をよくお読みのうえ、確実に行ってください。
●ここに示した注意事項は、安全に関する重大な内容を記載していますので、必ず守ってください。
●誤った取扱いをしたときに生じる危険とその程度を、次の表示で区分して説明しています。

⚠警告	誤った取扱いをしたときに、死亡や重傷などに結びつく可能性があるもの。
⚠注意	誤った取扱いをしたときに、軽傷又は家屋・家財などの損害に結びつくもの。

●据付工事完了後、試運転を行い異常がないことを確認してください。
この据付工事説明書は、お客様で保管していただくように依頼してください。
また、お使いになる方が代わる場合は、新しくお使いになる方にお渡しいただくように依頼してください。

⚠警告

ポリ袋は幼児の手の届くところに置かない。
●頭からかぶるなどしたときに口や鼻をふさぎ窒息する原因になります。

据付工事は、この据付工事説明書に従って確実に行う。
●据付工事に不備があると、水漏れや感電・火災などの原因になります。

据付けは、販売店又は専門業者に依頼する。
●お客様ご自身で据付工事をされ不備があると、水漏れや感電・火災などの原因になります。

据付(移設)・電気工事をする前に ⚠注意

次の場所への据付けは、避ける。
・可燃性ガスの漏れるおそれがあるところ
・硫黄系ガス・塩素系ガス・酸・アルカリなど、機器に影響する物質の発生するところ
・機械油を使用するところ
・車両・船舶など移動するものへの設置
・高周波を発生する機械を使用するところ
・化粧品・特殊なスプレーを頻繁に使用するところ
・海浜地区など塩分の多いところ
・積雪の多いところ
●性能を著しく低下させたり、部品が破損したりする原因になります。

ドレン配管は、据付工事説明書に従って確実に排水するよう施工し、結露が生じないよう断熱処理すること。
●配管工事に不備があると、水漏れし、天井・床・その他家財などを濡らす原因になります。

電気配線は、電流容量に合った規格品の電線を使用すること。
●漏電や発熱・火災などの原因になります。

冷媒配管の断熱は、結露しないように確実に行う。
●不完全な断熱施工を行うと配管など表面が結露して、露たれなどが発生し、天井・床・その他大切なものを濡らす原因になります。
●接続部の断熱施工は、気密試験後に行ってください。

1. 部品の確認 (この箱の中には本据付工事説明書の他に下記部品が同梱されています。)

品名	① ワイドパネル	② 据付用ゲージ	③ タッピングネジ
個数	1	1 (4分割にして使用)	6 4×45
形状	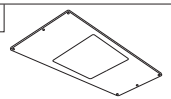		白色塗装付き

お知らせ このワイドパネルを取り付ける場合は、別売スペースパネルとの併用はできません。

2. ワイドパネル取付け前の準備 (単位mm)

●天井開口穴寸法が右記の範囲内か確認してください。

形名	天井開口穴寸法
PAC-SK65WP	860×1380～910×1430
PAC-SK66WP	860×1040～910×1090

2. ワイドパネル取付け前の準備 (単位mm) のつづき

●付属の据付用ゲージ②を4分割にし、室内ユニット又は多機能ケースメントの吹出口に差し込みます。
下図を参考に室内ユニットを、天井開口穴の中央に配置してください。
●据付用ゲージ②を使用して、天井面と室内ユニットの位置出しを行ってください。
天井面と室内ユニットの位置が合わないと風漏れや露たれ及び化粧パネルの上下風向ベーンの作動不良の原因になります。
●天井面の水平を確認してください。
※天井面が水平でない場合、ワイドパネル①と天井面に隙間が開く場合があります。

〈天井開口穴短手の場合〉

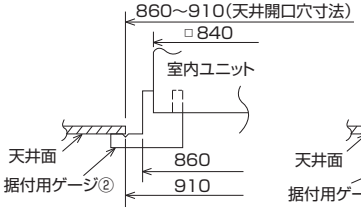

〈天井開口穴長手の場合〉

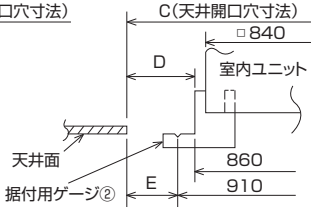

〈高さ位置出し〉

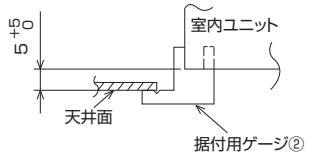

形名	C	D	E
PAC-SK65WP	1380～1430	260～285	235～260
PAC-SK66WP	1040～1090	90～115	65～90

お願い
室内ユニットの高さ位置は、本別売部品のない標準的な場合と異なります。
室内ユニットの高さ位置は、図の通り必ず5～10の範囲としてください。
この範囲が守られない場合、故障などの原因になります。

3. ワイドパネルの取付け (単位mm)

●下図のように化粧パネルの上にワイドパネル①を載せて、室内ユニットに取り付けます。
※化粧パネルの取付方法詳細は、化粧パネルの据付工事説明書を参照してください。
●化粧パネルとワイドパネル①は下図のように位置を合わせます。
●付属のタッピングネジ③6本で、ワイドパネル①を天井面へ固定します。
※タッピングネジ③はワイドパネル①が変形しない程度に締め込んでください。
変形した場合は、タッピングネジ③を少し緩めてください。
※タッピングネジ③はワイドパネル①の穴位置に合わせ適切なピッチで取り付けてください。
取付ピッチが合っていないとワイドパネル①と天井面に隙間が開く場合があります。

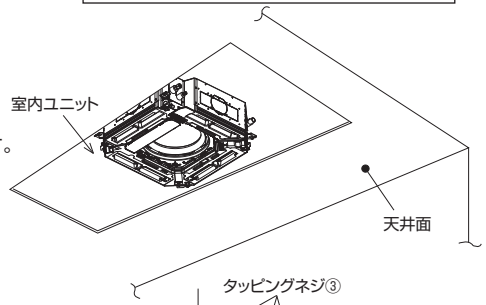

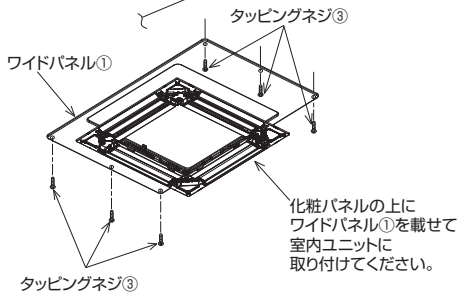

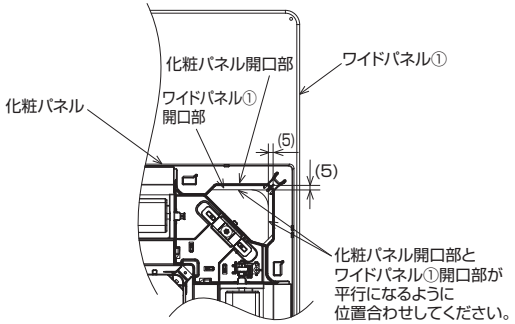

●ワイドパネル①の短辺は右図の位置でネジ止めします。
付属のタッピングネジ③が締められない天井材(石膏ボードなど)の場合は、天井材固定用Mバーなど(現地手配、ダブルバー推奨)を天井材裏面に取り付けてください。

形名	A	B
PAC-SK65WP	1460	1490
PAC-SK66WP	1120	1150

〈ワイドパネル取付穴ピッチ〉

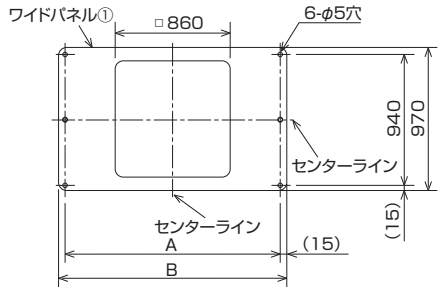

三菱電機株式会社 静岡製作所 〒422-8528 静岡市駿河区小鹿3-18-1 ☎ (054)285-1111(代表)