MITSUBISHI ELECTRIC

三菱電機パッケージエアコン別売部品 吹出口シャッタープレート 据付工事説明書

形名 PAC-SJ37SP　形名コード 7D2 J37

安全のために必ず守ること

●据付工事は、この「安全のために必ず守ること」をよくお読みのうえ、確実に行ってください。
●ここに示した注意事項は、安全に関する重大な内容を記載していますので、必ず守ってください。
●誤った取扱いをしたときに生じる危険とその程度を、次の表示で区分して説明しています。

⚠警告	誤った取扱いをしたときに、死亡や重傷などに結びつく可能性があるもの。
⚠注意	誤った取扱いをしたときに、軽傷または家屋・家財などの損害に結びつくもの。

●据付工事完了後、試運転を行い異常がないことを確認するとともに、本説明書にそって、お客様に「安全のために必ず守ること」や使用方法、お手入れの仕方等を説明してください。また、この据付工事説明書は取扱説明書とともに、お客様で保管していただくように依頼してください。
また、お使いになる方が代わる場合は、新しくお使いになる方にお渡しいただくように依頼してください。

⚠警告

据付けは、販売店または専門業者に依頼する。
●お客様自身で据付工事をされ不備があると、部品によっては水漏れや感電・火災等の原因になります。

ポリ袋は幼児の手の届くところに置かない。
●頭からかぶるなどしたときに口や鼻などをふさぎ窒息する原因になります。

据付工事は、この据付工事説明書に従って確実に行う。
●据付工事に不備があると、部品によっては水漏れや感電・火災等の原因になります。

据付け（移設）・電気工事をする前に

⚠注意

特殊環境には使用しない。
●油(機械油を含む)・蒸気・硫化ガスなどの多い場所、海浜地区など塩分の多い場所、積雪により室外ユニットが塞がれるところに使用しますと性能を著しく低下させたり、部品が破損したりする場合があります。

冷媒配管の断熱は結露しないように確実に行う。
●不完全な断熱施工を行うと配管等表面が結露して、露たれ等を発生し、天井・床その他、大切なものを濡らす原因になります。
●接続部の断熱施工は、気密試験後に行ってください。

ドレン配管は、据付工事説明書に従って確実に排水するよう施工し、結露が生じないよう断熱処理すること。
●配管工事に不備があると、水漏れし、天井・床その他家財等を濡らす原因になります。

電気配線は、電流容量にあった規格品の電線を使用すること。
●漏電や発熱・火災の原因になります。

部品の確認

この袋の中には、本説明書の他に下記部品が入っていますのでご確認ください。

品名	①シャッタープレート	②シャッタープレート
個数	2	1
形状	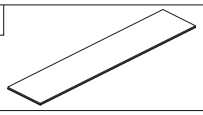	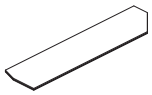

吹出口シャッタープレート取付け

1. シャッタープレート取付位置を決める
   ●本品は吹出口数を 4方向 から 3方向 または 2方向 に変更する部品です。
   （1方向への変更はできません）
   ●吹出方向を選定し、全閉にする吹出口（室内ユニット本体）を決めてください。
   ※吹出口数を2方向に選定した場合、フィルターの清掃を月1回程度行っていただくように、必ずお客様にご説明してください。
   （フィルター目詰まりによる冷房・暖房能力の低下が大きくなることがあります）
   ※吹出口数を3方向、2方向に選定した場合、運転音が大きくなることがあります。
   ※高温、多湿環境での2方向選定は行わないでください。
   （露付き、露たれの原因になります）
2. シャッタープレートの取付け（図1）
   ●室内ユニット本体、吹出口の凹部形状に合わせて取付けます。
   ※吹出口1ヶ所につきシャッタープレート①1枚を取付けます。
   ※化粧パネルを据付ける前に作業してください。
   ※しわ、すき間等なきように確実にシャッタープレートを取付けてください。
   （露付き、露たれの原因になります）
   ※冷媒配管とドレン配管との間の吹出口（★印部）に取付ける場合は、シャッタープレート②を取付けてください。
3. 機能選択
   ●吹出口数を変更した場合、機能選択が必要になります。
   選択方法については室内ユニットの据付工事説明書をご覧ください。
4. 上下風向ベーンの固定設定（図2）
   ●シャッタープレートを取付けた吹出口に該当する化粧パネルの上下風向ベーンを全閉位置に固定することができます。
   なお、固定した上下風向ベーンはリモコンによる操作、およびすべての自動コントロールが無効になります。
   また、リモコンの液晶表示と異なります。

お願い
・2方向設定時、高性能フィルター・パワー脱臭フィルターとの併用はできません。
・直付方式加湿器との併用はできません。
・ドラフトセーブ機能は使えません。

図1

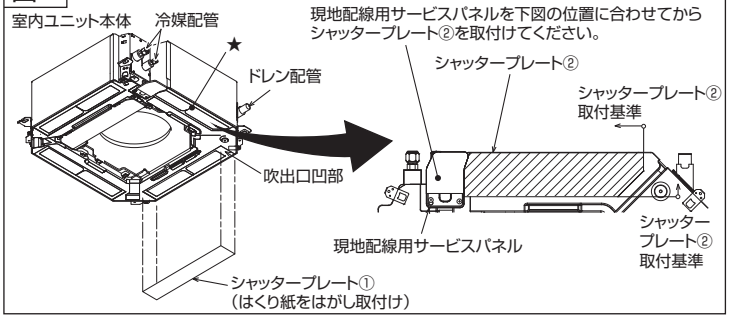

図2

1）元電源（漏電遮断器）を切ります。

お願い
・元電源を切ってください。ユニットのファンが回転しますのでケガや感電の原因になります。

2）シャッタープレートを取付けた吹出口に該当する化粧パネルのベーンモータのコネクタを取外します。
（下図のようにロック解除ボタンを押しながら矢印の方向に取外します）
取外したコネクタ部はビニールテープで電気絶縁してください。

3）シャッタープレートを取付けた吹出口の上下風向ベーンを手でゆっくり動かし全閉位置に設定します。

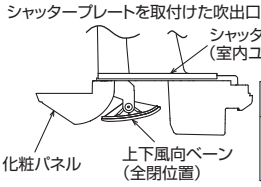

お願い
・シャッタープレートを取付けない。吹出口の上下風向ベーンは全閉にしないでください。露付き・露たれの発生またはユニットが正常に運転しない原因になります。

三菱電機株式会社 静岡製作所 〒422-8528 静岡市駿河区小鹿3-18-1 ☎ (054)285-1111(代表)