BT79C292H04

MITSUBISHI ELECTRIC

三菱電機 パッケージエアコン別売部品

高性能フィルターエレメント(比色法65%)[B/Eタイプ用] PAC-SH59KF/PAC-SJ43KF
高性能フィルターエレメント(比色法90%)[B/Eタイプ用] PAC-SH60KF/PAC-SJ44KF
パワー脱臭フィルター[B/E/Hタイプ用] PAC-SH57CF

据付工事説明書 (室内ユニットの据付工事説明書も併せてお読みください。)

安全のために必ず守ること

●据付工事は、この「安全のために必ず守ること」をよくお読みのうえ、確実に行ってください。
●ここに示した注意事項は、安全に関する重大な内容を記載していますので、必ず守ってください。
●誤った取扱いをしたときに生じる危険とその程度を、次の表示で区分して説明しています。

⚠警告	誤った取扱いをしたときに、死亡や重傷などに結びつく可能性があるもの。
⚠注意	誤った取扱いをしたときに、傷害又は家屋・家財などの損害に結びつくもの。

●据付工事完了後、試運転を行い異常がないことを確認してください。
この据付工事説明書は、お客様で保管していただくように依頼してください。
また、お使いになる方が代わる場合は、新しくお使いになる方にお渡しいただくように依頼してください。

⚠警告

据付けは、販売店又は専門業者に依頼する。
●お客様ご自身で据付工事をされ不備があると、部品によっては水漏れや感電・火災などの原因になります。

据付工事は、この据付工事説明書に従って確実に行う。
●据付工事に不備があると、部品によっては水漏れや感電・火災などの原因になります。

据付(移設)・電気工事をする前に

⚠注意

次の場所への据付けは、避ける。
・可燃性ガスの漏れるおそれがあるところ
・硫黄系ガス・塩素系ガス・酸・アルカリなど、機器に影響する物質の発生するところ
・機械油を使用するところ
・車両・船舶など移動するものへの設置
・高周波を発生する機械を使用するところ
・化粧品・特殊なスプレーを頻繁に使用するところ
・海浜地区など塩分の多いところ
・積雪の多いところ
●性能を著しく低下させたり、部品が破損したりする原因になります。

冷媒配管の断熱は、結露しないように確実に行う。
●不完全な断熱施工を行うと配管など表面が結露して、露たれなどが発生し、天井・床・その他大切なものを濡らす原因になります。
●接続部の断熱施工は、気密試験後に行ってください。

ポリ袋は幼児の手の届くところに置かない。
●頭からかぶるなどしたときに口や鼻をふさぎ窒息する原因になります。

電源配線は、電流容量に合った規格品の電線を使用すること。
●漏電や発熱・火災などの原因になります。

ドレン配管は、据付工事説明書に従って確実に排水するよう施工し、結露が生じないよう断熱処理すること。
●配管工事に不備があると、水漏れし、天井・床・その他家財などを濡らす原因になります。

1. 部品の確認 (この箱の中には本据付工事説明書の他に下記部品が同梱されています。)

品名	①高性能フィルターエレメント PAC-SH59,60KF (標準パネル用)	①高性能フィルターエレメント PAC-SJ43,44KF (カンタン自動パネル用)		②パワー脱臭フィルター PAC-SH57CF
個数	1	1	1 ※断熱材付	1
形状	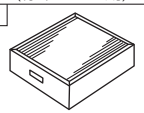	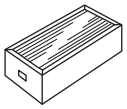	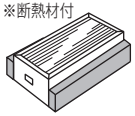	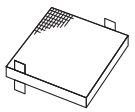

※高性能フィルター/パワー脱臭フィルターエレメントを取り付ける場合は、別売の多機能ケースメントへの取付けになりますので、必ず手配してください。
※パワー脱臭フィルター②の表面が白くなる場合がありますが、性能には特に影響ありません。

2. ①高性能フィルターエレメント/②パワー脱臭フィルターの取付け(交換時も同作業) Bタイプの場合

●化粧パネルの吸込グリルをあらかじめはずしておきます。
(詳しくは化粧パネルの据付工事説明書をご覧ください)
●右図のように多機能ケースメントのフィルター取付用板金
(Bタイプの場合:2箇所/E、Hタイプの場合:4箇所)のネジ4本/8本
(Bタイプの場合/E、Hタイプの場合)を緩め、外側にスライドします。
●①高性能フィルター/②パワー脱臭フィルターエレメントを多機能ケースメントにセットし、フィルター取付用板金を内側にスライドしてネジ4本/8本
(Bタイプの場合/E、Hタイプの場合)をしっかりと締め込みます。

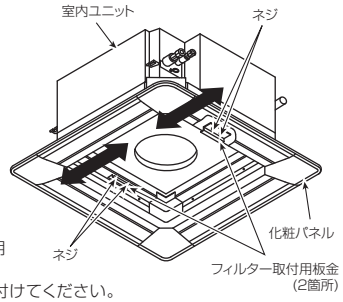

※①高性能フィルターエレメントを取り付ける際は、側面のスタンプにてエアーフロー方向を確認し取り付けてください。
パワー脱臭フィルターは、裏・表はありません。
※①高性能フィルターエレメントの形状は、標準パネル用とカンタン自動パネル用とで異なります。
※②パワー脱臭フィルターを取り付ける際は、端面及びコーナー部を押して取り付けてください。
②パワー脱臭フィルターの中央を押すと壊れるおそれがあります。
※②パワー脱臭フィルターは、カンタン自動パネルと併用はできません。
※吹出口数を2方向で使用する場合は、①高性能フィルター/②パワー脱臭フィルターエレメントの使用はできません。
※①高性能フィルター/②パワー脱臭フィルターエレメントを取り付けた場合、運転音が大きくなることがあります。
※①高性能フィルターエレメント取付時にカンタン自動パネルのモーターボックスより出ているワイヤーに引っ掛けないように取り付けてください。
※②パワー脱臭フィルター交換時、とりはずしにくいときは、②パワー脱臭フィルターの端についている布を引っ張ってはずしてください。
※①高性能フィルターエレメント(PAC-SJ43,44KF(カンタン自動パネル用))を取り付ける際は、断熱材付きのフィルターを先に取り付けてから断熱材無しのフィルターを取り付けてください。

E/Hタイプの場合

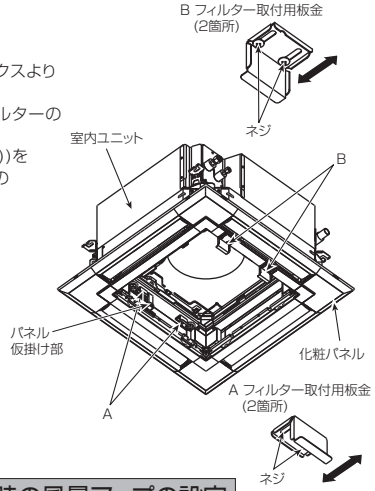

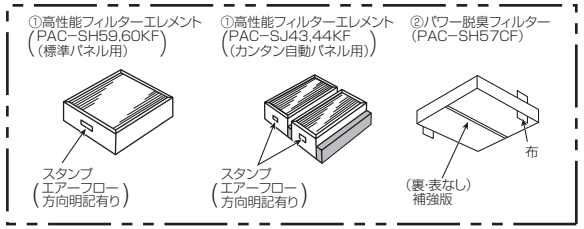

3. 高性能フィルター/パワー脱臭フィルターエレメント取付時の風量アップの設定

※高性能フィルター/パワー脱臭フィルターエレメントを取り付けた場合、風量アップの設定を行う必要があります。
※新規取付時のみ設定……フィルター交換時は設定不要です。

1)組合せ室内ユニットがスリムエアコン(スリムKは除く)の場合
●リモコンからの設定となりますので、リモコンに付属してあります据付工事説明書の 機能選択 の頁をご覧ください。
(オプション組込み"有り"に設定してください)

2)組合せ室内ユニットがマルチエアコン(スリムKを含む)の場合
●Bタイプの場合:室内ユニットのアドレス基板のスイッチ"SWC"を オプション 側に設定してください。(工場出荷時は 標準)
●E/Hタイプの場合:室内ユニットの制御基板のスイッチ"SW21の5番"を ON 側に設定してください。(工場出荷時は OFF)
制御基板のスイッチ"SW21"の配置は室内ユニットの電気配線図をご参照ください。

お願い
■ 風量アップの設定をする。
設定に不備があると風量が低下し、能力の低下及び露たれなどが発生する原因になります。

〈アドレス基板(Bタイプの場合)〉

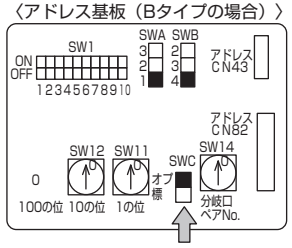

4. 交換時期について

●高性能フィルター/パワー脱臭フィルターエレメントは使い捨てになります。(再生はできません)
●運転時間の目安は約2,500時間です。
(据え付けられる環境によって変わります)

お願い
■ 水洗いしないでください。
水洗いすると性能が低下し、使用できなくなります。

三菱電機株式会社 静岡製作所 〒422-8528 静岡市駿河区小鹿3-18-1 ☎(054)285-1111(代表)