MITSUBISHI ELECTRIC

三菱電機パッケージエアコン別売部品 スペースパネル PAC-SK64AS 据付工事説明書

安全のために必ず守ること

●据付工事は、この「安全のために必ず守ること」をよくお読みのうえ、確実に行ってください。
●ここに示した注意事項は、安全に関する重大な内容を記載していますので、必ず守ってください。
●誤った取扱いをしたときに生じる危険とその程度を、次の表示で区分して説明しています。

⚠警告	誤った取扱いをしたときに、死亡や重傷などに結びつく可能性があるもの。
⚠注意	誤った取扱いをしたときに、軽傷又は家屋・家財などの損害に結びつくもの。

●据付工事完了後、試運転を行い異常がないことを確認してください。
この据付工事説明書は、お客様で保管していただくように依頼してください。
また、お使いになる方が代わる場合は、新しくお使いになる方にお渡しいただくように依頼してください。

⚠警告

ポリ袋は幼児の手の届くところに置かない。
●頭からかぶるなどしたときに口や鼻をふさぎ窒息する原因になります。

据付工事は、この据付工事説明書に従って確実に行う。
●据付工事に不備があると、水漏れや感電・火災などの原因になります。

据付けは、販売店又は専門業者に依頼する。
●お客様ご自身で据付工事をされ不備があると、水漏れや感電・火災などの原因になります。

据付(移設)・電気工事をする前に ⚠注意

次の場所への据付けは、避ける。
・可燃性ガスの漏れるおそれがあるところ
・硫黄系ガス・塩素系ガス・酸・アルカリなど、機器に影響する物質の発生するところ
・機械油を使用するところ
・車両・船舶など移動するものへの設置
・高周波を発生する機械を使用するところ
・化粧品・特殊なスプレーを頻繁に使用するところ
・海浜地区など塩分の多いところ
・積雪の多いところ
●性能を著しく低下させたり、部品が破損したりする原因になります。

ドレン配管は、据付工事説明書に従って確実に排水するよう施工し、結露が生じないよう断熱処理すること。
●配管工事に不備があると、水漏れし、天井・床・その他家財などを濡らす原因になります。

電気配線は、電流容量に合った規格品の電線を使用すること。
●漏電や発熱・火災などの原因になります。

冷媒配管の断熱は、結露しないように確実に行う。
●不完全な断熱施工を行うと配管など表面が結露して、露たれなどが発生し、天井・床・その他大切なものを濡らす原因になります。
●接続部の断熱施工は、気密試験後に行ってください。

1. 部品の確認

(この箱の中には本据付工事説明書の他に下記部品が同梱されています。)

品名	①スペースパネル	②据付用ゲージ
個数	2	1 (4分割にして使用)
形状	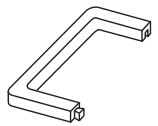	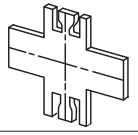

2. スペースパネルの取付け (単位mm)

●化粧パネルを取り付ける前に作業してください。
●このスペースパネルは予め化粧パネルにセットして、室内ユニットに取付けするものです。
(化粧パネルが取付済の場合は化粧パネルをとりはずしてください。)

取付け前の準備

(1) 天井開口穴寸法の確認
●天井開口穴寸法が下記の範囲内か確認してください。
860×860～910×910

(2) 天井面と室内ユニットの位置出し
●付属の据付用ゲージ②を4分割にし、室内ユニット又は多機能ケースメントの吹出口に差し込みます。
右図を参考に室内ユニットを、天井開口穴の中央に配置してください。
●付属の据付用ゲージ②を使用して、天井面と室内ユニットの位置出しを行ってください。
天井面と室内ユニットの位置が合わないと風漏れや露たれ及び化粧パネルの上下風向ベーンの作動不良などの原因になります。

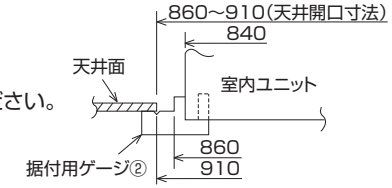

お願い
室内ユニットの高さ位置は、本別売部品のない標準的な場合と異なります。
室内ユニットの高さ位置は、図の通り必ず18～23の範囲としてください。
この範囲が守られない場合、故障などの原因になります。

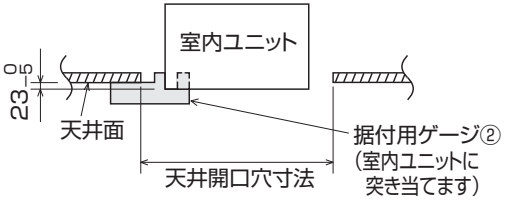

(3) 別売高湿度対応キットと併用する場合
又は、中温用4方向カセットに取付けする場合
●スペースパネル①の内側3辺を溝部に沿ってカッターなどで切り落とします。
●本作業はスペースパネル①2個とも行ってください。

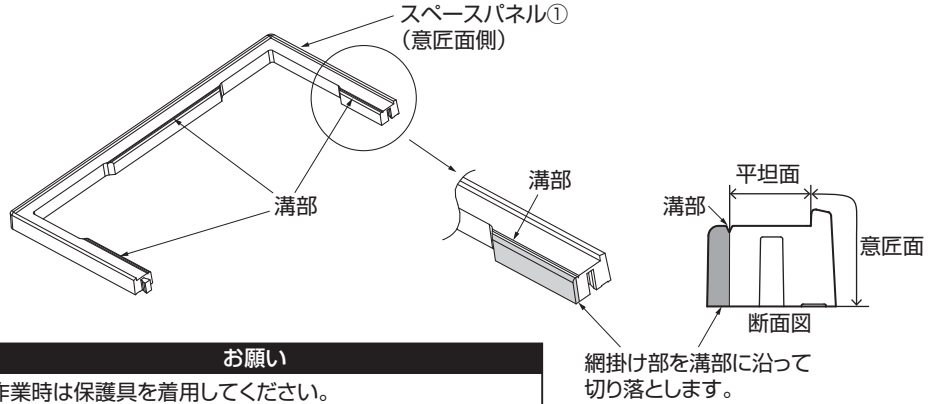

お願い
● 作業時は保護具を着用してください。
● 切り落とす際は、平坦面を押さえて切るようにしてください。意匠面を押さえると、変形・汚れの原因になります。
● 切り落とした後、切断面の発泡スチロールの切粉は必ず取り除いてください。

裏面へつづく

化粧パネルとスペースパネルのセット

●化粧パネルのフランジ部に合わせてスペースパネル①（2個）を置き、化粧パネルの上で組み立て、セットしてください。
※スペースパネル①の組立ては、必ず化粧パネル上で行ってください。
組立てに不備があると、スペースパネル①が折損する原因になります。

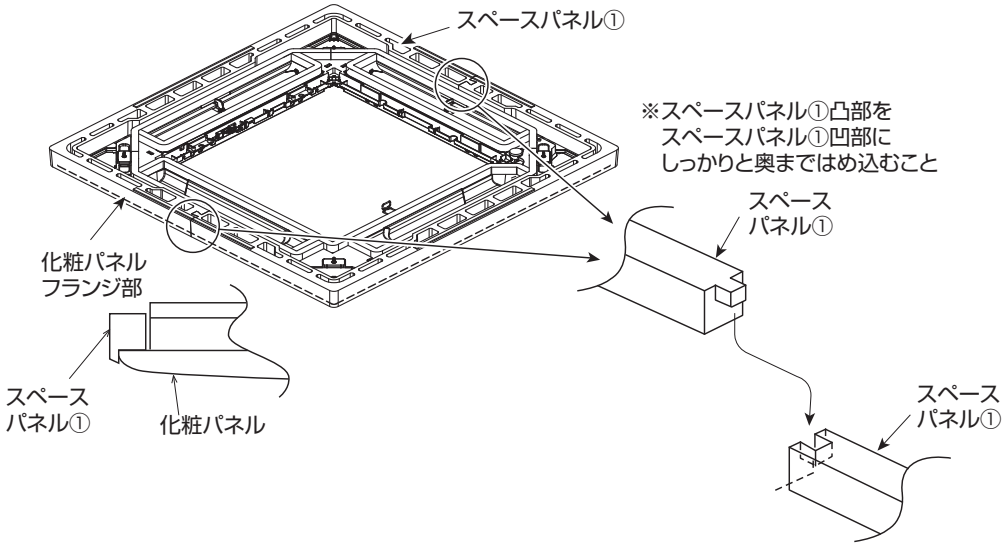

化粧パネルの室内ユニットへの取付け

●化粧パネルを取り付ける作業と同じです。
化粧パネルの据付工事説明書を参照しながら、取り付けてください。

MEMO

三菱電機株式会社 静岡製作所 〒422-8528 静岡市駿河区小鹿3-18-1 ☎ (054)285-1111(代表)