据付所要スペース（室内ユニット）

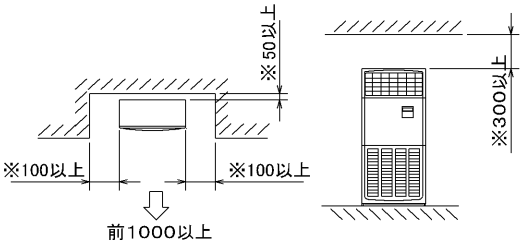

・※印の寸法や床，壁などの材質について現地消防署から特別な指示がある時は，その指示にしたがってください。
・左右100以上，前1000以上は，ｴｱﾌｨﾙﾀｰ，送風機等のｻｰﾋﾞｽに必要です。

室外ユニットの周囲必要空間

下記の数値は基本例として最大公約数で表しております。
個々の具体的な場合は冷熱ハンドブック又は、工事マニュアル等を御覧ください。

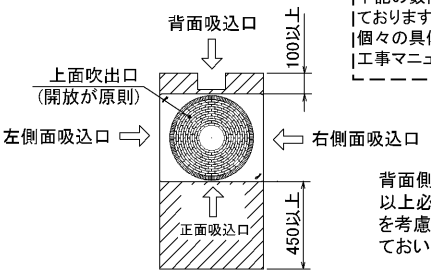

背面側は吸込空気の関係上100mm以上必要ですが、背面からのサービス等を考慮した場合、正面同様450mm程空けておいた方が便利です。

電気配線図

（1）電源重畳方式

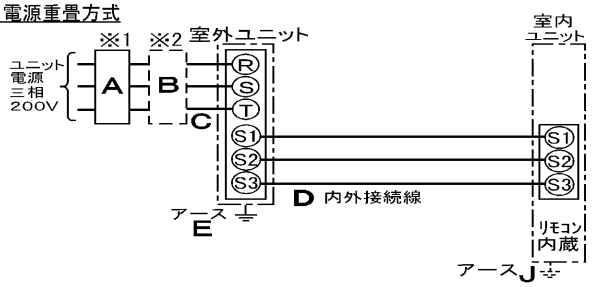

※室内外の渡り配線の総延長が80m以上となる場合は、電源重畳方式での配線はできません。必ず（2）内外別受電方式にしてください。

（2）内外別受電方式

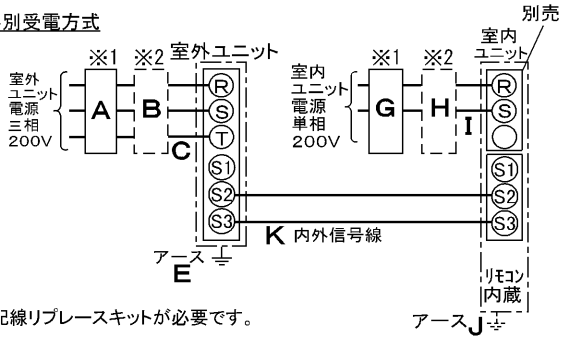

※別売配線リプレースキットが必要です。

※1 電源には必ず漏電遮断器を取付けてください。漏電遮断器は、インバータ回路用遮断器（三菱電機製NV-Cシリーズまたは、その同等品）を選定してください。
※2 漏電遮断器が地絡保護専用の場合には、漏電遮断器と直列に手元開閉器（開閉器＋B種ヒューズ）または、配線用遮断器が必要となります。
※3（2）の方式の場合、S1－S1間の渡り配線は絶対に行わないでください。

A	B			C	D		E
漏電遮断器 ※4	手元開閉器		配線用遮断器 定格電流	電源線太さ	内外接続線太さ（VVF3芯）		アース線太さ
	開閉器容量	B種ﾋｭｰｽﾞ			総延長 50m以下	総延長 80m以下	
50A 100mA 0.1S 以内	60A	50A	50A	14.0mm²	φ2.0	φ2.6	φ2.0

G	H			I	K	J
漏電遮断器 ※4	手元開閉器		配線用遮断器 定格電流	電源線太さ	内外信号線太さ	アース線太さ
	開閉器容量	B種ﾋｭｰｽﾞ				
15A <30A> 30mA 0.1S 以内	15A <30A>	15A <30A>	15A <30A>	2.0mm² <5.5mm²>	0.3mm²～	φ1.6

※4 漏電遮断器特性は上から、定格電流・定格感度電流・動作時間の順に記載しています。
・< >内は別売補助電気ヒーター組込み時の値を示します。
・リモコン線（記号F）：0.3～1.25mm²のケーブル
・電線（C）および（I）の太さは、20mまでの電圧降下を見込んで選定してありますので、20mを超える場合は、電圧降下を考慮して「内線規定」等に従い、お選びください。
・電力会社の地区により規制を受ける場合があるので、事前に所轄の電力会社に問い合せください。

仕様表

記号

セット形名			MPFZ－RP280BC(－BS(G))
電源／三相・200V			60Hz
冷房標準性能	冷房能力	kW	25.0(12.5～28.0)
	COP	－	2.64
	定格消費電力	kW	9.46
	運転電流	A	30.3
	力率	%	90
暖房標準性能	暖房能力	kW	28.0(12.5～31.5) 33.2(17.7～36.7)
	COP	－	3.49<2.51>
	定格消費電力	kW	8.03<13.23>
	運転電流	A	25.8<40.0>
	力率	%	90<95>
低温暖房	低温能力	kW	25.0<30.2>
	低温消費電力	kW	11.08<16.28>
COP（平均）		－	3.07<2.58>
最大電流		A	40.5<55.5>
温度設定（リモコン）			冷房・ドライ19～30℃/暖房17～28℃
室内機	室内機形名		MPF－RP280BA2
	外形寸法(H×W×D)	mm	1,850×1,200×400
	外装色<マンセル>	－	アイボリー<5Y8/1>
	補助電熱装置	kW	5.2(別売)
	エアフィルター		PPハニカム(抗菌仕様)
	送風機(形式×出力×個数)	－	(ｼﾛｯｺﾌｧﾝ×2)×0.40kW×1
	風量	m³/min	弱64-強80
	風向調節 上下方向	手動切換	
	風向調節 左右吹出	手動切換	
	運転音	dB	弱49-強56
	製品質量	kg	127
	ドレンパン		防カビ仕様
	ドレン配管サイズ	－	VP-20
室外機	室外機形名		MPUZ－RP280HA2(－BS(G))
	外形寸法(H×W×D)	mm	1,800×900×750
	外装色<マンセル>	－	アイボリー<3Y7.8/1.1>
	圧縮機 形式×出力×個数	－	全密閉×5.5kW×1
	圧縮機 保護装置	－	吐出温度検知、過電流検知回路
	送風機(形式×出力×個数)	－	プロペラファン×0.635kW×1
	風量	m³/min	150
	送風機用保護装置	－	温度開閉器
	運転音(冷房/暖房)	dB	57/58
	製品質量	kg	198
共通事項	冷媒	kg	R410A×10.5
	冷媒配管長(相当長)/高低差	m	30/30(追加ﾁｬｰｼﾞ時120/40)
	延長配管径(液/ガス)	mm	φ12.7/φ25.4

使用温度範囲			
冷房	室内	乾球温度19～32℃/湿球温度15～23℃
	室外	乾球温度-5～43℃/ ――――
暖房	室内	乾球温度17～28℃/ ――――
	室外	乾球温度-20～21℃/湿球温度-20～15℃

注1．冷房・暖房能力の（ ）内は、能力変化の値を示します。
注2．性能欄の暖房時< >内は、別売補助電気ヒーター作動時の値を示します。

性能条件
1.運転特性はJISB8615-1の条件で運転した場合の数値です。
定格冷房能力（室内側：乾球27.0℃,湿球19.0℃,外気温度：乾球35.0℃）
定格暖房能力（室内側：乾球20.0℃,外気温度：乾球7.0℃,湿球6.0℃）
低温暖房能力（室内側：乾球20.0℃,外気温度：乾球2.0℃,湿球1.0℃）
2.測定条件：無響室，Aｽｹｰﾙ，JIS規格に準ずる。

主要別売部品	
	配線ﾘﾌﾟﾚｰｽｷｯﾄ，MAｽﾑｰｽﾘﾓｺﾝ（内蔵），ﾜｲﾔﾚｽﾘﾓｺﾝ
	補助電気ﾋｰﾀｰ，加湿器
	防雪ﾀﾞｸﾄ，M-NET接続用ｱﾀﾞﾌﾟﾀｰ，散水ｷｯﾄ

三菱電機株式会社

空冷ヒートポンプ式パッケージエアコン仕様書
グリーン購入法適合
床置形　新冷媒R410A

<標準仕様>　MPFZ－RP280BC
<耐(重)塩仕様>　MPFZ－RP280BC－BS(G)

作成日	2004-9-1	図番	MPFZRP280BC－6	副番		記号	

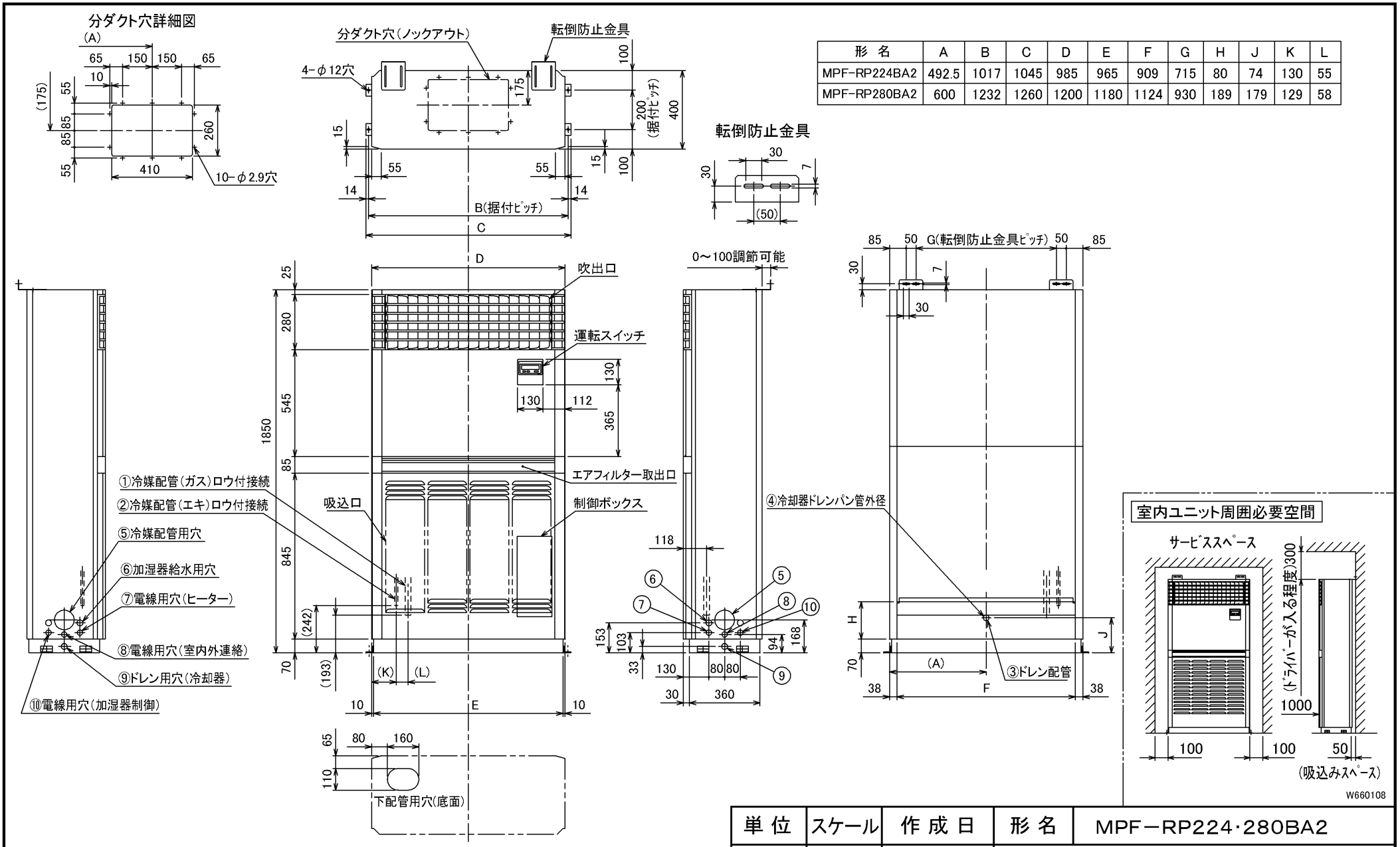

形 名	A	B	C	D	E	F	G	H	J	K	L
MPF-RP224BA2	492.5	1017	1045	985	965	909	715	80	74	130	55
MPF-RP280BA2	600	1232	1260	1200	1180	1124	930	189	179	129	58

形 名	①ｶﾞｽ配管ｻｲｽﾞ	②ｴｷ配管ｻｲｽﾞ	③ﾄﾞﾚﾝ配管	④冷却器 ﾄﾞﾚﾝﾊﾟﾝ管外径	⑤冷媒 配管用穴	⑥加湿器 給水用穴	⑦電線用穴 (ヒーター)	⑧電線用穴 (室内外連絡)	⑨ﾄﾞﾚﾝ用穴 (冷却器)	⑩電線用穴 (加湿器制御)
MPF-RP224BA2	φ25.4	φ9.52	ドレンホース VP-20 <フレキ接手> (付属)	φ27.2	φ100 ノックアウト	φ30 ノックアウト	φ27 ノックアウト	φ27 ノックアウト	φ30 ノックアウト	φ27 ノックアウト
MPF-RP280BA2		φ12.7								

単 位	スケール	作 成 日	形 名	MPF－RP224･280BA2
mm	NTS	2005-9-9	パッケージエアコン室内ユニット外形図(床置形)	
三菱電機株式会社	図 番 (形名コード)	7GP162	副番	B	記号	

据付ボルト及びドレン穴位置詳細

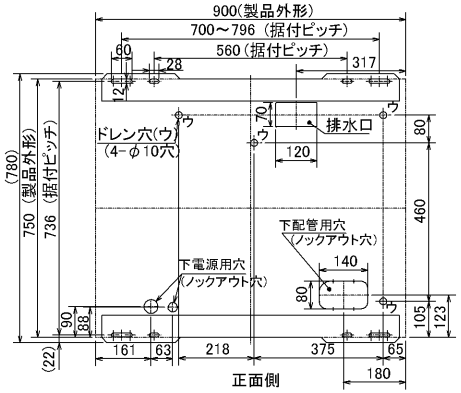

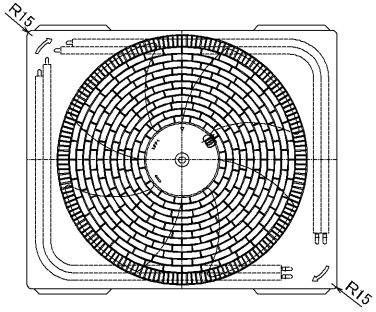

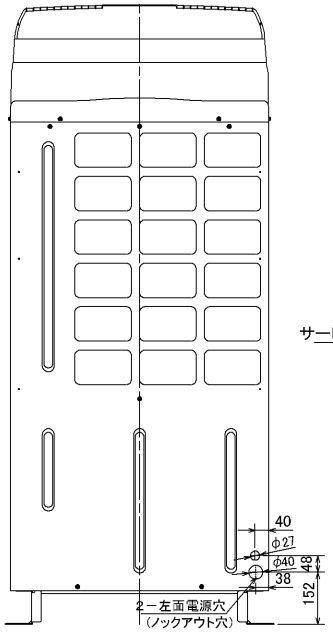

左側面図

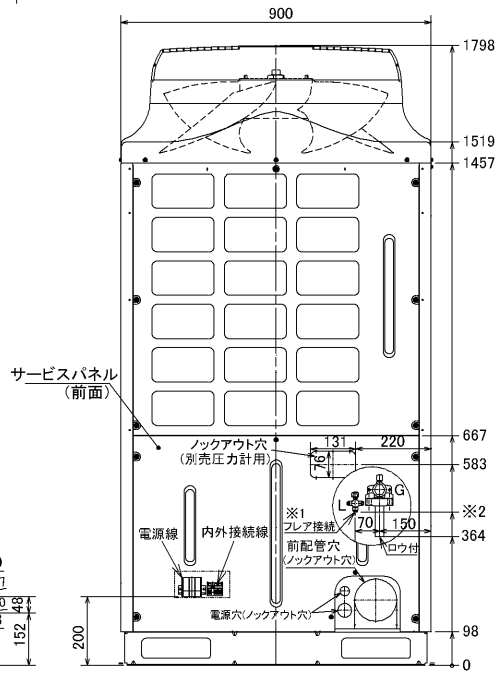

※1 液配管フレア接続
224形：3/8F･･･※2 435
280形：1/2F･･･※2 419

正面図

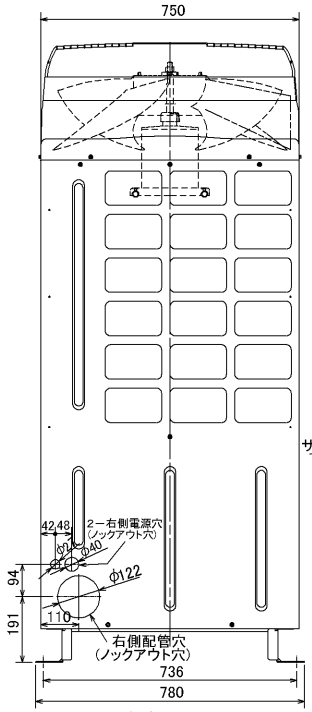

右側面図

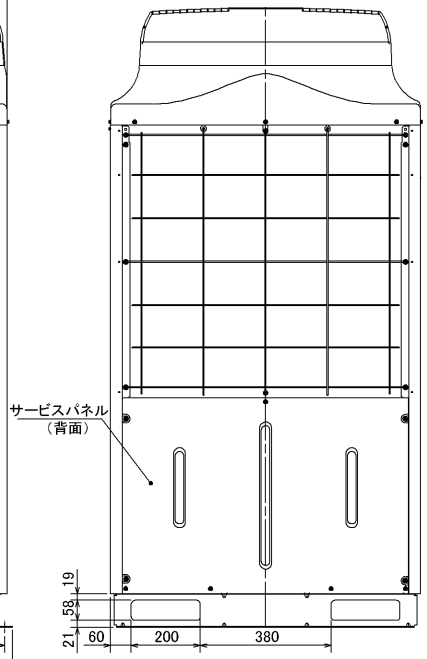

背面図

単 位	スケール	作 成 日	形 名	MPUH-P224･280HA2(-BS(G)) MPUZ-(R)P224･280HA2(-BS(G))			
mm	NTS	2005-10-19	パッケージエアコン室外ユニット外形図				
三菱電機株式会社			図 番 (形名コード)	7P6BTA	副番	A	記号