# 仕様表

| セット形名 | MPFZ-WRP224BD(－BS(G)) |
|---|---|

| | | | | |
|---|---|---|---|---|
| 電源 | | | 電源・三相 200V | |
| 電源周波数 | | | Hz | 50Hz |
| 冷房標準性能 | 冷房能力 | | kW | 20.0(10.0～22.4) |
| | COP | | — | 2.85 |
| | 定格消費電力 | | kW | 7.02 |
| | 運転電流 | | A | 22.5 |
| | 力率 | | % | 90 |
| 暖房標準性能 | 暖房能力 | | kW | 22.4(10.0～25.0)<26.6(14.2～29.2)> |
| | COP | | — | 3.65<2.58> |
| | 定格消費電力 | | kW | 6.13<10.33> |
| | 運転電流 | | A | 19.6<31.0> |
| | 力率 | | % | 90<96> |
| 暖房低温 | 暖房低温能力 | | kW | 20.0<24.2> |
| | 暖房低温消費電力 | | kW | 9.55<13.75> |
| COP(平均) | | | — | 3.25<2.72> |
| 最大運転電流 | | | A | 36.8<49.0> |
| 室内ユニット | 室内形名 | | | MPF-RP224BA2 |
| | 外形寸法<H×W×D> | | mm | 1850×985×400 |
| | 外装色<マンセル> | | — | アイボリー<5Y 8/1> |
| | 補助電気ヒーター | | kW | 4.2(別売) |
| | エアフィルター | | | PPハニカム(抗菌仕様) |
| | 送風機(形式×出力×個数) | | — | シロッコファン×0.25kW×1 |
| | 風量 | | $m^3$/min | 弱48－強60 |
| | 機外静圧 | | Pa | 0 |
| | 風向調節 | 上下方向 | 手動切換 | |
| | | 左右方向 | 手動切換 | |
| | 運転音 | | dB | 弱48－強54 |
| | 製品質量 | | kg | 112 |
| | ドレンパン | | | 鋼板 |
| | ドレン配管サイズ | | — | VP-20 |
| 室外ユニット | 室外形名 | | | MPUZ-WRP224HA3(－BS(G)) |
| | 外形寸法<H×W×D> | | mm | 1800×900×750 |
| | 外装色<マンセル> | | — | アイボリー<3Y 7.8/1.1> |
| | 圧縮機 | 1日の冷凍能力 | 法定トン | 0.890～3.500 |
| | | 形式×出力×個数 | — | 全密閉×4.5kW×1 |
| | | 保護装置 | — | 吐出温度検知、過電流検知回路 |
| | 送風機(形式×出力×個数) | | — | プロペラファン×0.635kW×1 |
| | 風量 | | $m^3$/min | 150 |
| | 送風機用保護装置 | | — | 温度開閉器 |
| | 運転音(冷房／暖房) | | dB | 54／56 |
| | 製品質量 | | kg | 198 |
| 共通事項 | 冷媒 | | kg | R410A×10.5 |
| | 冷媒配管長 | | m | 30(追加チャージ時120) |
| | 高低差 | | m | 40 |
| | 室内側冷媒配管径(液／ガス) | | mm | φ9.52／φ25.4 |
| | 室外側冷媒配管径(液／ガス) | | mm | φ9.52／φ25.4 |
| 温度設定(リモコン) | | | 冷房・ドライ19～30℃／暖房17～28℃ | |
| 使用温度範囲 | 冷房 | 室内 | 乾球温度19～32℃／湿球温度15～23℃ | |
| | | 室外 | 乾球温度-5～43℃／ — | |
| | 暖房 | 室内 | 乾球温度17～28℃／ — | |
| | | 室外 | 乾球温度-20～21℃／湿球温度-20～15℃ | |
| セット別売形名 | | | | |

注意事項

1. 冷房・暖房能力および電気特性はJISB8615-1の条件で運転した場合の数値です。
   定格冷房能力(室内側:乾球27.0℃,湿球19.0℃,外気温度:乾球35.0℃)
   定格暖房能力(室内側:乾球20.0℃,外気温度:乾球7.0℃,湿球6.0℃)
   低温暖房能力(室内側:乾球20.0℃,外気温度:乾球2.0℃,湿球1.0℃)
   延長配管7.5m(相当長)、高低差0m
2. 冷房・暖房能力の( )内は、能力変化の値を示します。
   暖房能力・低温暖房・電気特性< >は、補助ヒーター作動時の値です。
3. 運転音は、JIS規格に準じて、反響の少ない無響室で測定した数値(Aスケール)です。
   実際に据付た状態で測定すると、周囲の騒音や反響などの影響を受け、
   表示数値より、大きくなるのが普通です。

## 機外配線要領

| | | | | | | |
|---|---|---|---|---|---|---|
| 機外配線 | ユニット電源(室外側) | 漏電遮断器 | 定格電流 | A | A | 50 |
| | | | 定格感度電流 | | mA | 100 |
| | | | 動作時間 | | — | 0.1S以内 |
| | | 手元開閉器 | 開閉器容量 | B | A | 60 |
| | | | B種ヒューズ | | A | 50 |
| | | 配線用遮断器定格電流 | | | A | 50 |
| | | ユニット電源線太さ | | C | $mm^2$ | 14.0 |
| | | 内外接続線太さ | 50m以下 | D | mm | φ2.0 |
| | | | 80m以下 | | mm | φ2.6 |
| | | アース線太さ | | E | mm | φ2.0 |
| | 室内ユニットおよびヒーター電源(*別売ヒーター組込時)／室内ユニット電源(*内外別受電接続時) | 電源 | | 三相・200V／単相・200V | | |
| | | 漏電遮断器 | 定格電流 | G | A | 20／15 |
| | | | 定格感度電流 | | mA | 30 |
| | | | 動作時間 | | — | 0.1S以内 |
| | | 手元開閉器 | 開閉器容量 | H | A | 30／15 |
| | | | B種ヒューズ | | A | 20／15 |
| | | 配線用遮断器定格電流 | | | A | 20／15 |
| | | 電源線太さ | | I | $mm^2$ | 3.5／2.0 |
| | | 内外接続線太さ | | K | — | 0.3$mm^2$以上 |
| | | アース線太さ | | J | mm | φ1.6 |
| | リモコン線 | | | F | $mm^2$ | 0.3～1.25 |

## 電気配線図

(1)電源重畳方式

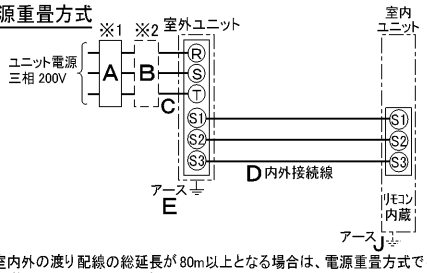


※室内外の渡り配線の総延長が80m以上となる場合は、電源重畳方式での配線はできません。
必ず(2)内外別受電方式あるいは(3)室外ユニットより室内ユニットに電源を供給する方式にしてください。

(2)内外別受電方式

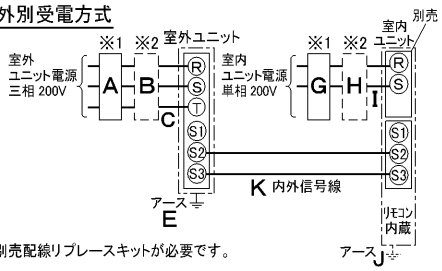


※別売配線リプレースキットが必要です。

(3)室外ユニットより室内ユニットに電源を供給する方式

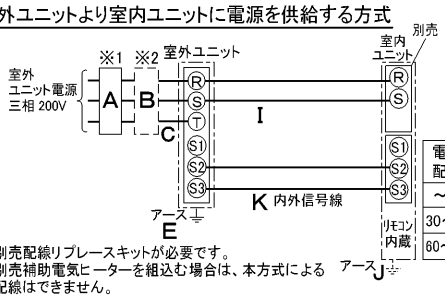


| 電源線配線長 | 電源線太さ |
|---|---|
| ～30m | 2.0$mm^2$ |
| 30～60m | 3.5$mm^2$ |
| 60～120m | 5.5$mm^2$ |

※別売配線リプレースキットが必要です。
※別売補助電気ヒーターを組込む場合は、本方式による配線はできません。

(2)または(3)の場合、S1-S1間の渡り配線は絶対に行わないでください。

※1. 電源には必ず漏電遮断器を取付けてください。
漏電遮断器は、インバーター回路用遮断器(三菱電機製NV-Cシリーズまたは、その同等品)を選定してください。
※2. 漏電遮断器が地絡保護専用の場合には、漏電遮断器と直列に手元開閉器(開閉器＋B種ヒューズ)または、配線用遮断器が必要となります。
・電線太さは、20mまでの電圧降下を見込んで選定してありますので、20mを超える場合は、電圧降下を考慮して「内線規程」等に従い、お選びください。
・電力会社の地区により規制を受ける場合がありますので、事前に所轄の電力会社にお問い合せください。

# 空冷ヒートポンプ式パッケージエアコン仕様書

グリーン購入法適合

三菱電機株式会社

床置形

| 形名 | | |
|---|---|---|
| | <標準仕様> | MPFZ-WRP224BD |
| | <耐(重)塩仕様> | MPFZ-WRP224BD－BS(G) |

| 作成日 | 2006-03-10 | 図番 | MPFZWRP224BD-5 | 副番 | B | 記号 | |
|---|---|---|---|---|---|---|---|

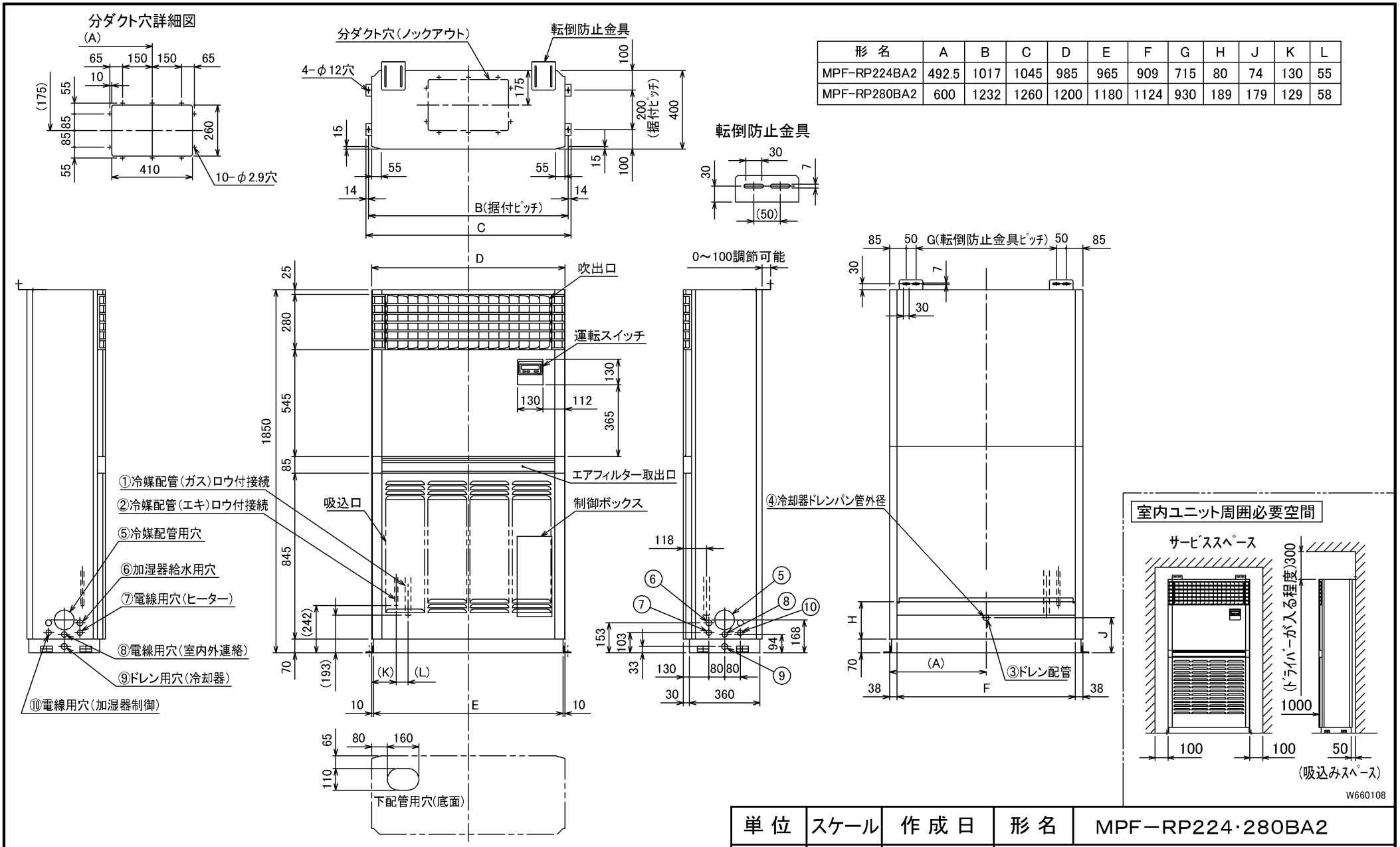


| 形 名 | A | B | C | D | E | F | G | H | J | K | L |
|---|---|---|---|---|---|---|---|---|---|---|---|
| MPF-RP224BA2 | 492.5 | 1017 | 1045 | 985 | 965 | 909 | 715 | 80 | 74 | 130 | 55 |
| MPF-RP280BA2 | 600 | 1232 | 1260 | 1200 | 1180 | 1124 | 930 | 189 | 179 | 129 | 58 |

| 形 名 | ①ｶﾞｽ配管ｻｲｽﾞ | ②ｴｷ配管ｻｲｽﾞ | ③ﾄﾞﾚﾝ配管 | ④冷却器 ﾄﾞﾚﾝﾊﾟﾝ管外径 | ⑤冷媒 配管用穴 | ⑥加湿器 給水用穴 | ⑦電線用穴 (ヒーター) | ⑧電線用穴 (室内外連絡) | ⑨ﾄﾞﾚﾝ用穴 (冷却器) | ⑩電線用穴 (加湿器制御) |
|---|---|---|---|---|---|---|---|---|---|---|
| MPF-RP224BA2 | φ25.4 | φ9.52 | ドレンホース VP-20 <フレキ接手> (付属) | φ27.2 | φ100 ノックアウト | φ30 ノックアウト | φ27 ノックアウト | φ27 ノックアウト | φ30 ノックアウト | φ27 ノックアウト |
| MPF-RP280BA2 | | φ12.7 | | | | | | | | |

| 単 位 | スケール | 作 成 日 | 形 名 | MPF－RP224･280BA2 |
|---|---|---|---|---|
| mm | NTS | 2005-9-9 | パッケージエアコン室内ユニット外形図(床置形) | |
| 三菱電機株式会社 | 図 番 (形名コード) | 7GP162 | 副番 | B | 記号 | |

## 据付ボルト及びドレン穴位置詳細

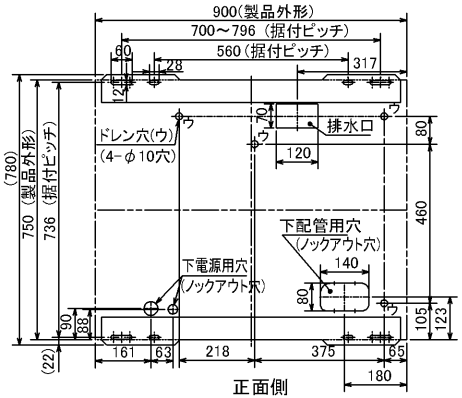


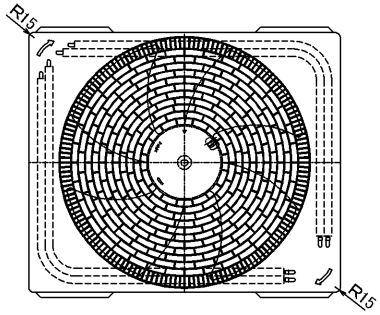


（単位 mm）

1. 設置スペース（周囲必要空間）
下図は基本例を示します。詳細につきましては、工事マニュアル等の技術資料を参照願います。

(1)単独設置の場合（必要空間の基本）
背面側は吸込空気の関係上100mm以上必要ですが、背面からのサービス等を考慮した場合、正面同様450mm程空けておいた方が便利です。

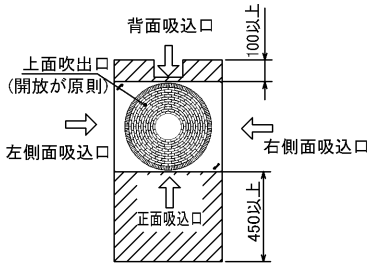


(2)集中設置・連続設置の場合（基本例）
多数のユニットを設置する場合は、人の通路、風の流通を考慮して各ブロック間に必要なスペースをとって下さい。
下図は基本例を示します。

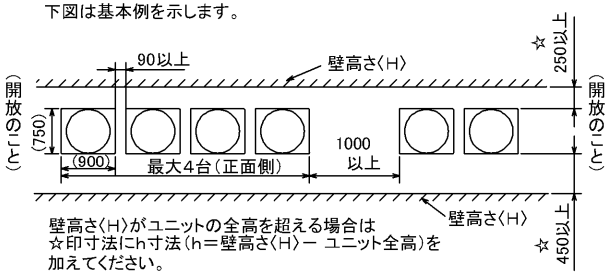


2. 前面配管ノックアウト穴詳細

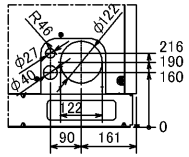


3. 基礎ボルト
M10の基礎ボルトでユニットの据付足を4ヶ所強固に固定してください。
（基礎ボルト、座金、ナットは現地手配です）

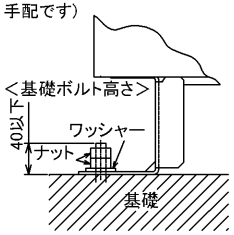


4. 配管・配線取入れ方向
配管・配線接続は、図示されているノックアウトウト穴より取入れ願います。

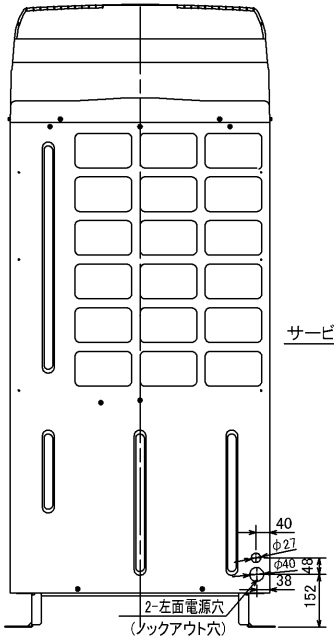


左側面図

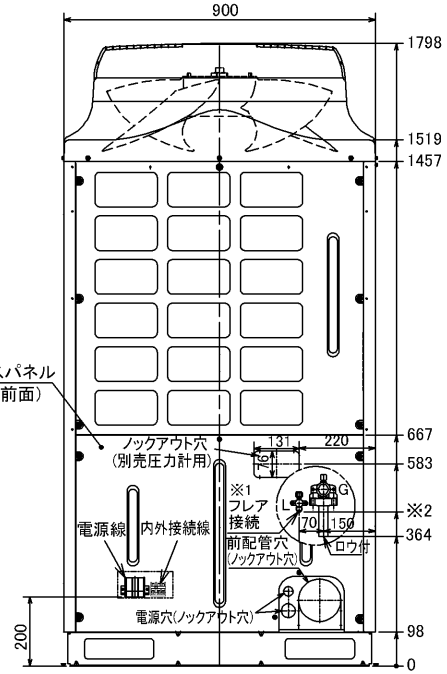


※1 液配管フレア接続
224形：3/8F･･･※2 435
280形：1/2F･･･※2 419

正面図

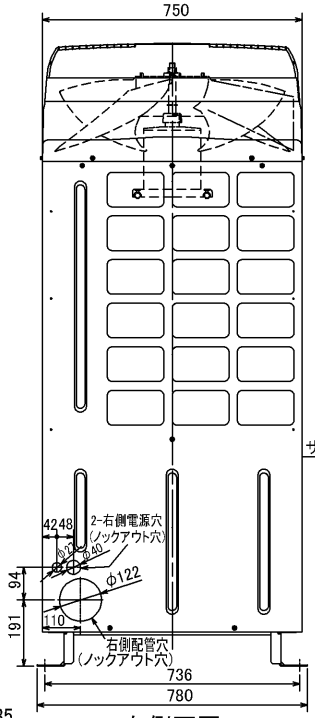


右側面図

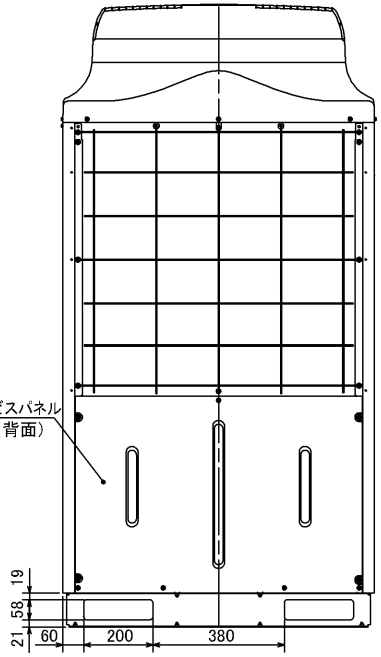


背面図

| 単 位 | スケール | 作 成 日 | 形 名 | MPUZ-WRP224･280HA3(-BS(G)) | | | |
|---|---|---|---|---|---|---|---|
| mm | NTS | 2005-9-9 | パッケージエアコン室外ユニット外形図 | | | | |
| 三菱電機株式会社 | | | 図 番（形名コード） | 7JGBTA | 副番 | | 記号 |