平成　　年　　月　　日

空冷ヒートポンプ式パッケージエアコン仕様書（ツイン・トリプル・フォータイプ） （4方向天井カセット形）<コンパクトタイプ>	仕様書番号	

ご使用先　　殿

ご注文先
（最終仕様ご確認先）　　殿　　始動方式　　直　入

弊社工事番号　　用　途

室内ユニット形名	MPL-RP56JA2	台数	

		冷房	暖房
能力	kW	組合せする室内ユニットの容量により能力は異なります。 別紙室外ユニットの冷房、暖房能力の欄をご覧下さい。	

室内ユニット仕様					
風量	m^3/min	静粛13-弱14-中15-強16	機外静圧	Pa	0
送風機出力	kW	0.03	補助電熱装置	kW	組込不可
吸込口形式／方向		グリル/下面中央		電流	ー
冷媒配管接続方向		側面	吹出口形式／方向		グリル/下面 4方向
温度調節器		調節　冷房/19℃～30℃ 除湿/19℃～30℃ 範囲　暖房/17℃～28℃	電気配線接続方向		側面
冷媒配管サイズ		液φ6.35　ガスφ12.7	エアフィルター		PPハニカム（ロングライフ抗菌仕様）
製品質量	kg	19＋3.7（パネル）	ドレン配管サイズ		VP-25
塗装色		本体：溶亜鋼板塗装なし　N3絶縁張り　ﾊﾟﾈﾙ：ﾌﾟﾗｽﾁｯｸ成形品ｱｸﾘﾙ塗装　ﾏﾝｾﾙ 6.4Y8.9/0.4			
主要別売部品		配線ﾘﾌﾟﾚｰｽｷｯﾄ・ﾜｲﾄﾞﾊﾟﾈﾙ・MAｽﾑｰｽﾘﾓｺﾝ・ﾜｲﾔﾚｽﾘﾓｺﾝ・加湿器			

備考	

添付図面	

改定		作成	2004-8-31
		図番	7PRBGA1

三菱電機株式会社

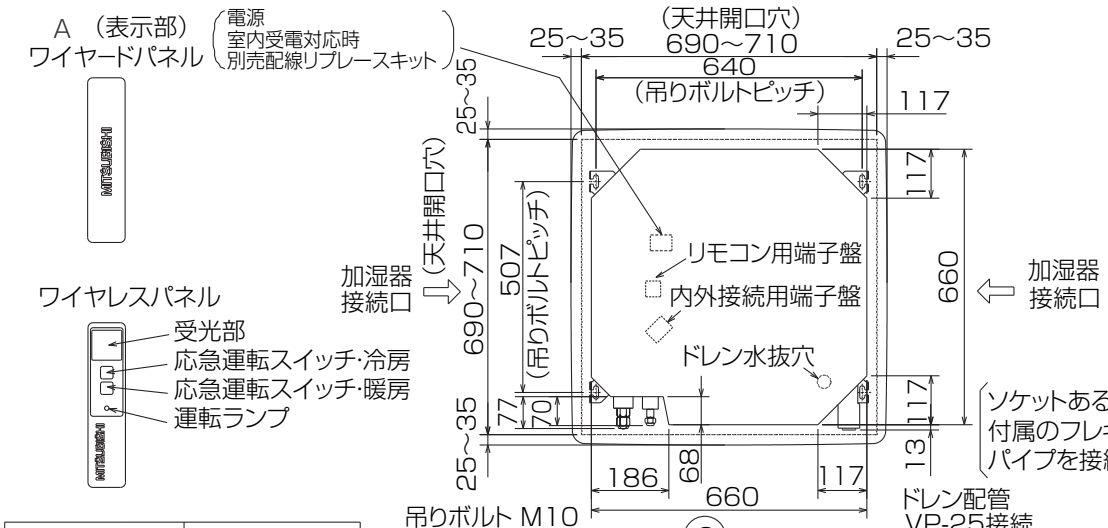

①（液）	②（ガス）
冷媒配管 φ6.35 フレア接続 1/4F	冷媒配管 φ12.7 フレア接続 1/2F

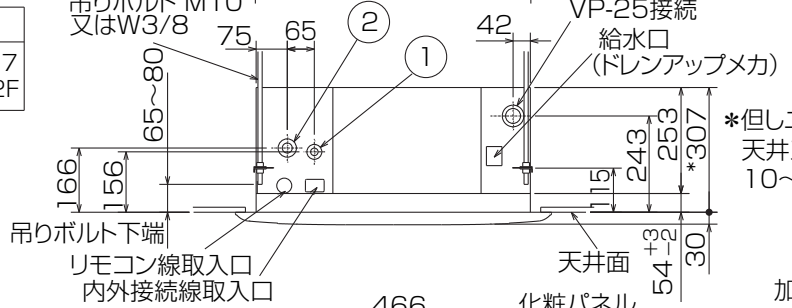

*但しユニット天面と
天井スラブ等の間は
10～15あけてください。

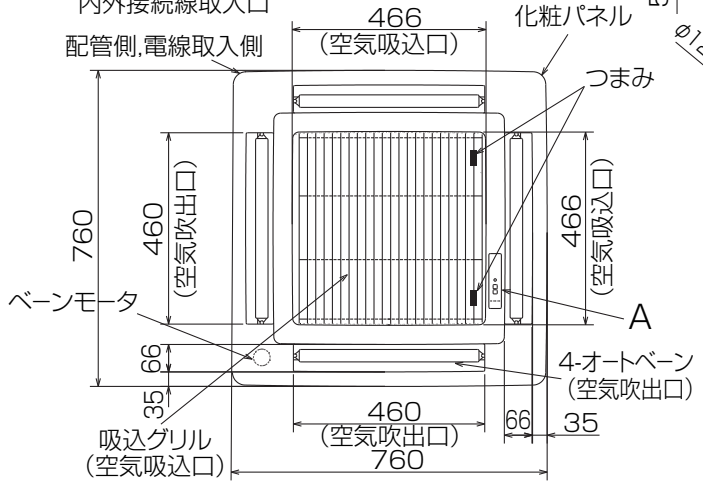

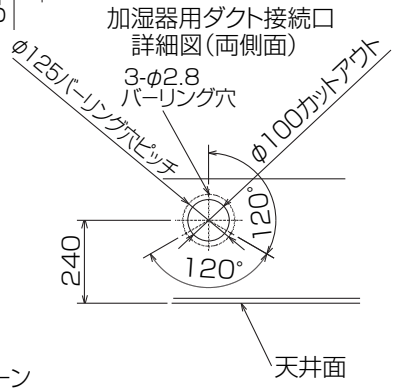

1. 化粧パネルはワイヤードタイプ、ワイヤレスタイプからお選びください。
2. ドレン配管はPVC管VP-25を使用してください。ドレンポンプ内蔵です。
   最大揚程は天井面から600mmです。
3. 吊りボルトはM10またはW3/8ネジを使用してください。（現地手配）
4. 別売加湿器（別吊り型）、取り付け時は天井ふところ高さが、360以上必要となります。
5. サービス時、電気品箱を取り外す事があります。
   リモコン線並びに室内外接続線の接続時には、電線に十分な余裕を持たせてください。
6. 別売多機能ケースメント取付時は、天井ふところ高さが450以上必要となります。
7. 別売高性能フィルター取付時は、天井ふところ高さが450以上必要となります。
   （別売多機能ケースメントと併用になります。）
8. 吸込みグリルの開閉の際は、つまみをスライドし開閉することができます。

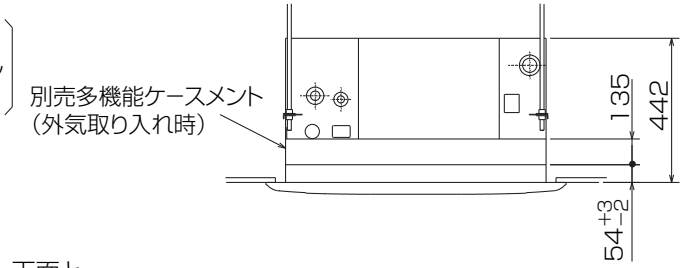

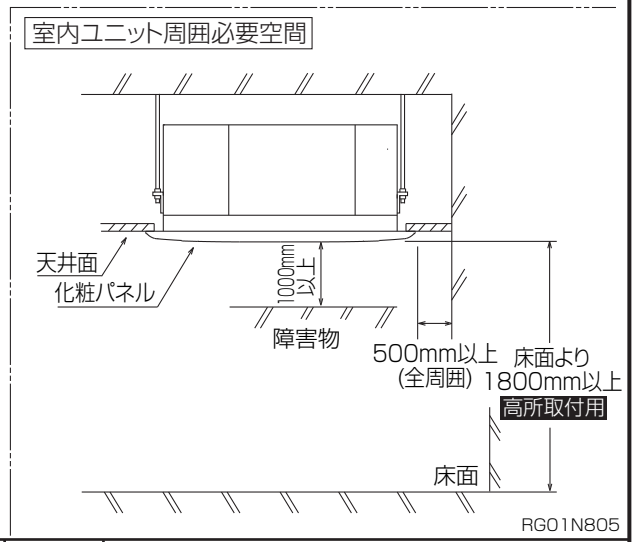

単位	スケール	作成日	形名	MPL-RP56JA2		
mm	NTS	2007-6-4	パッケージエアコン室内ユニット外形図 （4方向天井カセット形）（コンパクトタイプ）			
三菱電機株式会社			図番	GA-MPL-RP56JA2	副番	記号