三菱電機パッケージエアコン用別売部品仕様書

品名	集中排水ドレンパン	形名	PAC−SG64DP

1.適用機種　PUZ-ZRMP80HA*形
PUZ-ERMP80～160HA*/LA*形　（代表機種のみ掲載しています）

2.仕様

項　目		内　容
		PAC-SG64DP
ドレン排水口サイズ		R3/4ネジ(20A)
外　装	色(マンセル)	アイボリー(3.0Y7.8/1.1)
	表面処理	アクリル樹脂塗装
	材　質	合金化溶融亜鉛メッキ鋼板　t1.6
製　品　質　量		7.8kg
取付ボルト(現地手配)		M10(またはW3/8)長さ:ドレンパン下面より突出60mm以内

3.外形図

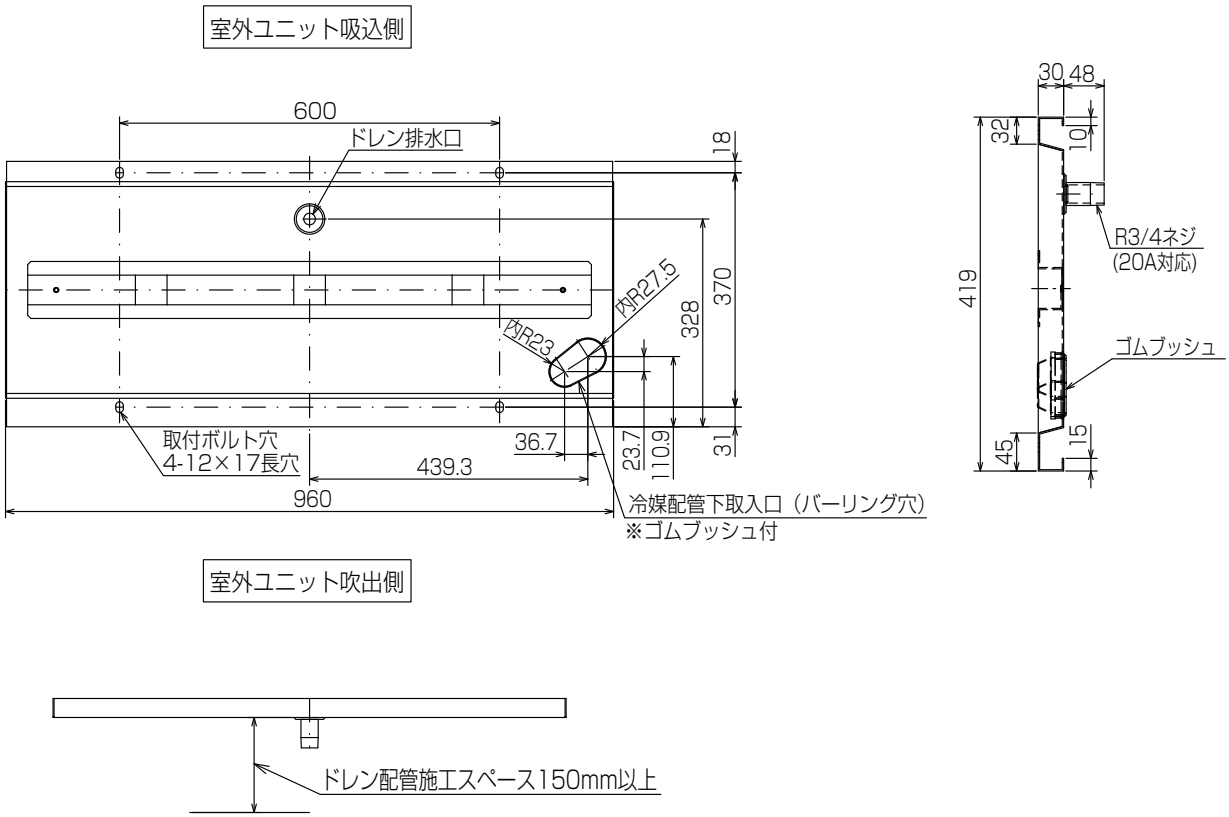

三菱電機パッケージエアコン用別売部品仕様書			形名	PAC−SG64DP			
三菱電機株式会社	第3角法	作成日	図番	PACSG64DP	副番	A	1/1
	単位:mm	2021-10-4					