三菱電機パッケージエアコン用別売部品仕様書

品名	上吊り金具	形名	PAC−SJ59TK

本品は、室内ユニットを本体の上部で吊ることができる別売部品です。

1. 仕様

項　　目	内　　容
適用機種	PM-RP40～80FA10（代表機種のみ記載しています。）
材　　質	溶融亜鉛メッキ鋼板
板　　厚	t2.3
付 属 品	タッピンネジ 4×12 12個、断熱材×4枚、上吊り金具×4個

2. 外形図

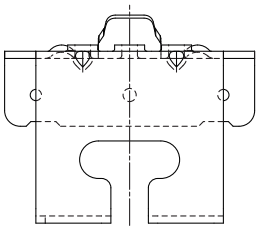

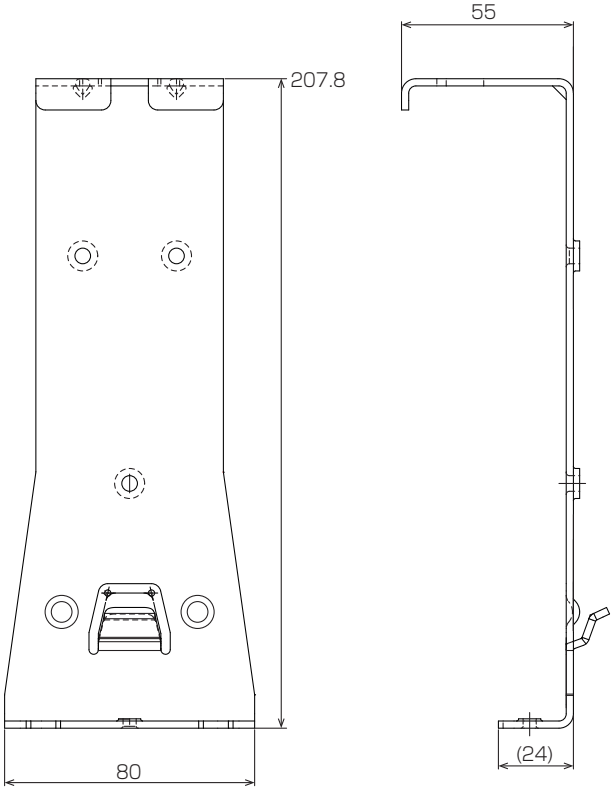

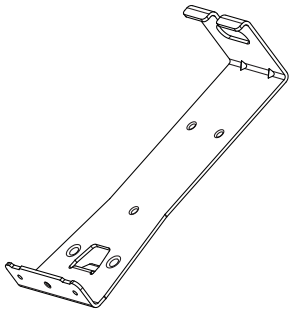

据付状態図

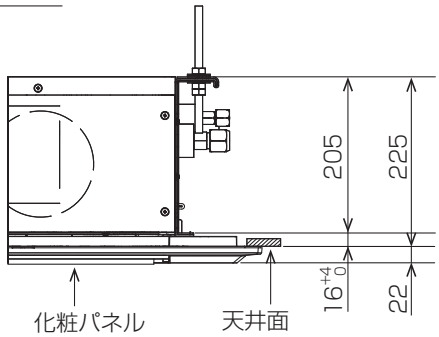

取付イメージ図

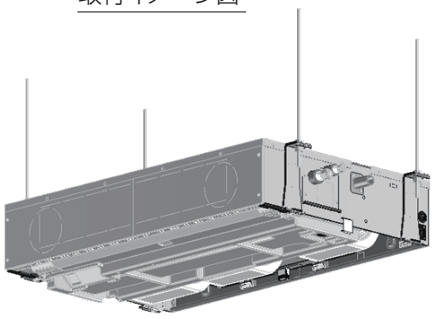

三菱電機パッケージエアコン用別売部品仕様書	形名	PAC−SJ59TK

三菱電機株式会社	第3角法	作成日	仕様書番号	PACSJ59TK	副番	A
	単位:mm	2015-2-5	(形名コード)			