三菱電機パッケージエアコン用別売部品仕様書

品名	安全ネット	形名	PAC−SJ74AN

1. 適用機種　PUZ-ERMP112LA3　（代表機種のみ記載しています。）

2.仕様

項　目		PAC-SJ74AN
外　装	色(マンセルNo.)	アイボリー（1Y 8.5/0.5）
	表面処理	ポリエチレンコーティング
	材　質	鉄線（SWM）φ3.5
鉄線ピッチ		最大50×51mm
製 品 質 量		8.3kg
付属品	部 品 名	取付用座付ネジ（M5×12）18本
	表面処理	亜鉛アルミ複合被膜
	材　質	鉄線（SWCH18A）

3.外形図（取付図）

取付図（ⒶⒷⒸ）

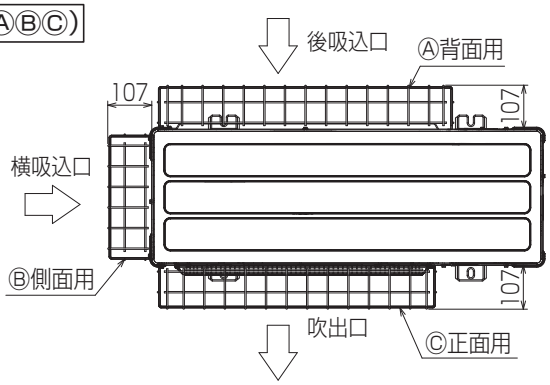

Ⓐ背面用

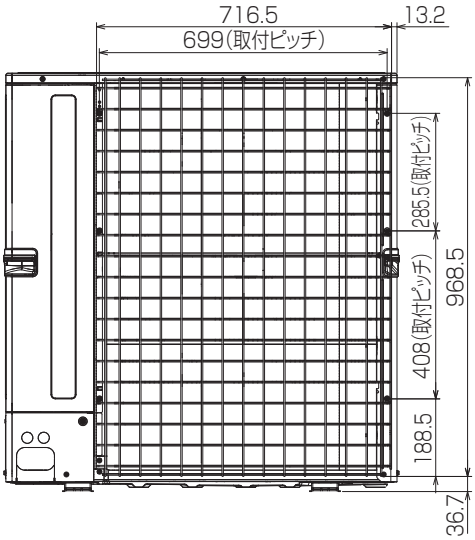

Ⓑ側面用

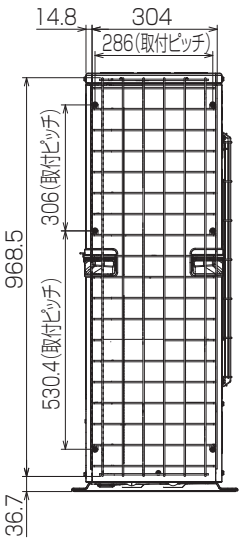

Ⓒ正面用

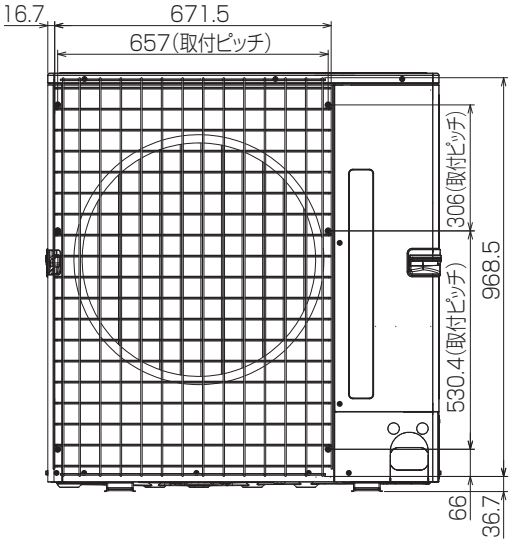

三菱電機パッケージエアコン用別売部品仕様書			形名	PAC−SJ74AN	
三菱電機株式会社	第3角法	作成日	図番	PACSJ74AN	副番
	単位:mm	2016-12-5			