三菱電機パッケージエアコン用別売部品仕様書

品名	外気取入用ケースメント	形名	PAC−SK12TM

本品は、外気取入れをする場合にご使用いただくためのケースメントです。

1.仕様

項　目		内　容
適用機種		PL-RP·GA （代表機種のみ掲載しています）
据付時必要天井ふところ高さ（mm）		440以上
接続ダクト径（mm）		φ100
外気取入	取入口数	3コーナーの任意1カ所
	取入量	室内ユニット風量の20%以下

2.外形図

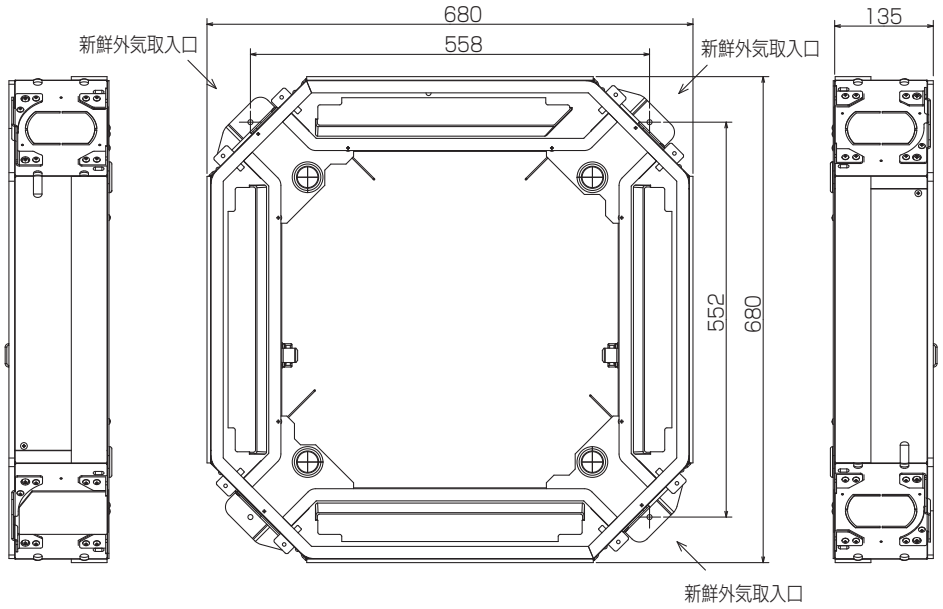

外気取入口詳細図（3箇所）

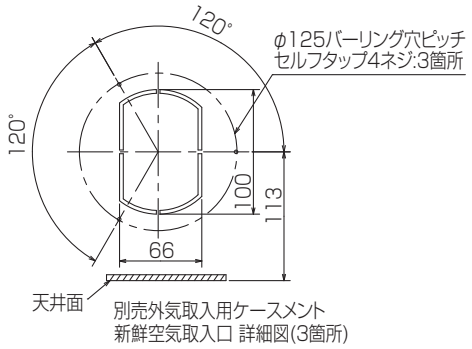

据付状態図

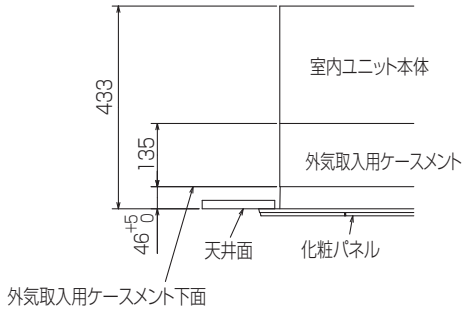

3.使用上の注意

1.外気取入れをする場合は、別売スペースパネルとの併用はできません。
2.外気取入れをする場合は、必ず付属のダクトフランジをご使用ください。（また、ダクト・粉塵処理を現地にて手配してください。）
3.ダクト静圧、室内ユニット静圧に応じた押込静圧が必要になりますので、ダクトファン等を手配してください。