三菱電機パッケージエアコン用別売部品仕様書

品名	上吊り金具	形名	PAC−SK13TK

本品は、室内ユニットを本体の上部で吊ることができる別売部品です。

1. 仕様

項　　目	内　　容
適用機種	PL-RP·GA（代表機種のみ記載しています。）
材　　質	溶融亜鉛メッキ鋼板
板　　厚	t2.3
上吊り金具	3種類 Ⓐ×2個、Ⓑ×1個、Ⓒ×1個
付 属 品	タッピンネジ 4×10 12個、ボルト M10×20 3個 ワッシャー 6個、ナット M10 3個

2. 外形図

Ⓐ

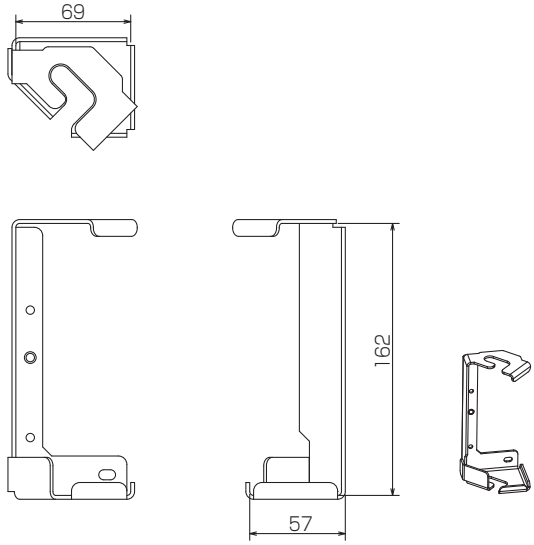

Ⓑ　Ⓐの反対勝手違い品

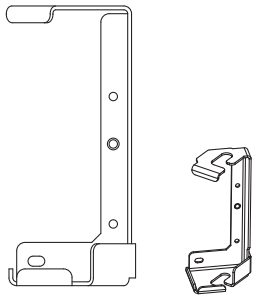

Ⓒ

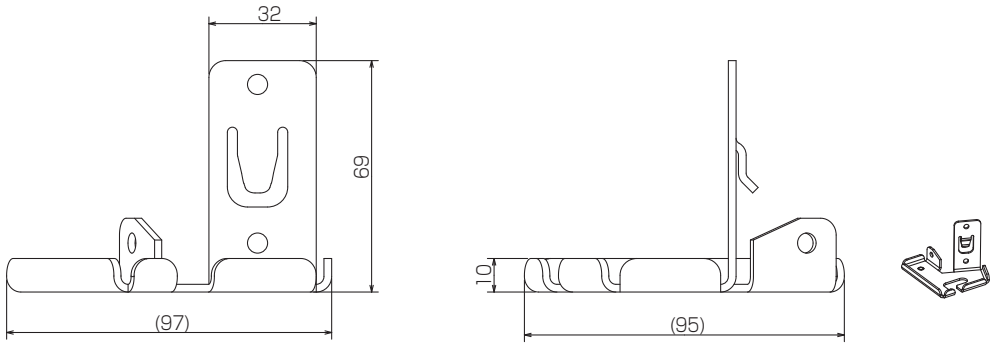

据付状態図

注：図中の※印の寸法は、
別売外気取入用ケースメントを取り付けた場合、
135mm加算します。

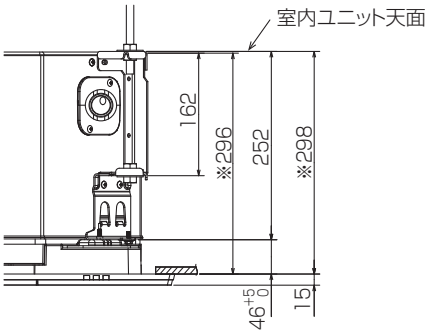

三菱電機パッケージエアコン用別売部品仕様書	形名	PAC−SK13TK

三菱電機株式会社	第3角法	作成日	仕様書番号	PACSK13TK	副番	
	単位:mm	2019-2-20	(形名コード)			