三菱電機パッケージエアコン用別売部品仕様書

品名	ドレンアップメカ	形名	PAC−SK19DM

1.適用機種：PK-RP40～112KA15/KA16　（代表機種のみ記載しています。）
PK-RP56～112KA17
PK-RP63～112KA18以降

2.仕様

項　目	内　容	項　目		内　容
形　名	PAC-SK19DM	外装	材　質	カバー:PS樹脂
定格電圧	AC200V　50/60Hz		色(ﾏﾝｾﾙNo.)	クリアホワイト<1.0Y 9.2/0.2>
消費電力	3.9W	運転使用温度範囲		室内ユニットの運転使用温度範囲に同じ
運転電流	0.05A	駆動用モーター		DCブラシレス(E種絶縁)
ドレン揚程	ﾄﾞﾚﾝｱｯﾌﾟﾒｶ下面より最大850mm	ドレン配管		ドレン排出口へ接続 PVC管 VP-20(外径φ26)対応
吐出水量	24L/h以上	付属品		ドレンホース(本体･室内ユニット接続用)1本 フレキシブル排水管カバー1本、バンド2本(排水管固定用、配管固定用各1本)、据付用型紙3枚、取付ネジ7本
外形寸法(mm)	H295×W288×D210			

3.外形図

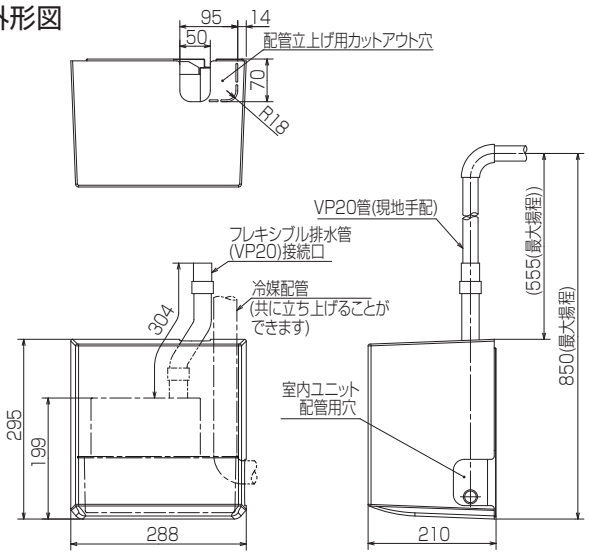

据付板関係寸法

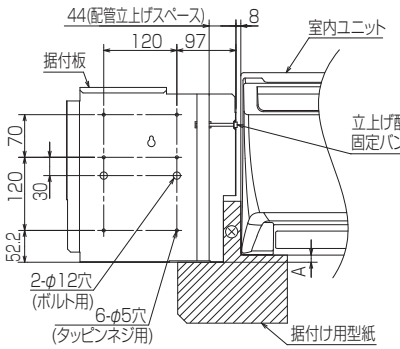

PK-RP·KA15～17

	A
40～50KA形	11.7
56～71KA形	11.7
80～112KA形	0.7

PK-RP·KA18以降

	A
63～112KA形	0.7

4.据付･サービススペース

PK-RP·KA15～17

	A	B	C	D	E	F※	G
40～50KA形	780	298	215	20	250	93.5	15
56～71KA形	1100	325	263	27	250	100	15
80～112KA形	1170	365	300	100.5	250	108	4

PK-RP·KA18以降

	A	B	C	D	E	F※	G
63～112KA形	1170	365	300	100.5	250	108	4

※天井に廻り縁がある場合は、その寸法を考慮して据付けてください。

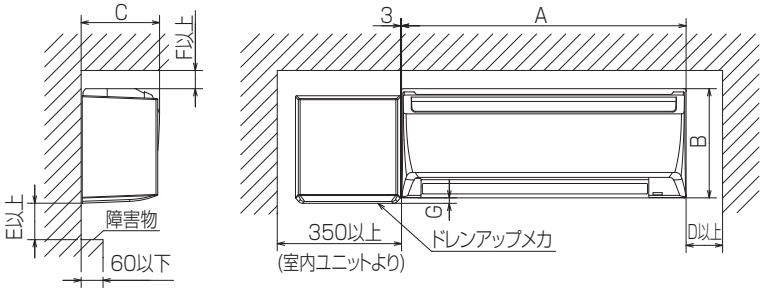

5.配線図

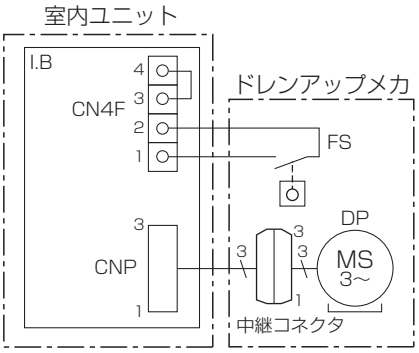

記号	名　称
I.B	室内制御基板
CNP	コネクタ(ドレンポンプ)
CN4F	コネクタ(フロートスイッチ)
DP	ドレンポンプ
FS	フロートスイッチ

注、□、○○はコネクタ接続を示す。

三菱電機パッケージエアコン用別売部品仕様書	形名	PAC−SK19DM

三菱電機株式会社	第3角法	作成日	図番	PACSK19DM	副番	A	1/1
	単位:mm	2023-6-13					