三菱電機パッケージエアコン用別売部品仕様書

品名	「ヘルスエアー機能」搭載クリーンユニット	形名	PAC−SK63HAU

1.仕様

形　　名	PAC−SK63HAU	
適用機種 （代表機種のみ掲載しています）	4方向天井カセット形<i-スクエアタイプ>	
	PL-ZRP40～71HA形 PL-ERP40～80HA形 PLFY-EP22～71HMG9形 PLFY-P22～90HMG9形	PL-ZRP80～160HA形 PL-HRP80HA形 PL-ERP112～160HA形 PLFY-EP80～160HMG9形 PLFY-P112～160HMG9形
据付時製品本体高さB(㎜)	338	378
据付時必要天井ふところ高さ(㎜)	345以上	385以上
電　　源	単相200V 50/60Hz(室内ユニットからの供給)	
消費電力	10W	
質　　量	8kg	
保護装置	異常放電検知あり	
電気集塵デバイス	4個	

2.外形図

取付図

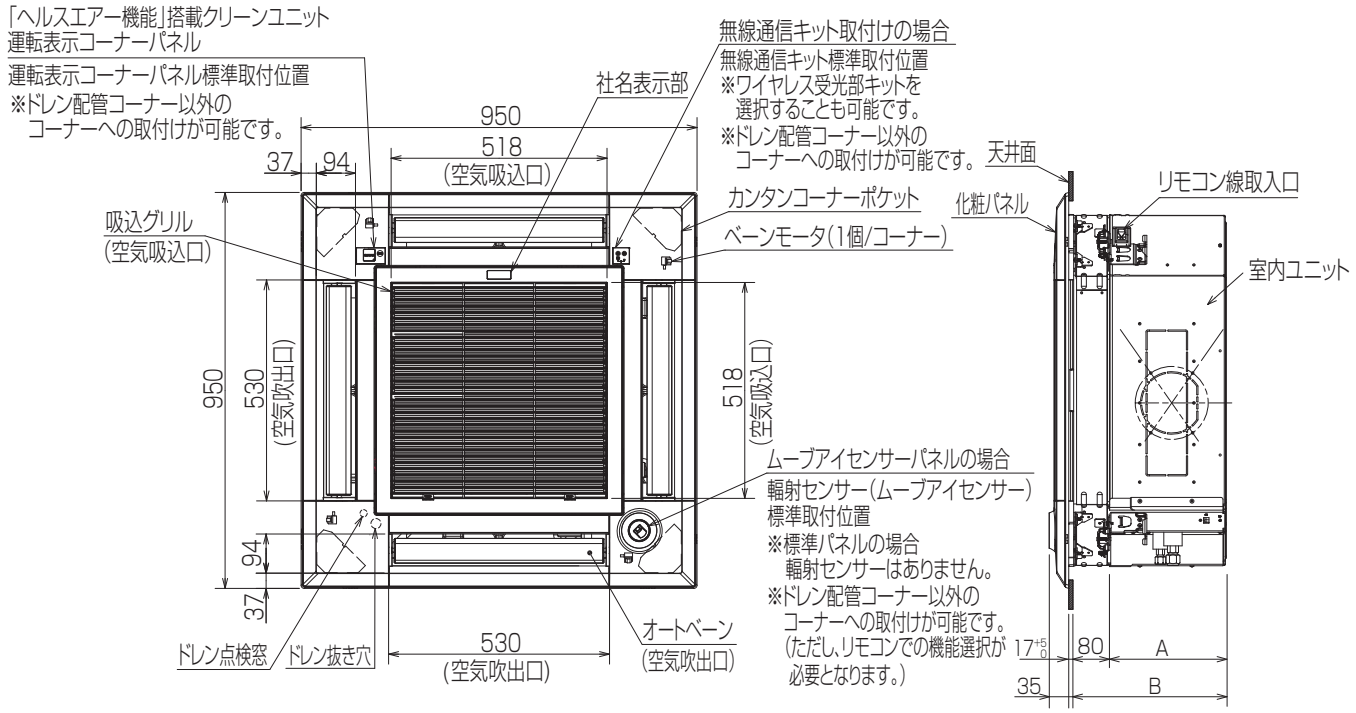

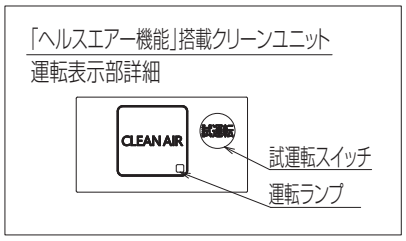

ZRP	ERP	HRP	EP.HMG9	P.HMG9	A	B
40~71	40~80		22~71	22~90	241	338
80~160	112~160	80	80~160	112~160	281	378

三菱電機パッケージエアコン用別売部品仕様書

品名	「ヘルスエアー機能」搭載クリーンユニット	形名	PAC−SK63HAU

「ヘルスエアー機能」搭載クリーンユニット

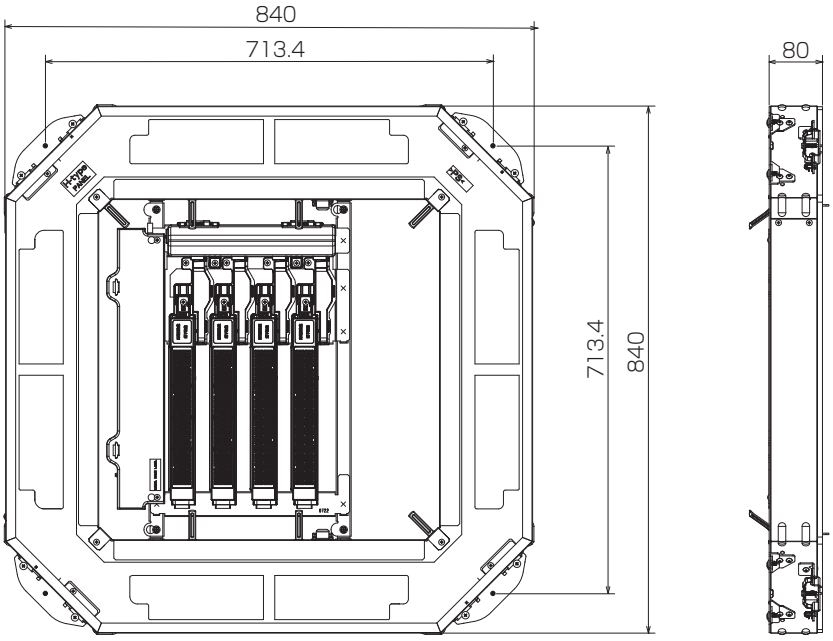

3.電気配線図

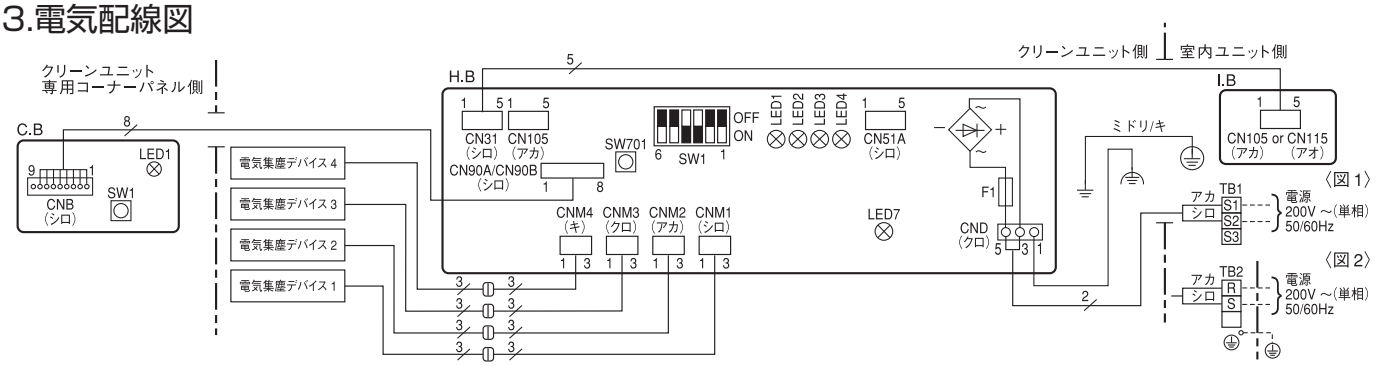

【注意】
1. □□□ は端子盤、○○○ □ はコネクターを示します。
2.本配線図の■はスイッチの位置を示します。
3.室内ユニットのサービスの際は、室内ユニットの電気配線図を参照してください。
4. コネクターを抜き差しする場合は、電源を落としてください。
5. スリム機種の場合は図1、マルチ機種の場合は図2のように配線してください。

【記号説明】

記号	名称	記号	名称
H.B	クリーンユニット制御基板	LED1	電気集塵デバイス1運転表示:オレンジ
F1	ヒューズ(3.15A)	LED2	電気集塵デバイス2運転表示:オレンジ
CN31	コネクター(室内ユニット間通信)	LED3	電気集塵デバイス3運転表示:オレンジ
CN105	コネクター	LED4	電気集塵デバイス4運転表示:オレンジ
CN51A	コネクター	LED7	室内ユニット間通信表示:オレンジ
CN90A/CN90B	コネクター(C.B接続)	C.B	コーナーパネル表示基板
		CNB	コネクター(H.B接続)
CNM1	コネクター(電気集塵デバイス1)	SW1	クリーンユニット試運転スイッチ
CNM2	コネクター(電気集塵デバイス2)	LED1	クリーンユニット運転表示:ミドリ
CNM3	コネクター(電気集塵デバイス3)	I.B	室内機制御基板
CNM4	コネクター(電気集塵デバイス4)		
SW1	スイッチ(機能選択)		
SW701	クリーンユニット試運転スイッチ		

4.使用上の注意

・お手入れ時期の目安は3ヵ月です。使用条件により異なるため、汚れ具合に応じて清掃してください。
・本製品は、カンタン自動パネル、左右ルーバーユニット、フィルター自動清掃ユニット、アレル除菌フィルター、パワー脱臭フィルター、高性能フィルター、多機能ケースメント、高湿度対応キットと併用できません。
・本製品をご使用いただく場合、2方向吹出しの設定はできません。
・本製品を組み込む場合、室内ユニットの高さが80mm加算されます。
・中温用パッケージエアコンには使用できません。
・ワイヤレス受光部コーナーパネル、ムーブアイセンサーパネル、無線通信キットは、いずれか二つまで併用可能です。