三菱電機パッケージエアコン用別売部品仕様書

品名	高湿度対応キット	形名	PAC−SK78HK

本品は、天井内が高湿度の場合に本体に貼付ける断熱材キットです。

1．仕様

項　目	内　容	
適用機種 （代表機種のみ掲載しています）	PL-ZRP40～71HA形, PL-ERP40～80HA形 PLFY-EP22～71HMG9形, PLFY-P22～90HMG9形	PL-ZRP80～160HA形, PL-ERP112～160HA形 PL-HRP80～160HA形 PLFY-EP80～160HMG9形, PLFY-P112～160HMG9形
取付後の外形寸法(H×W×D) (mm)	263×850×850	303×850×850
断熱材材質	発泡PE 厚み 5mm	

※天井内の温度･湿度が30℃ RH80%を超える場合に本体に貼り付けてご使用ください。

2．取付後外形図

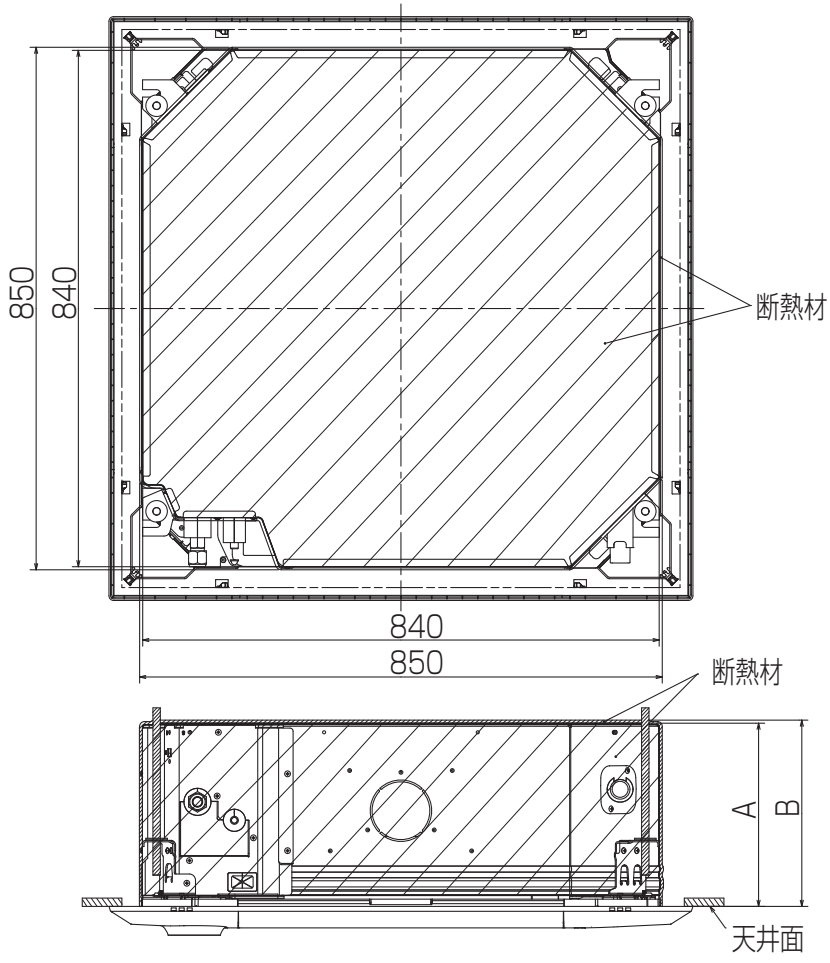

能　力	A	B
PL-ZRP40～71HA形 PL-ERP40～80HA形 PLFY-EP22～71HMG9形 PLFY-P22～90HMG9形	258	263
PL-ZRP80～160HA形 PL-ERP112～160HA形 PL-HRP80HA形 PLFY-EP80～160HMG9形 PLFY-P112～160HMG9形	298	303