三菱電機パッケージエアコン用別売部品仕様書

品名	無線通信キット	形名	PAR−SB1LA

1.適用機種

PLP-P160HWF(化粧パネル)
PLP-P160HWH(化粧パネル)　(代表機種のみ掲載しています)

2.仕様

項　　目	内　　容
運転表示ランプ	運転時:LED(緑色)点灯表示、異常時:LED(緑色)点滅表示 Bluetooth®接続時:LED(緑色/オレンジ色)同時点滅表示
応急運転	冷房・暖房スイッチ(運転/停止)装備
アダプタ配線	コネクタ付5芯コード(付属)を室内ユニット本体制御基板上の コネクタ(CN105またはCN115)に接続
配 線 長	1110mm
外　　装	ABS樹脂(化粧パネルと同色、マンセルNo.1.0Y 9.2/0.2)
スマホ操作	アプリからBluetooth® 接続することでエアコンをスマホで操作できます。

※ご使用の際には、専用アプリ「MELRemo+」のダウンロードが必要です。
※Bluetooth® のワードマークは、Bluetooth SIG, Incが所有する登録商標であり、三菱電機株式会社はこれらのマークをライセンスに基づいて使用しています。

3.外形図

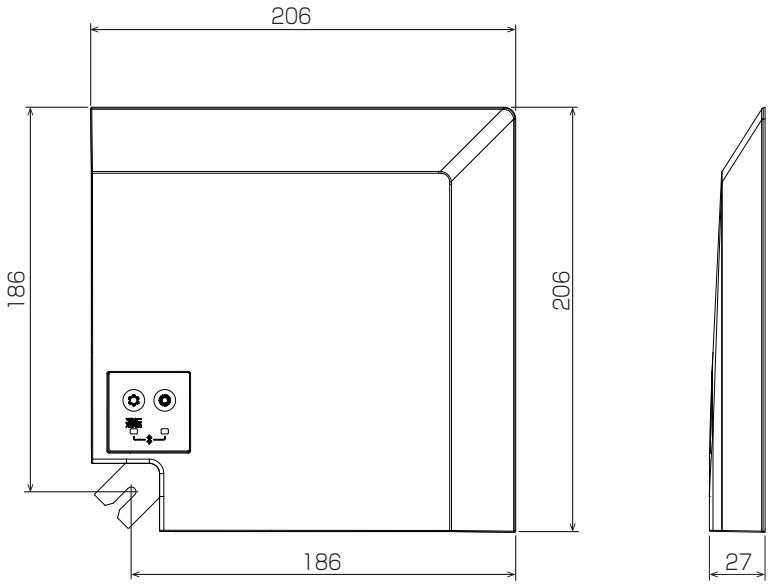

4.取付位置

本品は化粧パネルの右図の位置に取付けます。
標準取付位置以外の右図2ヶ所に取り付け可能です。

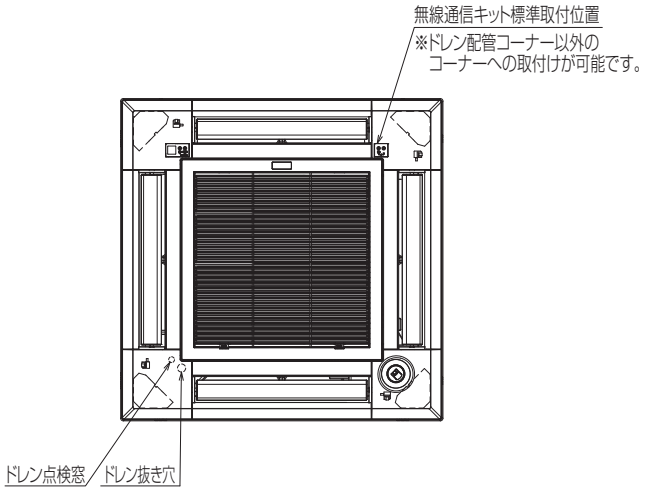

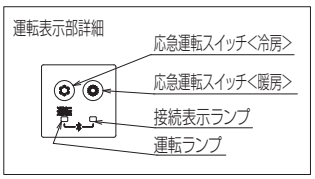

三菱電機パッケージエアコン用別売部品仕様書			形名	PAR−SB1LA			
三菱電機株式会社	第3角法 単位:mm	作成日 2022-5-23	図番	PARSB1LA	副番		1/1