三菱電機パッケージエアコン用別売部品仕様書

品名	ワイヤレスリモコンキット(操作部+受光部キット)	形名	PAR−SK1TA

1.適用機種

PLP-P160BWF2(化粧パネル)
PLP-P160BWE7(化粧パネル)
PLP-P160BWH7/BC7/BH7/BT7/BB7(化粧パネル)

2.仕様

受光部キット

項　目	内　　容
運転表示ランプ	運転時:LED(緑色)点灯表示、異常時:LED(緑色)点滅表示 暖房準備中:LED(オレンジ色)点灯表示
応急運転	冷房・暖房スイッチ(運転/停止)装備
ユニット制御台数	1グループ最大16冷媒系統 (但し、1冷媒系統毎に1台以上ワイヤレス受光部キットを設置してください。)
アダプタ配線	コネクタ付9芯コード(付属)を室内ユニット本体制御基板上のコネクタ(CN90)に接続
受光範囲	受光部正面より45°の範囲で7m以内(条件により異なります)
外装	ABS樹脂(化粧パネルと同色、マンセルNo. 6.4Y8.9/0.4)

操作部

項　目	内　　容
運転/停止	運転：運転内容を液晶表示
運転モード	冷房/ドライ/送風/自動/暖房 切換・表示
室温調節	冷房/ドライ　：19～30℃/1℃単位で設定・表示 暖房　：17～28℃/1℃単位で設定・表示 自動　：19～28℃/1℃単位で設定・表示
風速調節	静粛/弱/中/強　4ノッチ切換・表示
風向調節	上下：ベーンの吹出角度固定4段階・スイング 計5段階切換・表示
	左右：“この機能はありません” 表示
時刻表示	時/分表示（現在時刻・開始時刻・終了時刻）
タイマー機能	10分単位で開始・終了時刻を各々設定・表示/1日
電　　源	DC3V（単4アルカリ電池　2本使用（付属））
使用環境条件	温度：0～40℃ 湿度：30～90%RH（結露なきこと）
外形寸法	H159.3×W58×D19
外　　装	ホワイト(ABS樹脂)
据付方法	付属リモコンホルダーを壁面に直付け
付属部品	単4アルカリ乾電池2本・リモコンホルダーと取付用ネジ（4.1×16　2本）

3.外形図

受光部キット

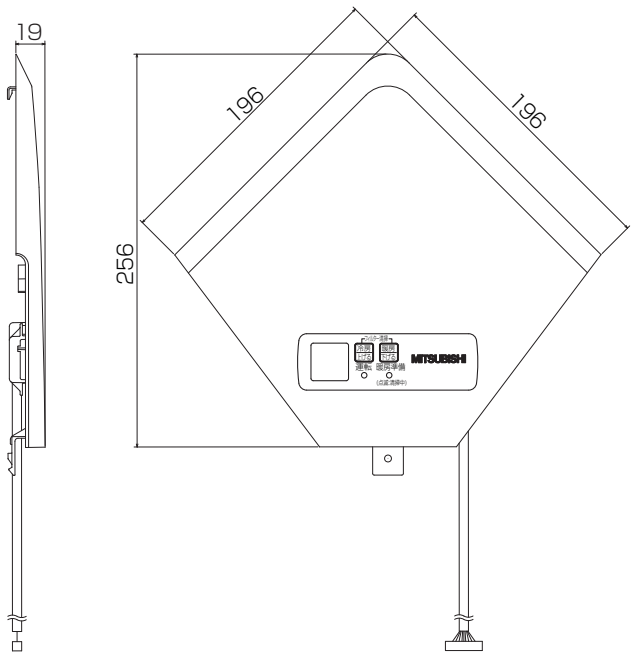

操作部

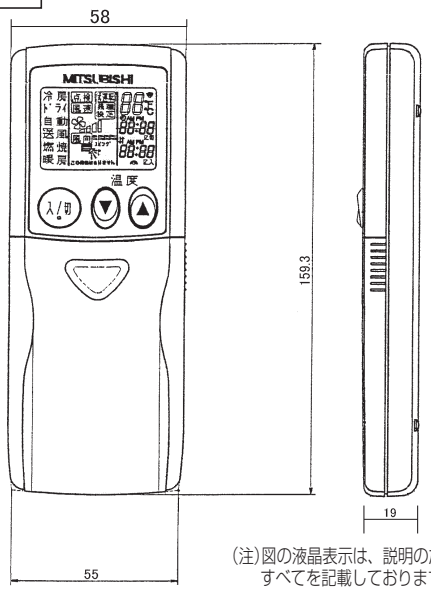

(注)図の液晶表示は、説明のため
すべてを記載しておりますが、
実際には該当部分のみ表示します。

リモコンホルダー　※(　　)の寸法は実測値です。

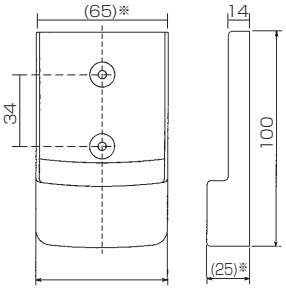

三菱電機パッケージエアコン用別売部品仕様書			形名	PAR−SK1TA			
三菱電機株式会社	第3角法	作成日	仕様書番号	PARSK1TA	副番		1/2
	単位:mm	2012-3-29	(形名コード)				

4.取付位置

受光部キット
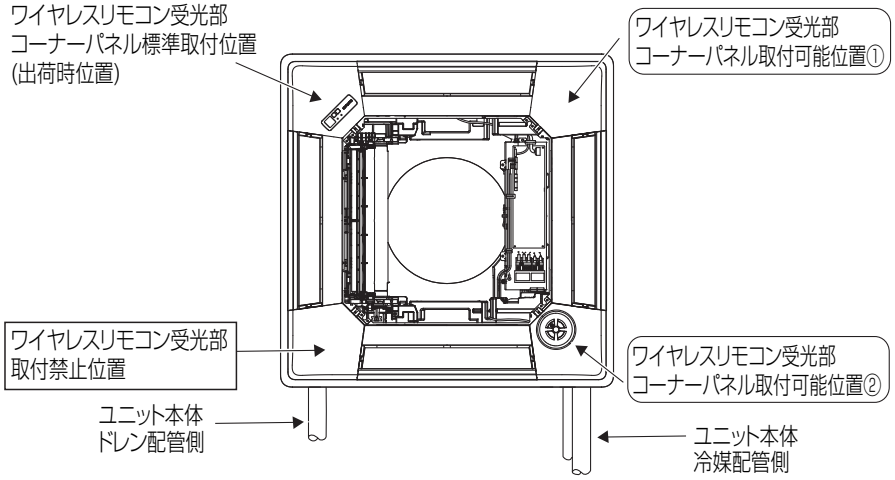
本品は化粧パネルの下図の位置に取付けます。
標準取付位置以外の下図2ヶ所に取り付け可能です。
※別売カンタン自動パネル(自動昇降)、フィルター自動清掃ユニット用パネルには、
取付け済みですので、本部品は不要です。