空冷ヒートポンプ式パッケージエアコン室内ユニット仕様書　天吊形					
形　名	PCFY-P140KMG8	台　数		記　号	

電　　源				単相200V 50Hz	
能　　力				冷　　房	暖　　房
			kW	14.0	16.0
SHF				0.67	ー
空気条件	室内側	乾球温度/湿球温度	℃	27/19	20/ ー
	室外側	乾球温度/湿球温度	℃	35/ ー	7/6
電気特性	消費電力		kW	0.16	0.15
	運転電流		A	0.89	0.84
リモコン温度設定範囲			℃	19～30(ドライを含む)	17～28
風向調節			上下方向	10°,20°,30°,45°,60° に設定可・スイング	
			左右方向	左右に各々45° の範囲で手動にて調整可	
送風機	形式×個数			シロッコファン×4	
	風量 強-中1-中2-弱		m^3/min	31-27-24-21	
	機外静圧		Pa	0	
	電動機出力		kW	0.160	
外　装				ピュアホワイト<6.4Y 8.9/0.4>	
外形寸法	本　体(H×W×D)		mm	230×1600×680	
	パネル(H×W×D)		mm	ー	
熱交換器形式				クロスフィン	
エアフィルター				PPハニカム(ロングライフ、抗菌・防カビ仕様)	
防音・断熱材				発泡PS・ポリエチレンシート	
冷媒配管サイズ(液/ガス)			mm	φ9.52/φ15.88	
ドレン配管サイズ			mm	VP-20接続可	
運転音<PWL> 強-中1-中2-弱			dB	63-61-59-57	
製　品　質　量			kg	本体:38	
機外配線	最小電線太さ		mm	1.6	
	配線用遮断器		A	15	
構成部品	運転調整装置　(別売)			MAリモコン	
				M-NETリモコン	
	化粧パネル　　(別売)			ー	
付属品				ワッシャー, パイプカバー, バンド, ジョイントソケット ソケットカバー, ドレン配管カバー	
特記事項, 標準外仕様等					
注意事項	1. 冷房・暖房能力および電気特性はJIS B 8616:2015の条件による値です。 2. 実際の能力特性は内・外機の組合せにより変わりますので技術資料をご覧下さい。 3. 運転音<PWL>はJIS B 8616:2015に基づいた値です。				

パッケージエアコン 室内ユニット仕様書	形　名	PCFY-P140KMG8		台　数		記　号	
三菱電機株式会社	作成日	2021-01-19	図　番	PCFYP140KMG8-5		副　番	

①ﾄﾞﾚﾝ配管接続口(内径φ26)
②ﾄﾞﾚﾝ配管接続口(左出し用)
③左側ﾄﾞﾚﾝ配管後取出し用ﾉｯｸｱｳﾄ穴
④冷媒配管接続口(ｶﾞｽ管側/ﾌﾚｱ接続)
⑤冷媒配管接続口(液管側/ﾌﾚｱ接続)
⑥ﾄﾞﾚﾝ配管上取出し用ﾉｯｸｱｳﾄ穴
⑦新鮮外気取入用ﾉｯｸｱｳﾄ穴　φ100
⑧電線取出し用ﾉｯｸｱｳﾄ穴　2-φ22.2
⑨電線取出し用ﾉｯｸｱｳﾄ穴　2-φ26

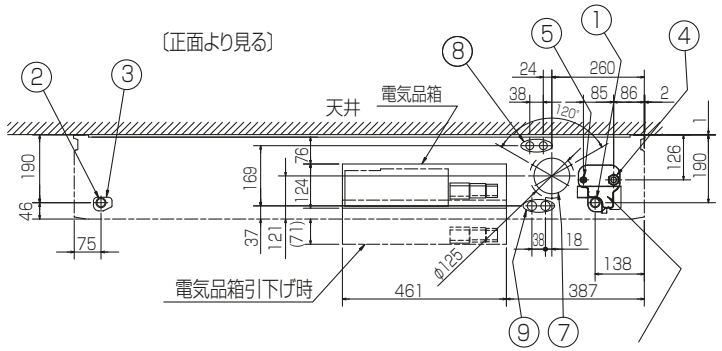

後配管の際、後配管穴ｶﾊﾞｰは斜線部を切り離し、必ず元の位置へ取付けて下さい。(埃の進入により、熱交換器が目詰まりするおそれがあります)

斜線部を切離すこと

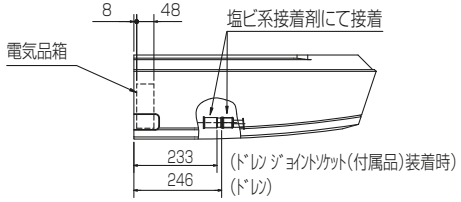

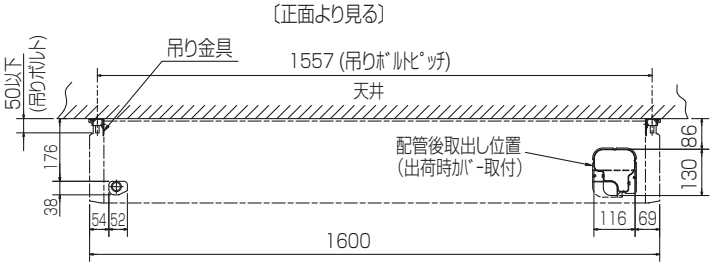

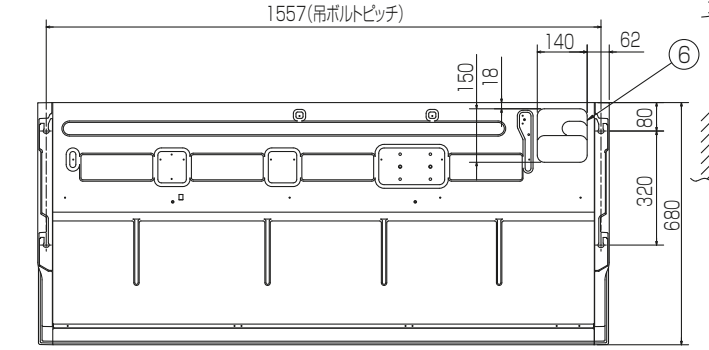

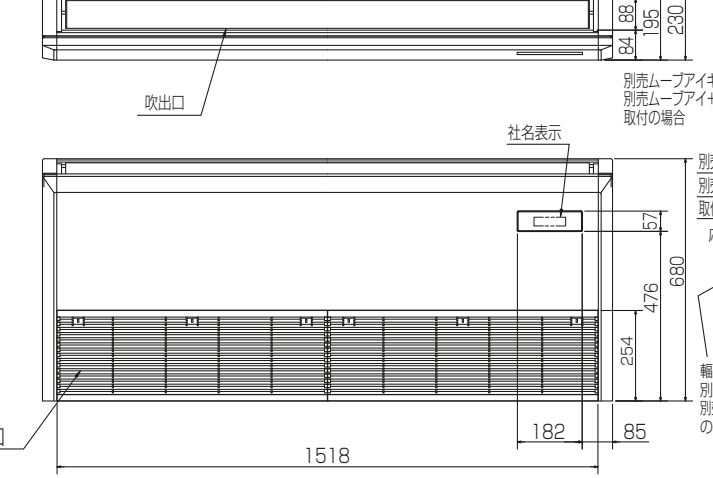

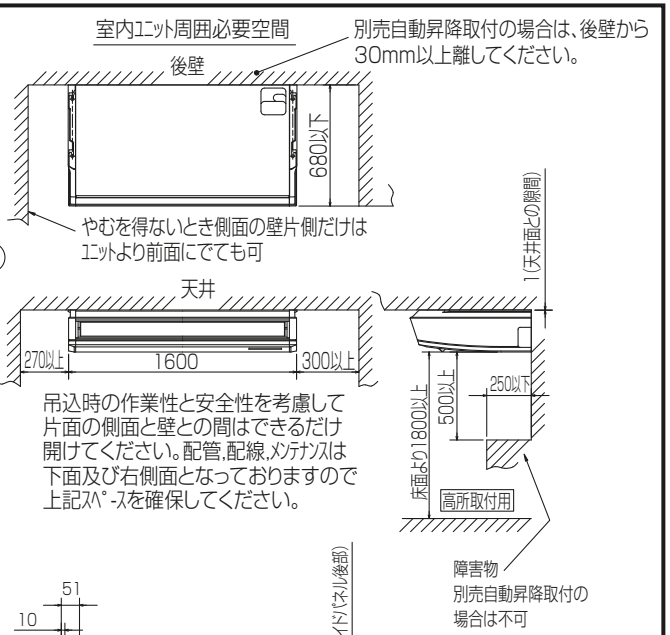

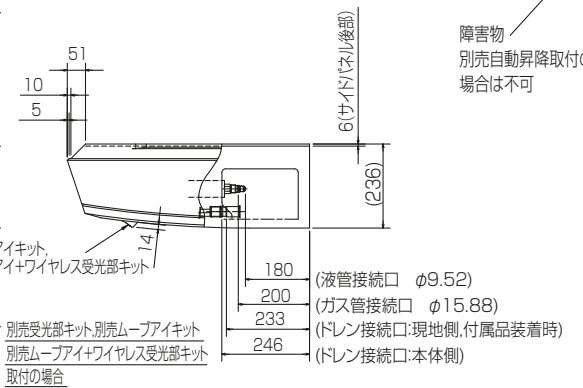

注意事項
1.天井の隅に廻り縁がある場合は,その寸法を考慮して据付けてください。
2.吊りﾎﾞﾙﾄは耐震など必要に応じ、振れ止め用耐震支持部材にて補強を行ってください。
3.吊りﾎﾞﾙﾄはW3/8ﾈｼﾞまたは,M10を使用してください。
4.ﾄﾞﾚﾝ配管はPVC管VP-20を使用してください。
5.別売ﾄﾞﾚﾝｱｯﾌﾟﾕﾆｯﾄ取付けの場合,冷媒配管は上側取出しのみとなりますのでご注意願います。

RG01V874-3

単位	スケール	作成日	形名	PCFY−P140KMG8			
mm	NTS	2021-1-19	室内ユニット外形図(天吊形)				
三菱電機株式会社			図番	GA-PCFYP140KMG8	副番		記号

【記号説明】

記号		名称	記号	名称
I.B		室内制御基板	TH21	サーミスタ（室内吸込温度検知）0℃/15kΩ,25℃/5.4kΩ
	FUSE	ヒューズ（6.3A/250V）		
	CN25	コネクタ（別売:加湿器）	TH22	サーミスタ（室内配管（液管）温度検知）0℃/15kΩ,25℃/5.4kΩ
	CN27	コネクタ（ダンパー）		
	CN32	コネクタ（別売:遠方発停アダプタ）	TH23	サーミスタ（室内配管（ガス管）温度検知）0℃/15kΩ,25℃/5.4kΩ
	CN41	コネクタ（JEMA標準HA端子-A）		
	CN51	コネクタ（集中管理）	MF	送風機用モータ
	CN52	コネクタ（遠方表示）	MV	ベーン用モータ
	SW2	スイッチ（能力設定〈表1参照〉）	MT	ムーブ アイ用モータ（別売：ムーブアイキット）
	SW3	スイッチ（機能切換）	TB2	端子盤〈電源用〉
	SW4	スイッチ（機種設定）	TB5	端子盤〈室内外伝送線/M-NETリモコン兼用〉
	SWE	コネクタ（ドレンポンプ試運転）	TB15	端子盤〈MAリモコン用〉
	X1	リレー（別売：ドレンアップメカ）	LEV	リニア膨脹弁

記号			名称
A.B			アドレス設定用基板
	SW1		スイッチ（機能切換）
	SW11		スイッチ（アドレス設定１の位）
	SW12		スイッチ（アドレス設定１０の位）
	SW14		スイッチ（分岐口No.設定）
	SWA		スイッチ（天井高さ設定）
	SWC		スイッチ（別売対応）
別売部品	W.B		ワイヤレスリモコン受光基板
		BZ	ブザー
		LED1	発光ダイオード（運転表示:ミドリ）
		LED2	発光ダイオード（暖房準備中表示:オレンジ）
		SW1	応急運転（暖房/下がる）
		SW2	応急運転（冷房/上がる）
	DP		ドレンアップメカ
		FS	ドレンフロートスイッチ

【注 意】
1. 室外ユニットのサ-ビスについては、必ず室外ユニットの電気配線図を参照ください。
2. MAリモコン使用の場合は、TB15に接続してください。伝送線は無極性です。
3. M-NETリモコン使用の場合は、TB５の番号〔A,B〕に接続してください。伝送線は無極性です。
4. TB5 の番号〔S〕は、シールド線の接続部です。
5. □□□ は端子盤、○○○ はコネクタを示します。
6. SW2、SW3のディップスイッチ設定は機種により異なります。（表１参照）
7. ■はスイッチの位置を示します。

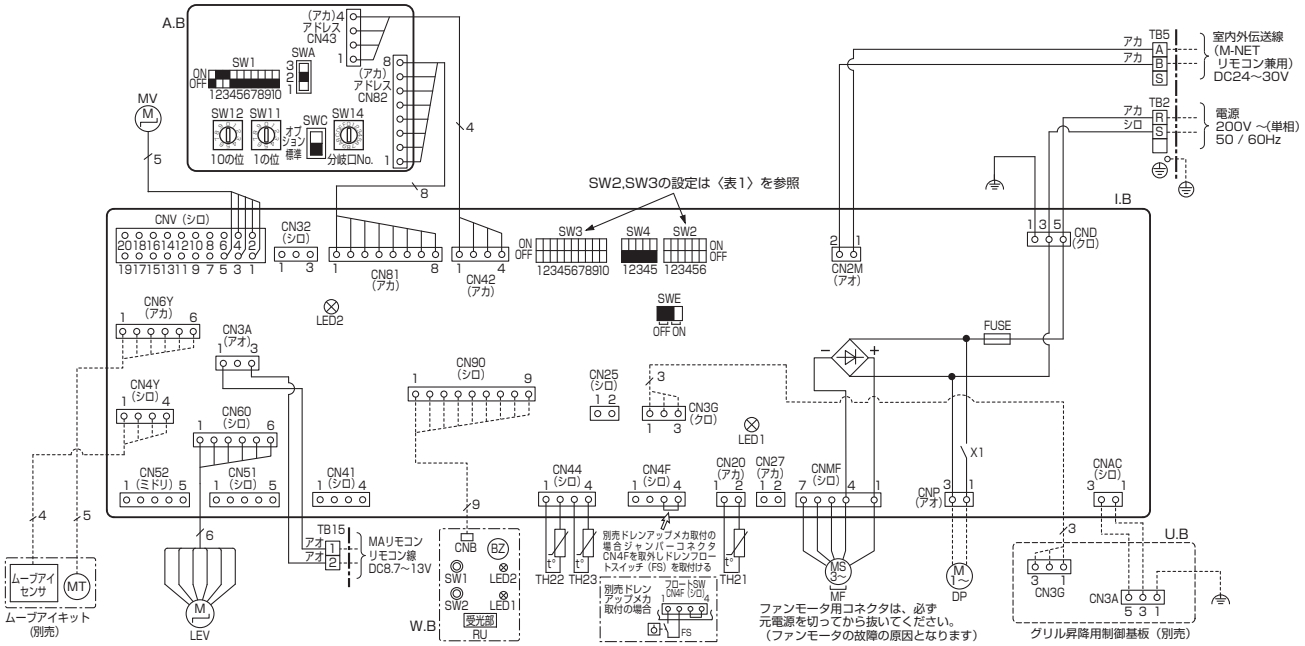

〈表1〉

能力形名	SW2	SW3
45形	ON OFF 1 2 3 4 5 6	ON OFF 1 2 3 4 5 6 7 8 9 10
56形	ON OFF 1 2 3 4 5 6	
71形	ON OFF 1 2 3 4 5 6	
80形	ON OFF 1 2 3 4 5 6	ON OFF 1 2 3 4 5 6 7 8 9 10
90形	ON OFF 1 2 3 4 5 6	
112形	ON OFF 1 2 3 4 5 6	
140形	ON OFF 1 2 3 4 5 6	ON OFF 1 2 3 4 5 6 7 8 9 10
160形	ON OFF 1 2 3 4 5 6	ON OFF 1 2 3 4 5 6 7 8 9 10

〈表2〉

点検コード	点検内容	点検コード	点検内容
2500	漏水異常	6603	伝送路Busyエラー
2502	ドレンポンプ異常	6606	伝送プロセッサとの通信異常
4114	室内ファンモータ異常	6607	ACK無し
5101	吸込温度センサ(TH２１)（又は、吐出温度センサ(TH１))異常	6608	応答無し
		6831 6834	MAリモコン通信受信異常
5102	液管温度センサ(TH２２)(又は、吸入圧力飽和温度センサ(TH2))異常	6832 6833	MAリモコン通信送信異常
5103	ガス管温度センサ(TH２３)(又は、液面検知温度センサ(TH3))異常	7100	合計能力エラー
5701	フロートスイッチコネクタ外れ	7101	能力コードエラー
6600	アドレス二重定義エラー	7102	接続ユニット台数オーバー
6602	伝送プロセッサH/Wエラー	7105	アドレス設定エラー

【自己診断】

リモコンの 点検 スイッチを連続して“2度”押すと点検モードとなります。
〈表2〉の点検コード（リモコン液晶表示）は主に室内ユニット関連を示します。
〈表2〉以外の点検コードが表示された場合は室外ユニット側（サービスパネル）または、サービスハンドブック等を　参照願います。

〔室内基板のサービス用LED〕

記号	意味付け	機　能
LED1	主電源	主電源（室内機２００V）印加時→点灯
LED2	MAリモコン給電	MAリモコン給電時→点灯

RG79Y357H05

単位	スケール	作成日	形名	PCFY−P45～160KMG8			
mm	NTS	2021-5-25	室内ユニット電気配線図（天吊形）				
三菱電機株式会社			図番	DE-PCFYP45KMG8	副番		記号