①ﾄﾞﾚﾝ配管接続口(内径φ26)
②ﾄﾞﾚﾝ配管接続口(左出し用)
③左側ﾄﾞﾚﾝ配管後取出し用ﾉｯｸｱｳﾄ穴
④冷媒配管接続口(ｶﾞｽ管側/ﾌﾚｱ接続)
⑤冷媒配管接続口(液管側/ﾌﾚｱ接続)
⑥ﾄﾞﾚﾝ配管上取出し用ﾉｯｸｱｳﾄ穴
⑦新鮮外気取入用ﾉｯｸｱｳﾄ穴　φ100
⑧電線取出し用ﾉｯｸｱｳﾄ穴　2-φ22.2
⑨電線取出し用ﾉｯｸｱｳﾄ穴　2-φ26

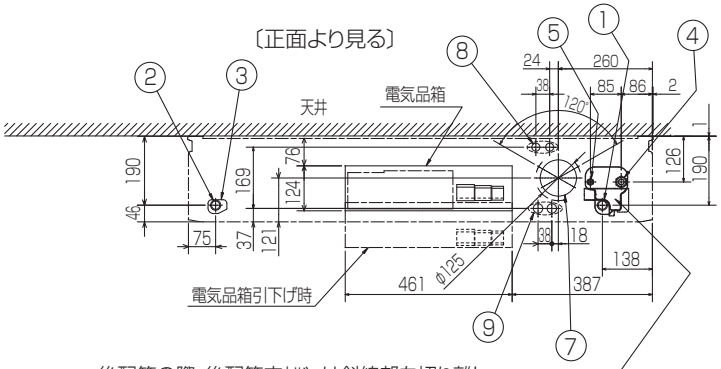

後配管の際、後配管穴ｶﾊﾞｰは斜線部を切り離し
必ず元の位置へ取付けて下さい。(埃の進入により、
熱交換器が目詰まりするおそれがあります)

斜線部を切離すこと

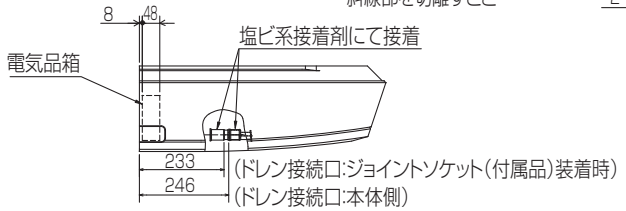

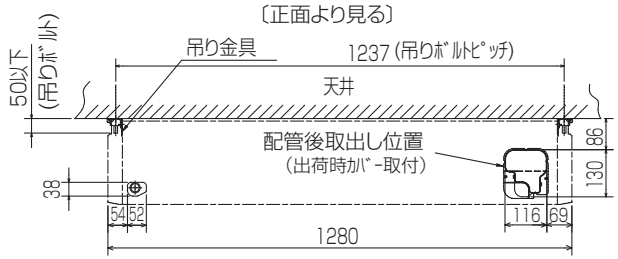

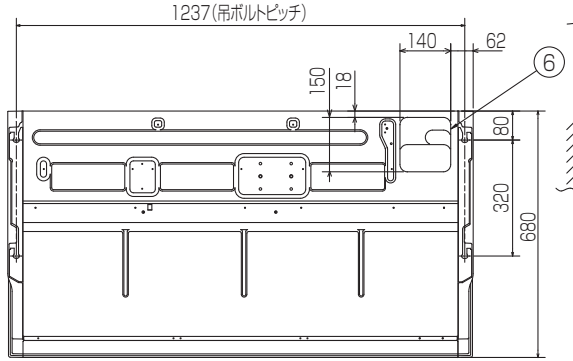

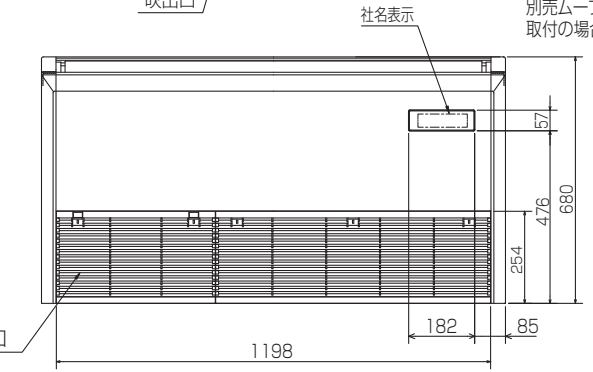

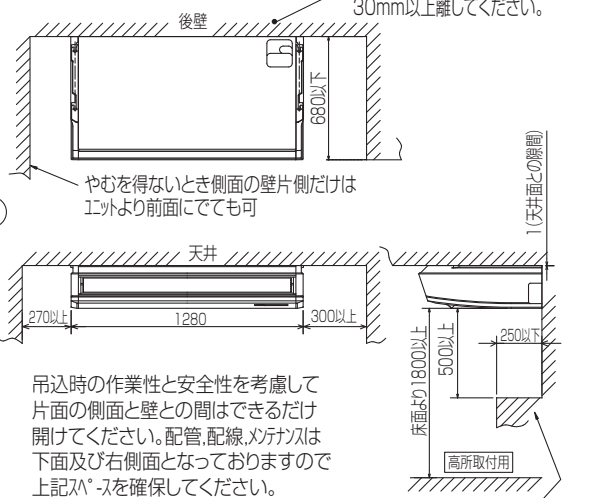

吊込時の作業性と安全性を考慮して
片面の側面と壁との間はできるだけ
開けてください。配管,配線,ﾒﾝﾃﾅﾝｽは
下面及び右側面となっておりますので
上記ｽﾍﾟｰｽを確保してください。

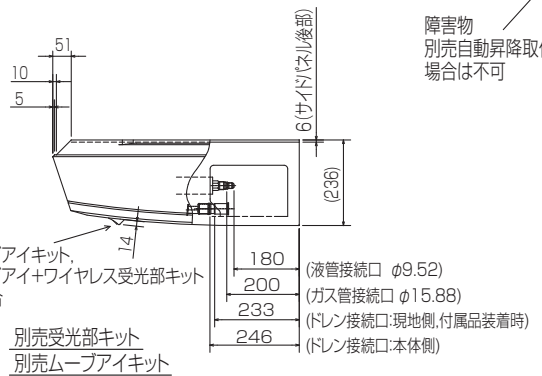

別売受光部キット
別売ムーブアイキット
別売ムーブアイ+ワイヤレス受光部キット
取付の場合

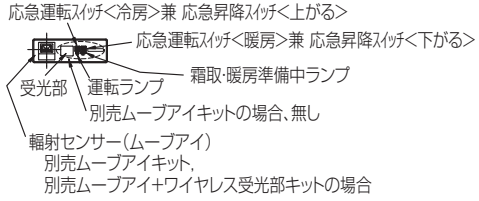

BH01B378-2

注意事項
1.天井の隅に廻り縁がある場合は,その寸法を考慮して据付けてください。
2.吊りボルトは耐震など必要に応じ、振れ止め用耐震支持部材にて補強を行ってください。
3.吊りボルトはW3/8ｲﾝﾁまたは,M10を使用してください。
4.ﾄﾞﾚﾝ配管はPVC管VP-20を使用してください。
5.別売ﾄﾞﾚﾝｱｯﾌﾟﾕﾆｯﾄ取付けの場合,冷媒配管は上側取出しのみとなりますのでご注意願います。

単位	スケール	作成日	形名	PCZ-KP71KM9			
mm	NTS	2015-12-10	パッケージエアコン室内ユニット外形図(天吊形)				
三菱電機株式会社			図番	GA-PCZKP71KM9	副番		記号