注1.化粧パネルは標準パネルをお選びください。
2.吊ボルトは耐震など必要に応じ、振れ止め用耐震支持部材にて
補強を行ってください。特に天井材がない場合は、確実に補強をしてください。
3.吊ボルトはM10またはW3/8ネジを使用してください。(現地手配)
4.ドレン配管はPVC管VP-25を使用してください。
ドレンポンプ内蔵です。最大揚程は天井面から850mmです。
5.天井ふところ高さは305mm以上必要となります。
6.サービス時、電気品を取外すことがあります。電源線ならびにリモコン線
室内外接続線の接続時には、電線に十分な余裕を持たせてください。
7.別売加湿器取付け時は、天井ふところ高さが360mm以上必要となります。
8.必要な据付け・サービススペースは右図を参照願います。
9.外気取入用ケースメント取付け時の外形図は、専用の外形図を参照願います。

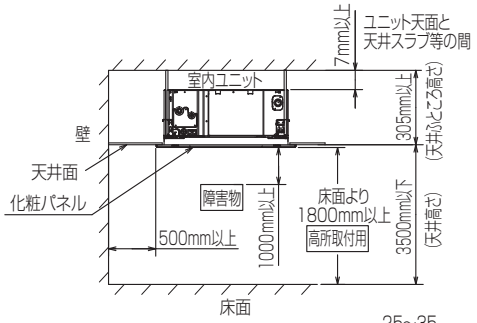

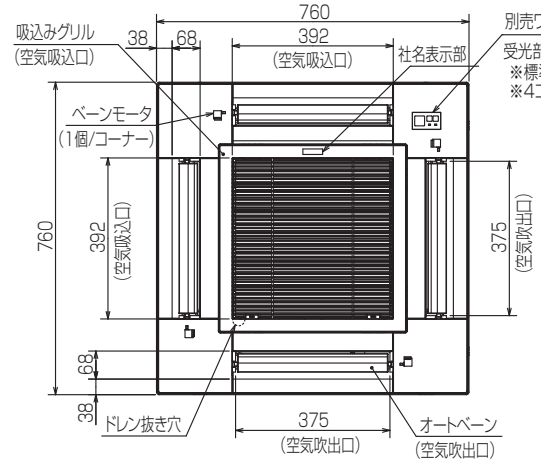

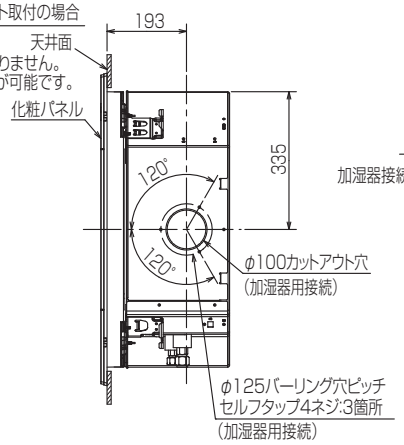

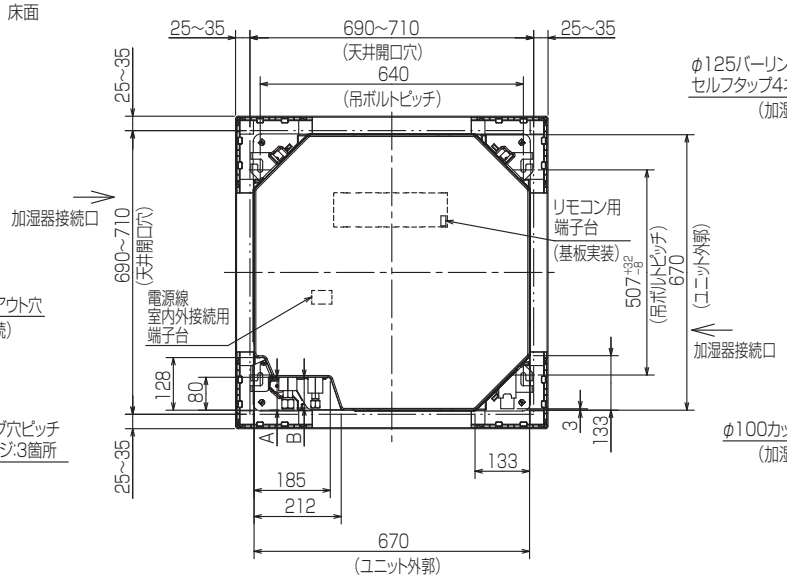

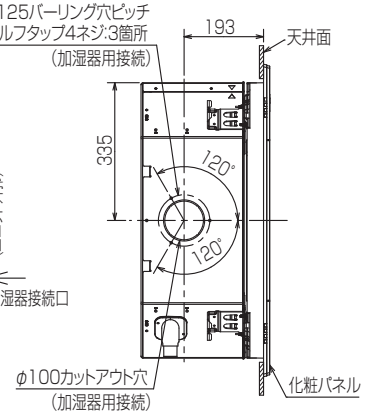

①(液管)	②(ガス管)	A	B
冷媒配管 φ6.35 フレア接続 1/4F	冷媒配管 φ12.7 フレア接続 1/2F	76	71

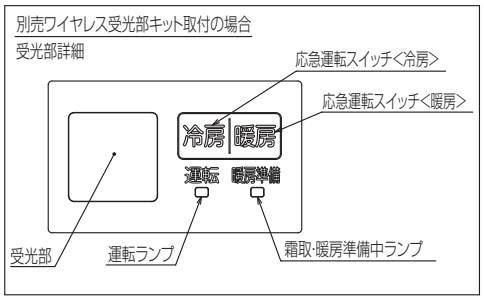

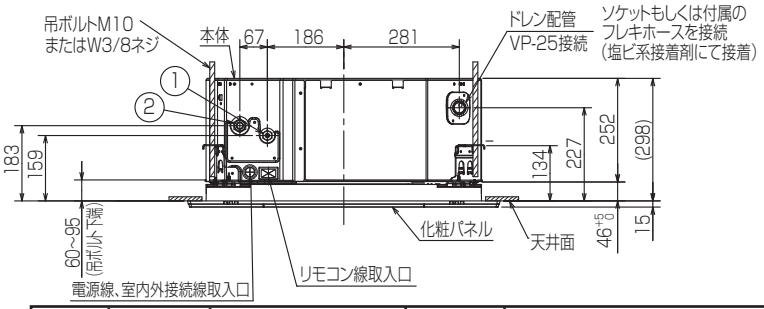

RK01J511

単位	スケール	作成日	形名	PL-RP50GA			
mm	NTS	2019-3-5	パッケージエアコン室内ユニット外形図 (4方向天井カセット形)(コンパクトタイプ)(標準パネル)				
三菱電機株式会社			図番	GA-PLRP50GA	副番		記号