空冷ヒートポンプ式パッケージエアコン室内ユニット仕様書　4方向天井カセット形<コンパクトカセット>					
形　名	PL-RP80GA	台　数		記　号	

電　　源				単相200V 50Hz/60Hz	
能　　力				冷　　房	暖　　房
			kW	7.1	8.0
空気条件	室内側	乾球温度/湿球温度	℃	27/19	20/ ー
	室外側	乾球温度/湿球温度	℃	35/ ー	7/6
電気特性	消費電力		kW	0.040/0.040	0.040/0.040
	運転電流		A	0.44/0.44	0.39/0.39
リモコン温度設定範囲			℃	19～30(ドライを含む)	17～28 ※1
風向調節			上下方向	30°,35°,45°,55°,60° に設定可・スイング	
			左右方向	ー	
送風機	形式×個数			ターボファン×1	
	風量 強-中-弱-静		m^3/min	15-13.5-12-10.5	
	機外静圧		Pa	0	
	電動機出力		kW	0.050	
外　装				クリアホワイト<1.0Y 9.2/0.2>	
外形寸法	本　体(H×W×D)		mm	298×670×670	
	パネル(H×W×D)		mm	15×760×760	
熱交換器形式				クロスフィン	
エアフィルター				PPハニカム(ロングライフ、抗菌・防カビ仕様)	
防音・断熱材				発泡PS	
冷媒配管サイズ(液/ガス)			mm	φ9.52/φ15.88	
ドレン配管サイズ			mm	VP-25接続可	
運転音<PWL> 強-中-弱-静			dB	58-56-54-52	
製　品　質　量			kg	本体:17　パネル:3.6	
機外配線	最小電線太さ		mm	内・外ユニットの組み合わせにより変わりますので、技術資料をご覧ください。	
	配線用遮断器		A		
構成部品	運転調整装置　(別売)			MAリモコン	
				M-NETリモコン	
	化粧パネル　　(別売)			ムーブアイセンサーパネル，標準パネルからお選びください。	
その他の取付可能主要別売部品				配線リプレースキット，ワイドパネル，吹出口シャッタープレート スペースパネル，加湿器	
付属品				ワッシャー，ワッシャー(クッション付)，パイプカバー，バンド フレキホース，断熱材	
特記事項，標準外仕様等					
注意事項	1. 冷房・暖房能力および電気特性はJIS B 8616:2015の条件による値です。 2. 実際の能力特性は内・外機の組合せにより変わりますので技術資料をご覧下さい。 3. 運転音<PWL>はJIS B 8616:2015に基づいた値です。 4. ※1ズバ暖スリム室外ユニット組み合わせ時は10℃の設定ができます。 組み合わせ機器に制約がありますので、詳細についてはカタログなどをご確認ください。				

パッケージエアコン 室内ユニット仕様書	形　名	PL-RP80GA		台　数		記　号	
三菱電機株式会社	作成日	2019-04-16	図　番	SY-PLRP80GA		副　番	

注1.化粧パネルは標準パネルをお選びください。
2.吊ボルトは耐震など必要に応じ、振れ止め用耐震支持部材にて
補強を行ってください。特に天井材がない場合は、確実に補強をしてください。
3.吊ボルトはM10またはW3/8ネジを使用してください。(現地手配)
4.ドレン配管はPVC管VP-25を使用してください。
ドレンポンプ内蔵です。最大揚程は天井面から850mmです。
5.天井ふところ高さは305mm以上必要となります。
6.サービス時、電気品を取外すことがあります。電源線ならびにリモコン線
室内外接続線の接続時には、電線に十分な余裕を持たせてください。
7.別売加湿器取付け時は、天井ふところ高さが360mm以上必要となります。
8.必要な据付け・サービススペースは右図を参照願います。
9.外気取入用ケースメント取付け時の外形図は、専用の外形図を参照願います。

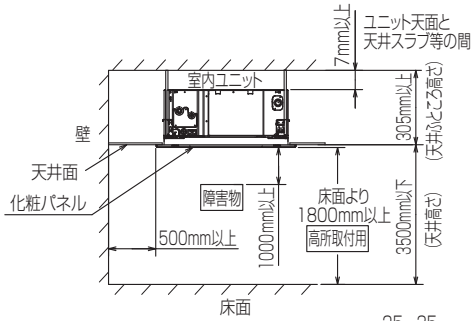

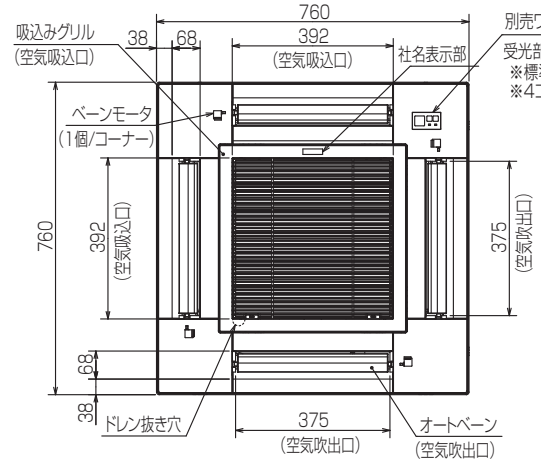

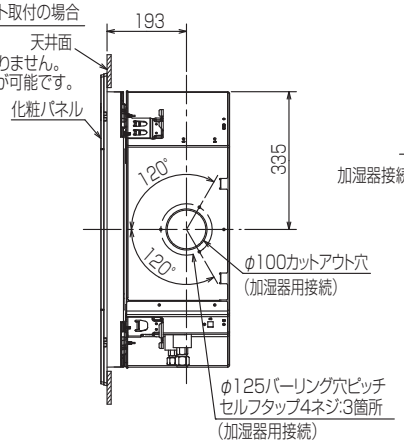

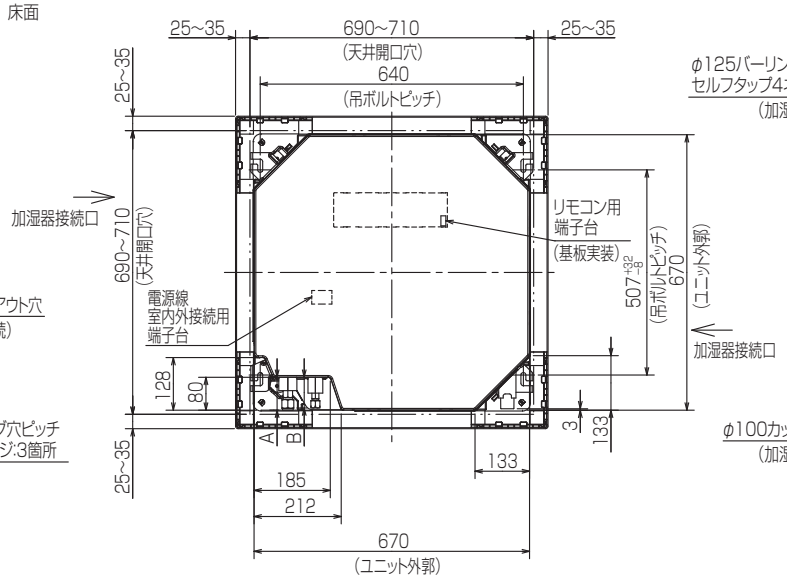

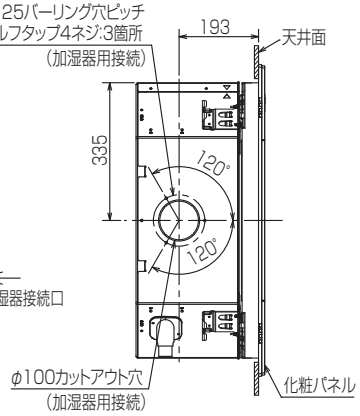

①(液管)	②(ガス管)	A	B
冷媒配管 φ9.52 フレア接続 3/8F	冷媒配管 φ15.88 フレア接続 5/8F	80	75

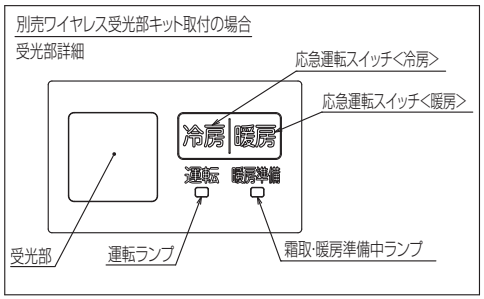

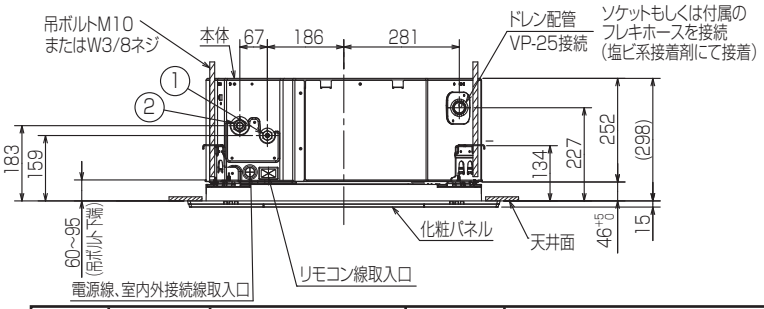

RK01J511

単位	スケール	作成日	形名	PL-RP80GA			
mm	NTS	2019-3-5	パッケージエアコン室内ユニット外形図 (4方向天井カセット形)(コンパクトタイプ)(標準パネル)				
三菱電機株式会社			図番	GA-PLRP80GA	副番		記号