※本図は別売多機能ケースメント及び別売高性能フィルター取付の場合を示す。

注1.化粧パネルは下記からお選びください。
標準パネル,標準カンタン自動パネル
2.吊りボルトは耐震など必要に応じ、振れ止め用耐震支持部材にて補強を行ってください。特に天井材がない場合は、確実に補強をしてください。
3.吊りボルトはM10またはW3/8ネジを使用してください。(現地手配)
4.ドレン配管はPVC管VP-25を使用してください。
ドレンポンプ内蔵です。最大揚程は天井面から850mmです。
5.サービス時,電気品箱を取外す事があります。
電源線並びにリモコン線,室内外接続線の接続時には,
電線に十分な余裕を持たせてください。
6.カンタンコーナポケットより,化粧パネルを付けたまま本体の高さ調整が可能です。
7.別売多機能ケースメント及び別売高性能フィルター取付の時の注意
1)天井ふところ高さが E 以上必要となります。
2)別売高性能フィルターは,別売多機能ケースメントと併用となります。
8.分ダクト接続時は,十分な断熱を行なってください。
(露付,露たれの原因になります)
9.必要な据付け・サービススペースは下図を参照願います。

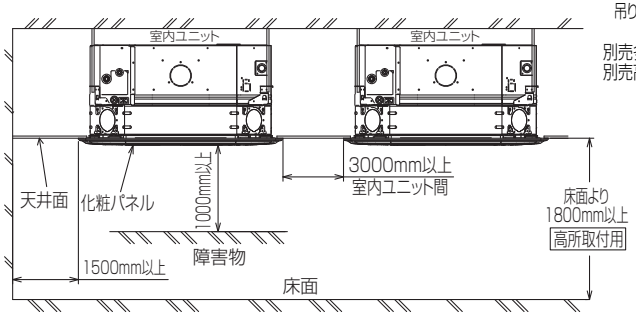

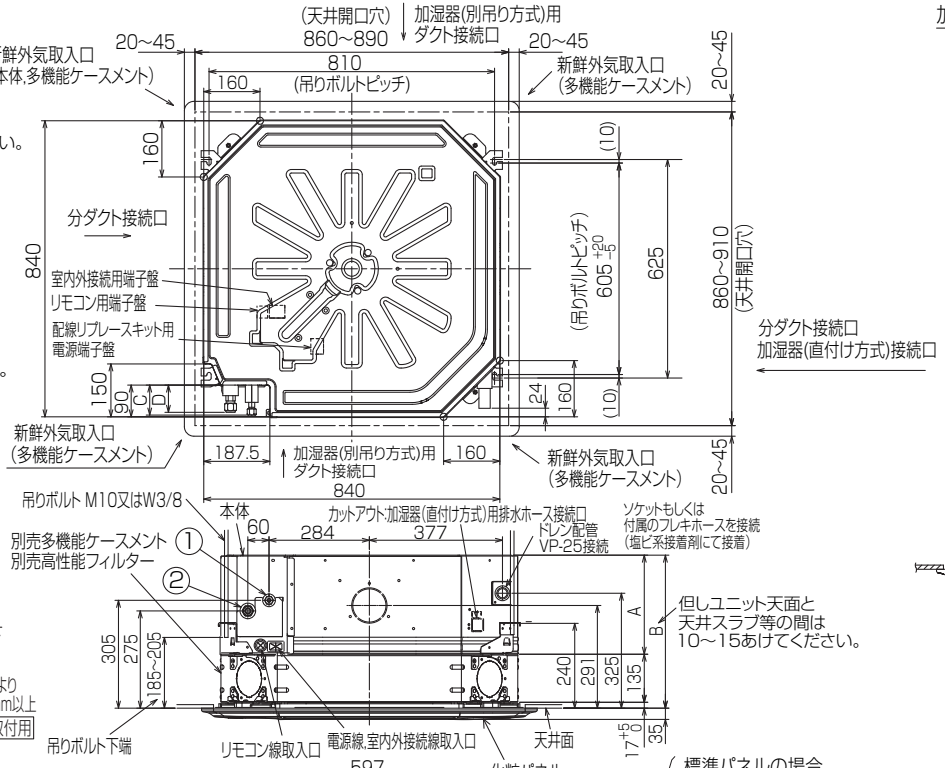

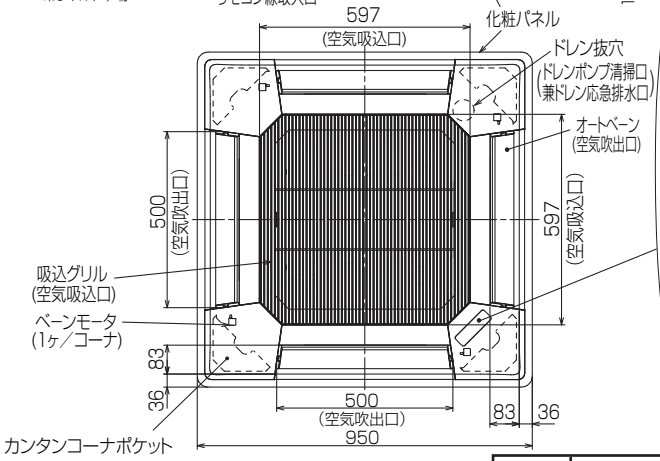

標準パネルの場合
(社名表示部)

カンタン自動パネルの場合
別売ワイヤレス受光部キット取付の場合
(社名表示部)

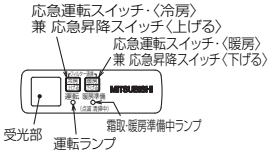

加湿器(別吊り方式)用ダクト接続口詳細図(両側面)

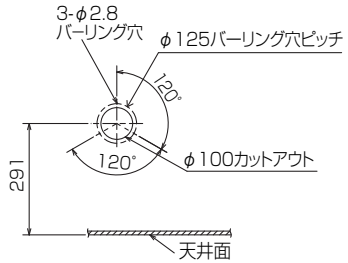

分ダクト接続口詳細図(両側面)
*加湿器(直付け方式)取付け時は指定方向の350×100のカットアウト部を使用します。

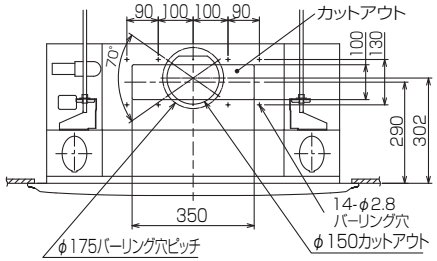

新鮮外気取入口詳細図

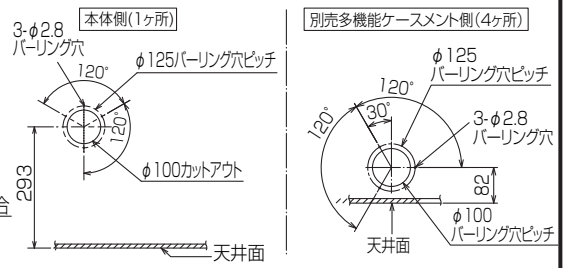

*機種ごとの能力は下記による。
PL-SRP·BA7···40,50,56,63,71,80,112,140,160

STD	①	②	A	B	C	D	E
40~63形	冷媒配管 φ6.35 フレア接続 1/4F	冷媒配管 φ12.7 フレア接続 1/2F	241	393	80	74	400
71~112形	冷媒配管 φ9.52 フレア接続 3/8F	冷媒配管 φ15.88 フレア接続 5/8F			85	77	
140/160形			281	433			440

BK01J468-6

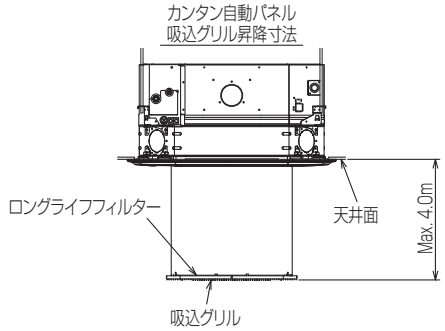

単位	スケール	作成日	形名	PL-SRP40~160BA7			
mm	NTS	2012-9-25	パッケージエアコン室内ユニット外形図(4方向天井カセット形)(別売組込図)				
三菱電機株式会社			図番	GA-BE-PLSRP40BA7	副番	A	記号