空冷ヒートポンプ式パッケージエアコン室内ユニット仕様書　天井カセット形(4方向吹出し)<ファインパワーカセット>					
形　名	PLFY-EP160EMG8	台　数		記　号	

電　　源			単相200V 50Hz		
能　　力			冷　　房	暖　　房	
		kW	16.0	18.0	
SHF			0.70	ー	
空気条件	室内側	乾球温度/湿球温度 ℃	27/19	20/ ー	
	室外側	乾球温度/湿球温度 ℃	35/ ー	7/6	
電気特性	消費電力	kW	0.13	0.13	
	運転電流	A	1.25	1.20	
リモコン温度設定範囲		℃	19～30(ドライを含む)	17～28	
風向調節		上下方向	30°,35°,45°,55°,60° に設定可・スイング		
		左右方向	正面(停止時)、スイング、自動に設定可(別売)		
送風機	形式×個数		ターボファン×1		
	風量 強-中1-中2-弱	m^3/min	36-32-27-23		
	機外静圧	Pa	0		
	電動機出力	kW	0.120		
外　装			ピュアホワイト<6.4Y 8.9/0.4>		
外形寸法	本　体(H×W×D)	mm	298×840×840		
	パネル(H×W×D)	mm	40×950×950		
熱交換器形式			クロスフィン		
エアフィルター			PPハニカム(ロングライフ、抗菌・防カビ仕様)		
防音・断熱材			発泡PS		
冷媒配管サイズ(液/ガス)		mm	φ9.52/φ15.88		
ドレン配管サイズ		mm	VP-25接続可		
運転音<PWL> 強-中1-中2-弱		dB	62-59-57-56		
製　品　質　量		kg	本体:27　パネル:5		
機外配線	最小電線太さ	mm	1.6		
	配線用遮断器	A	15		
構成部品	運転調整装置　(別売)		MAリモコン		
			M-NETリモコン		
	化粧パネル　　(別売)		標準パネル, 標準パネルカンタン自動パネル, ムーブアイセンサーパネル, ムーブアイセンサーパネルカンタン自動パネル フィルター自動清掃ユニット用標準パネル(フィルター自動清掃ユニット取付の場合) フィルター自動清掃ユニット用ムーブアイセンサーパネル(フィルター自動清掃ユニット取付の場合)からお選びください。		
付属品			ワッシャー, ワッシャー(クッション付), パイプカバー, バンド フレキホース, 断熱材		
特記事項, 標準外仕様等					
注意事項	1. 冷房・暖房能力および電気特性はJIS B 8616:2015の条件による値です。 2. 実際の能力特性は内・外機の組合せにより変わりますので技術資料をご覧下さい。 3. 運転音<PWL>はJIS B 8616:2015に基づいた値です。				

パッケージエアコン 室内ユニット仕様書	形　名	PLFY-EP160EMG8	台　数		記　号	
三菱電機株式会社	作成日	2021-01-19	図　番	PLFYEP160EMG8-5	副　番	

注1.化粧パネルは下記からお選びください。
標準パネル、ムーブアイセンサーパネル、標準カンタン自動パネル
ムーブアイセンサーカンタン自動パネル
2.吊りボルトは耐震など必要に応じ、振れ止め用耐震支持部材にて
補強を行ってください。特に天井材がない場合は、確実に補強をしてください。
3.吊りボルトはM10またはW3／8ネジを使用してください。(現地手配)
4.ドレン配管はPVC管VP−25を使用してください。
ドレンポンプ内蔵です。最大揚程は天井面から850mmです。
5.サービス時、電気品を取外すことがあります。電源線ならびにリモコン線
室内外接続線の接続時には、電線に十分な余裕を持たせてください。
6.カンタンコーナーポケットより、化粧パネルを付けたまま本体の高さ調整が可能です。
7.別売加湿器取付け時は、天井ふところ高さが300mm以上必要となります。
8.天井ふところ高さは E 以上必要となります。
9.分ダクト接続時は十分な断熱を行ってください。(露付、露たれの原因になります。)
10.必要な据付け・サービススペースは右図を参照願います。
11.フィルター自動清掃ユニット、別売多機能ケースメント、別売高性能フィルター、
左右ルーバーユニット、カンタン自動パネルおよび「ヘルスエアー機能」搭載クリーンユニット
取付け時の外形図は、専用の外形図を参照願います。

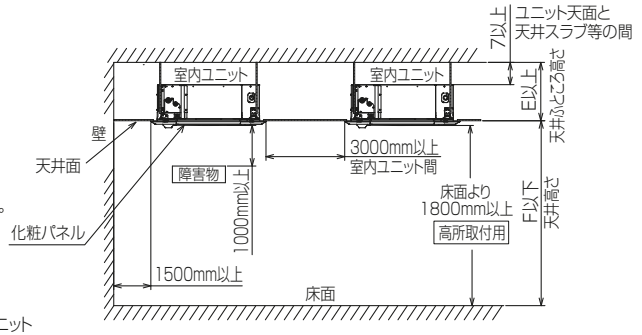

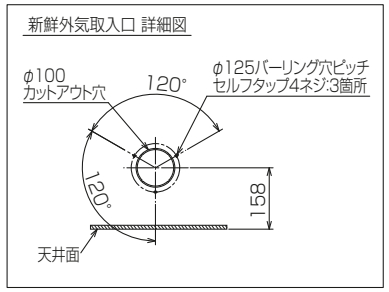

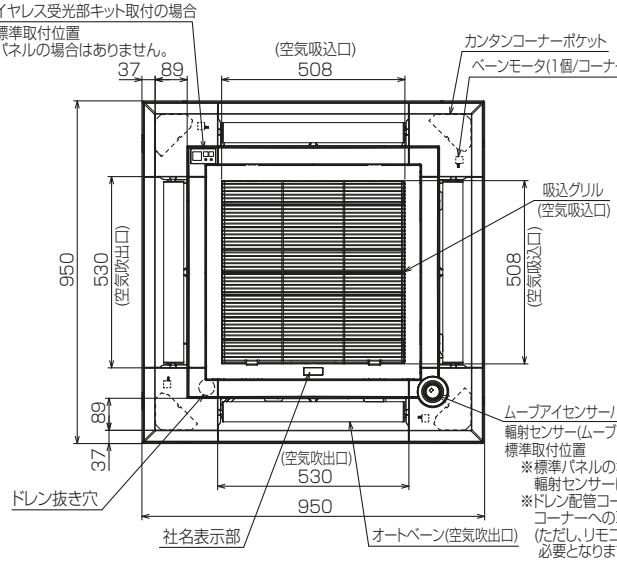

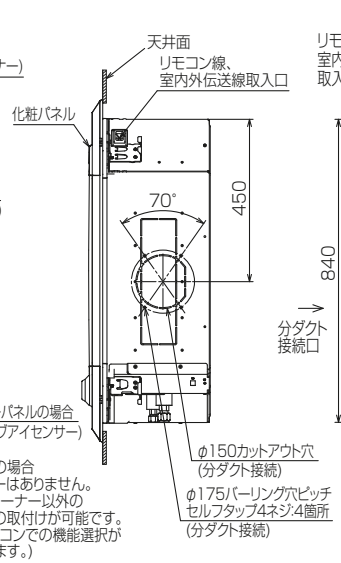

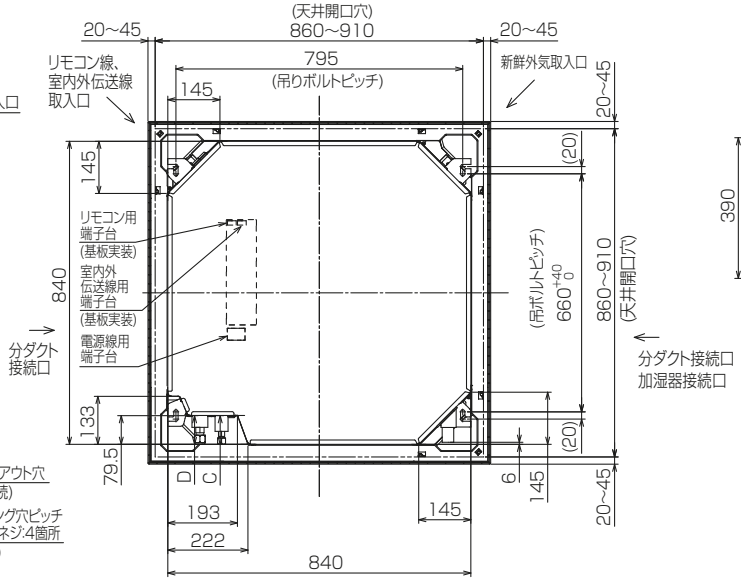

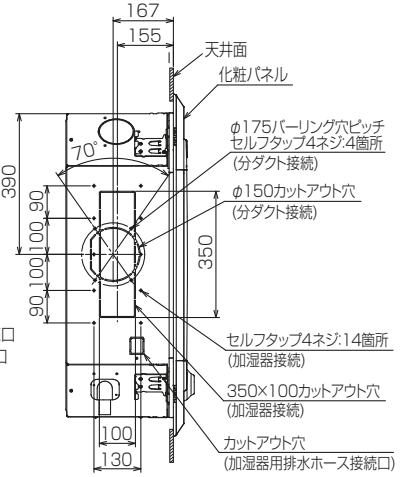

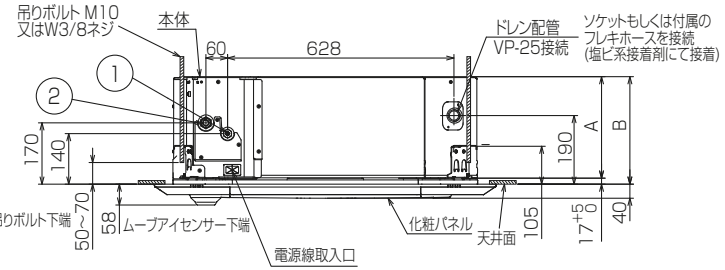

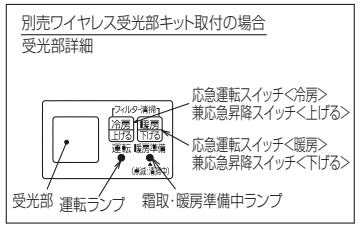

①(液管)	②(ガス管)	A	B	C	D	E	F
冷媒配管φ9.52 フレア接続3/8F	冷媒配管φ15.88 フレア接続5/8F	281	298	79.5	79.5	305 以上	4500 以下

BK01N843-1

単位	スケール	作成日	形名	PLFY−EP160EMG8			
mm	NTS	2021-9-17	室内ユニット外形図(4方向天井カセット形) (ファインパワーカセット)(ムーブアイセンサーパネル)				
三菱電機株式会社			図番	GA-PLFYEP160EMG8-E	副番	A	記号