空冷ヒートポンプ式パッケージエアコン室内ユニット仕様書　天井カセット形(4方向吹出し)<ファインパワーカセット>					
形　名	PLFY-P45EMG8	台　数		記　号	

電　　源				単相200V 50Hz	
能　　力				冷　　房	暖　　房
			kW	4.5	5.0
SHF				0.76	ー
空気条件	室内側	乾球温度/湿球温度	℃	27/19	20/ ー
	室外側	乾球温度/湿球温度	℃	35/ ー	7/6
電気特性	消費電力		kW	0.02	0.02
	運転電流		A	0.29	0.24
リモコン温度設定範囲			℃	19～30(ドライを含む)	17～28
風向調節			上下方向	30°,35°,45°,55°,60° に設定可・スイング	
			左右方向	正面(停止時)、スイング、自動に設定可(別売)	
送風機	形式×個数			ターボファン×1	
	風量 強-中1-中2-弱		m^3/min	17-15-14-13	
	機外静圧		Pa	0	
	電動機出力		kW	0.050	
外　装				ピュアホワイト<6.4Y 8.9/0.4>	
外形寸法	本　体(H×W×D)		mm	258×840×840	
	パネル(H×W×D)		mm	40×950×950	
熱交換器形式				クロスフィン	
エアフィルター				PPハニカム(ロングライフ、抗菌・防カビ仕様)	
防音・断熱材				発泡PS	
冷媒配管サイズ(液/ガス)			mm	φ6.35/φ12.7	
ドレン配管サイズ			mm	VP-25接続可	
運転音<PWL> 強-中1-中2-弱			dB	48-47-45-44	
製　品　質　量			kg	本体:20　パネル:5	
機外配線	最小電線太さ		mm	1.6	
	配線用遮断器		A	15	
構成部品	運転調整装置　(別売)			MAリモコン	
				M-NETリモコン	
	化粧パネル　　(別売)			標準パネル, 標準パネルカンタン自動パネル, ムーブアイセンサーパネル, ムーブアイセンサーパネルカンタン自動パネル フィルター自動清掃ユニット用標準パネル(フィルター自動清掃ユニット取付の場合) フィルター自動清掃ユニット用ムーブアイセンサーパネル(フィルター自動清掃ユニット取付の場合)からお選びください。	
付属品				ワッシャー, ワッシャー(クッション付), パイプカバー, バンド フレキホース, 断熱材	
特記事項, 標準外仕様等					
注意事項	1. 冷房・暖房能力および電気特性はJIS B 8616:2015の条件による値です。 2. 実際の能力特性は内・外機の組合せにより変わりますので技術資料をご覧下さい。 3. 運転音<PWL>はJIS B 8616:2015に基づいた値です。				

パッケージエアコン 室内ユニット仕様書	形　名	PLFY-P45EMG8		台　数		記　号	
三菱電機株式会社	作成日	2021-01-19	図　番	PLFYP45EMG8-5		副　番	

注1.化粧パネルは下記からお選びください。
標準パネル、ムーブアイセンサーパネル、標準カンタン自動パネル
ムーブアイセンサーカンタン自動パネル
2.吊りボルトは耐震など必要に応じ、振れ止め用耐震支持部材にて
補強を行ってください。特に天井材がない場合は、確実に補強をしてください。
3.吊りボルトはM10またはW3／8ネジを使用してください。(現地手配)
4.ドレン配管はPVC管VP−25を使用してください。
ドレンポンプ内蔵です。最大揚程は天井面から850mmです。
5.サービス時、電気品を取外すことがあります。電源線ならびにリモコン線
室内外接続線の接続時には、電線に十分な余裕を持たせてください。
6.カンタンコーナーポケットより、化粧パネルを付けたまま本体の高さ調整が可能です。
7.別売加湿器取付け時は、天井ふところ高さが300mm以上必要となります。
8.天井ふところ高さは E 以上必要となります。
9.分ダクト接続時は十分な断熱を行ってください。(露付、露たれの原因になります。)
10.必要な据付け・サービススペースは右図を参照願います。
11.フィルター自動清掃ユニット、別売多機能ケースメント、別売高性能フィルター、
左右ルーバーユニット、カンタン自動パネルおよび「ヘルスエアー機能」搭載クリーンユニット
取付け時の外形図は、専用の外形図を参照願います。

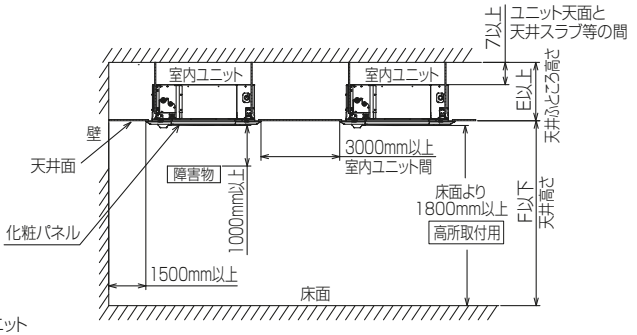

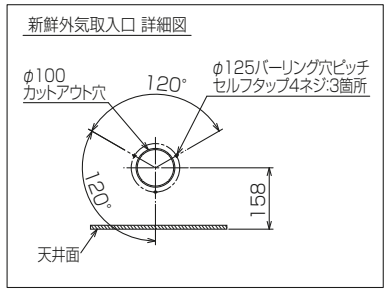

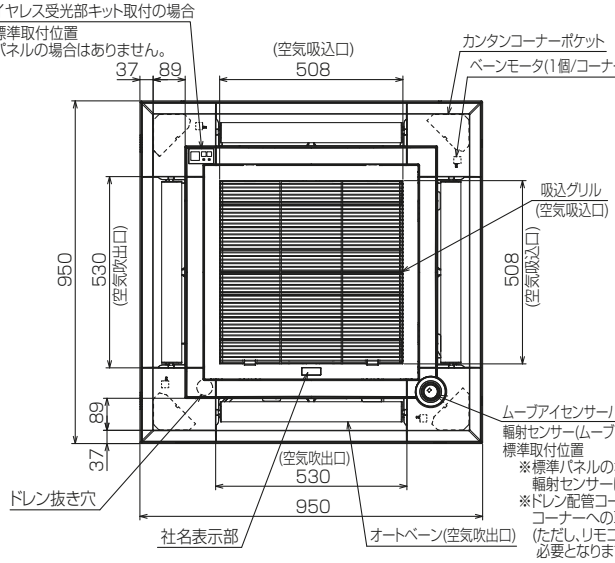

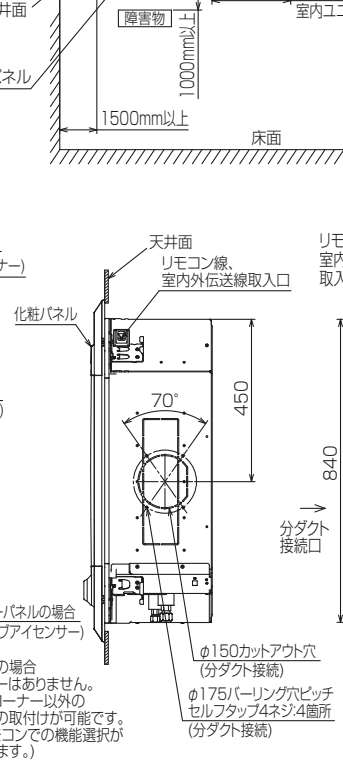

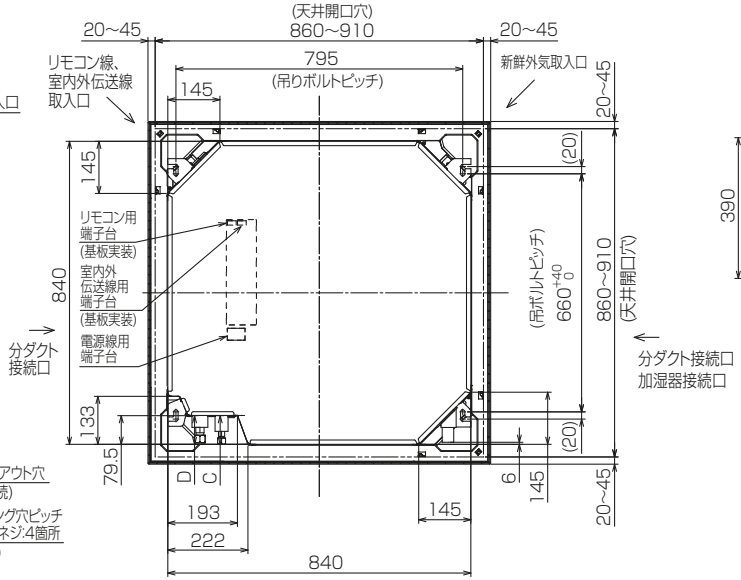

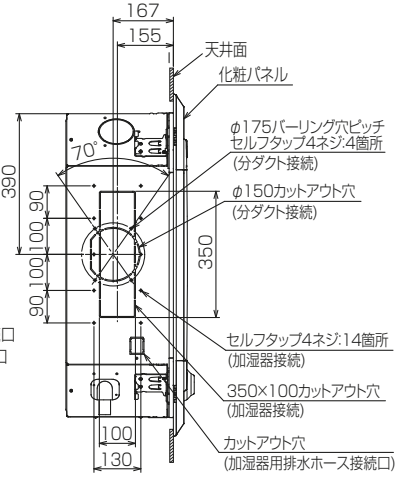

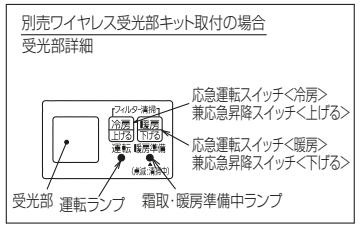

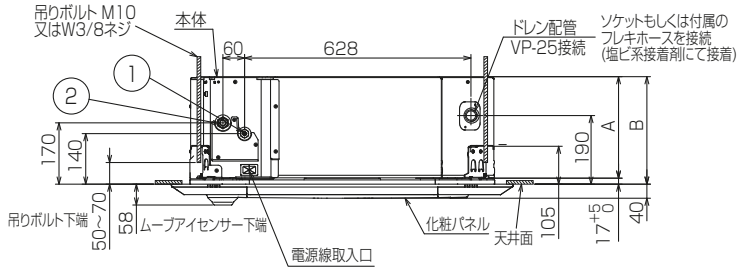

①(液管)	②(ガス管)	A	B	C	D	E	F
冷媒配管φ6.35 フレア接続1/4F	冷媒配管φ12.7 フレア接続1/2F	241	258	76	76.5	265 以上	3500 以下

BK01N843-1

単位	スケール	作成日	形名	PLFY−P45EMG8			
mm	NTS	2021-9-17	室内ユニット外形図(4方向天井カセット形) (ファインパワーカセット)(ムーブアイセンサーパネル)				
三菱電機株式会社			図番	GA-PLFYP45EMG8-E	副番	A	記号