三菱電機パッケージエアコン用別売部品仕様書

品名	ムーブアイセンサーパネル	形名	PLP−P160EWF3A

1.仕様

形　　名		PLP-P160EWF3A
適用機種(代表機種のみ掲載しています)		PL-ZRP40～160EA7形,PL-ERP40～160EA7形
品　　名		ムーブアイセンサーパネル
外　装	色	クリアホワイト
	マンセルNo.	1.0Y 9.2/0.2
	材　質	ABS樹脂
製品質量		5kg

※左右ルーバーユニットとの接続はできません。
※梱包、据付ゲージは英語表記となります。(据付工事説明書は日本語表記です。)

2.外形図

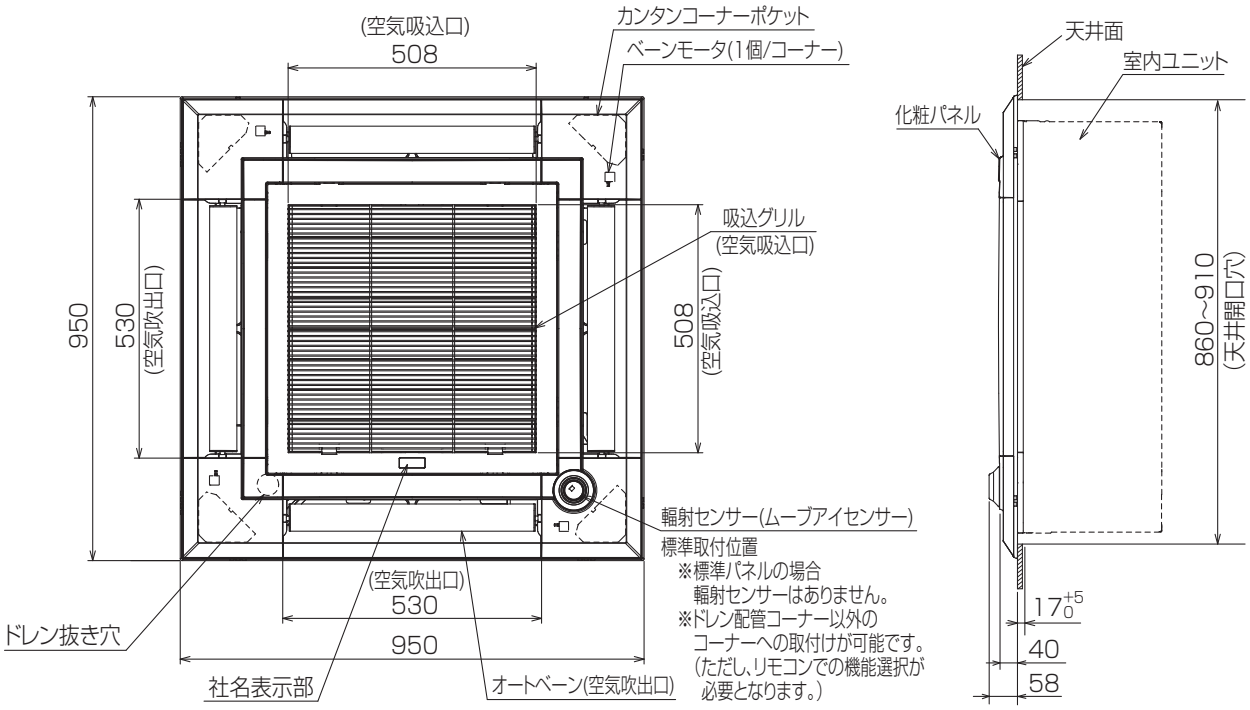

三菱電機パッケージエアコン用別売部品仕様書			形名	PLP−P160EWF3A			
三菱電機株式会社	第3角法	作成日	仕様書番号	PLPP160EWF3A	副番		1/1
	単位:mm	2020-3-2	(形名コード)				